Stihl
MS 171

Rozkres je dokumentace výrobce (© příslušný výrobce) a slouží k identifikaci dílů. Pro výběr dílu se vždy řiďte katalogovým číslem.

Carter moteur

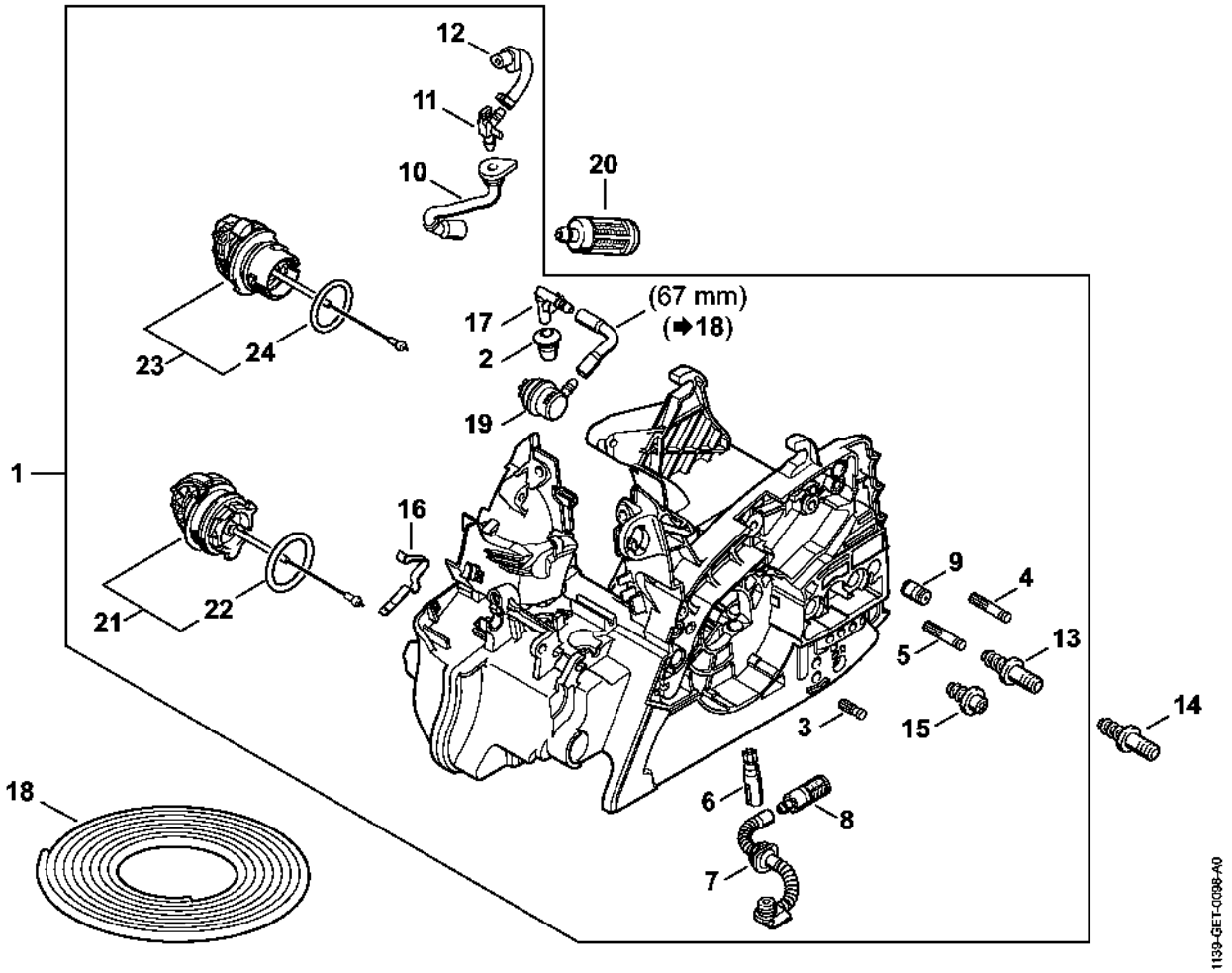

Cylindre, Silencieux

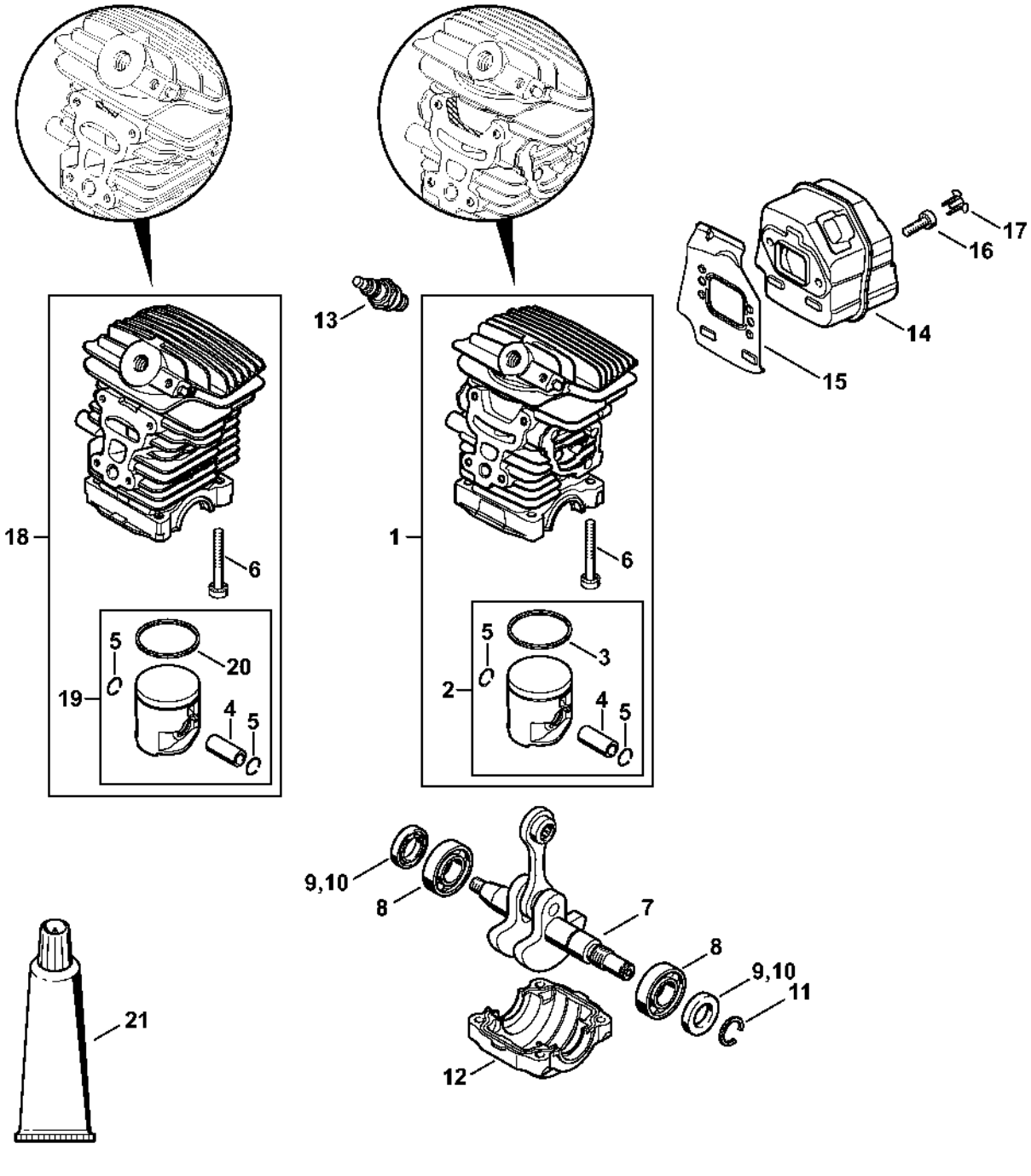

Dispositif de lancement

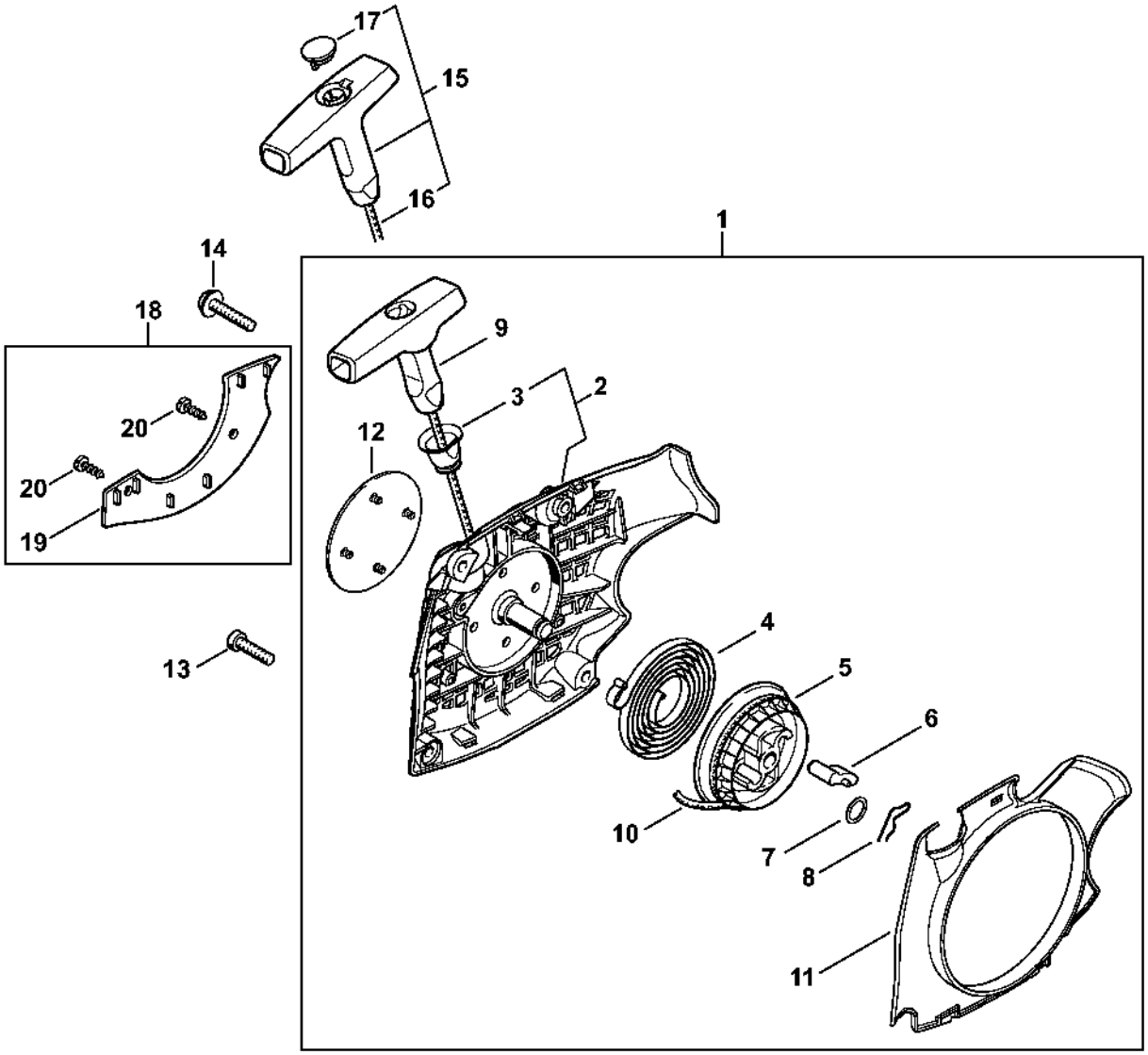

Dispositif d'allumage

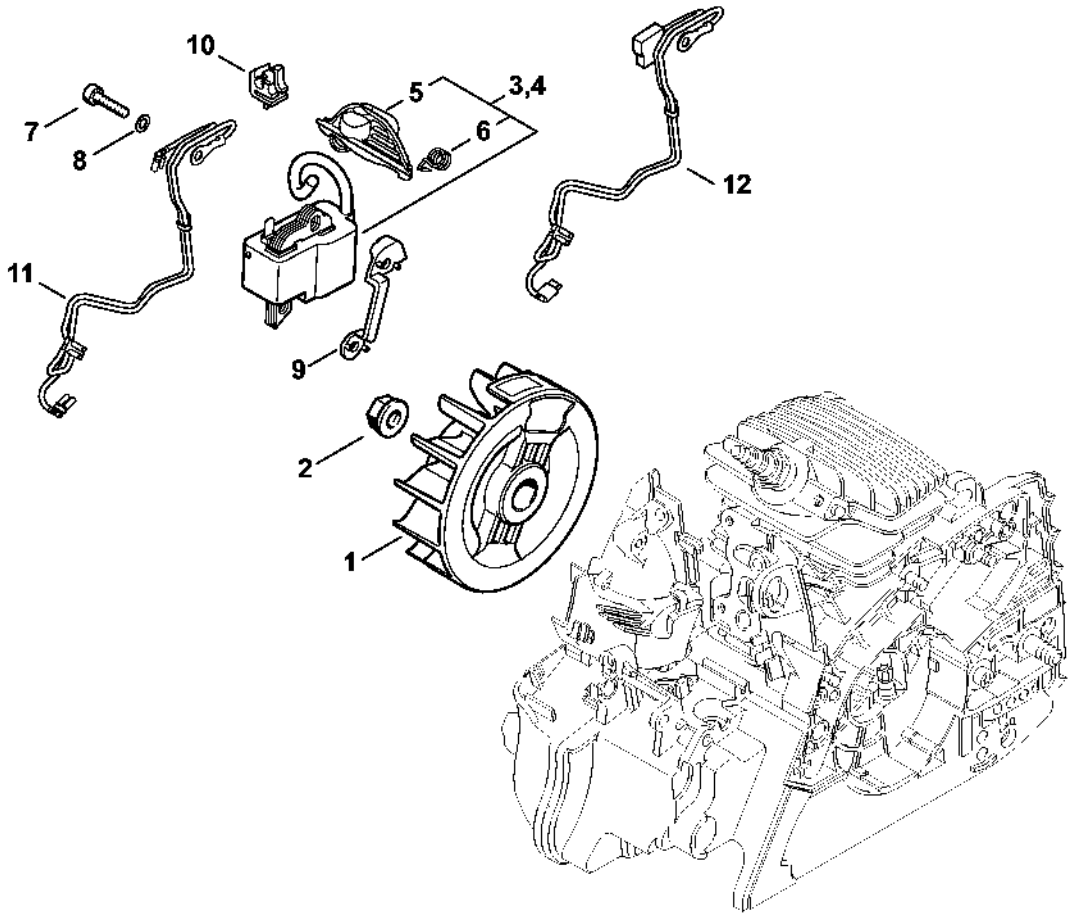

Protège-main, Frein de chaîne

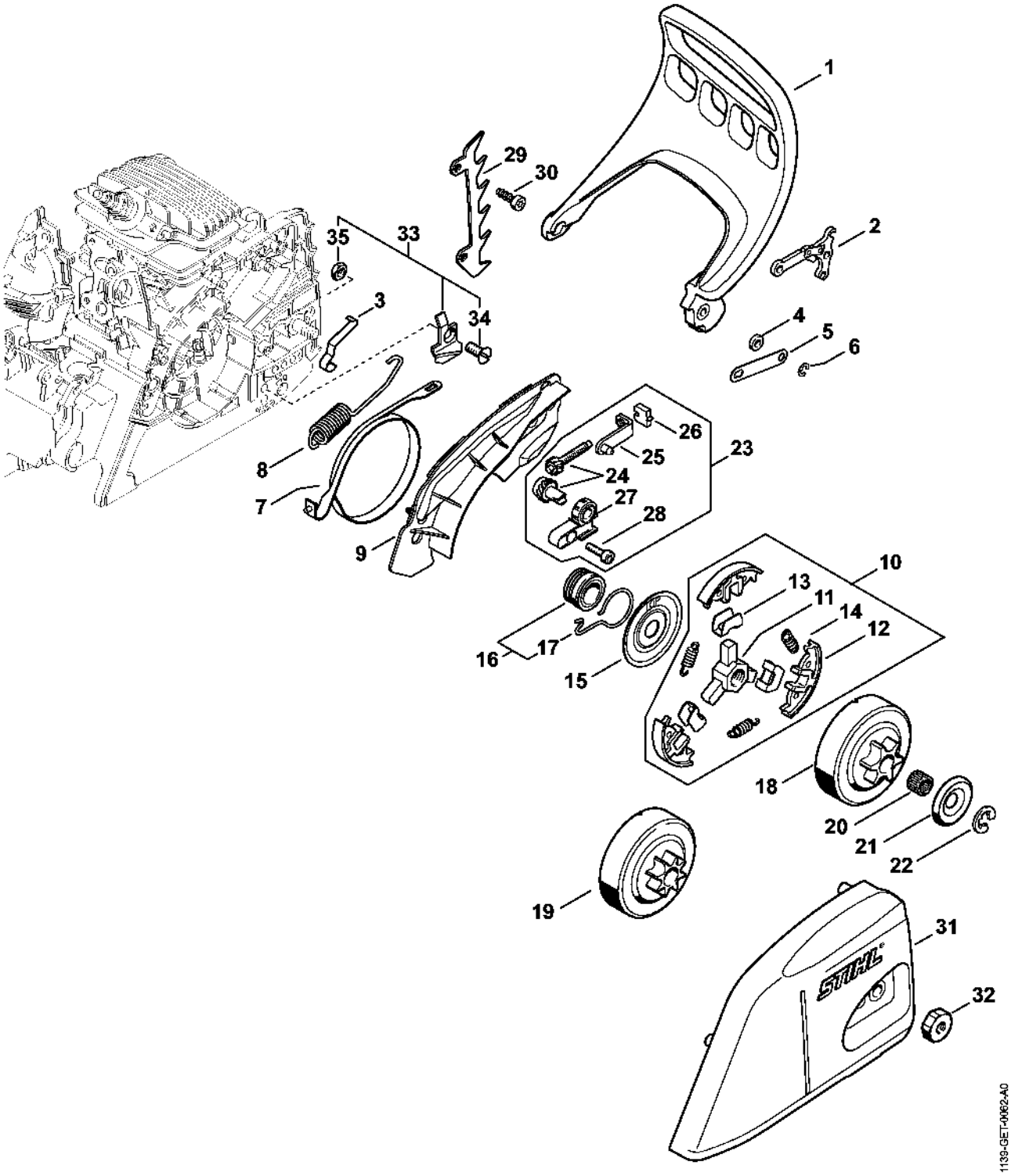

Tendeur de chaîne rapide

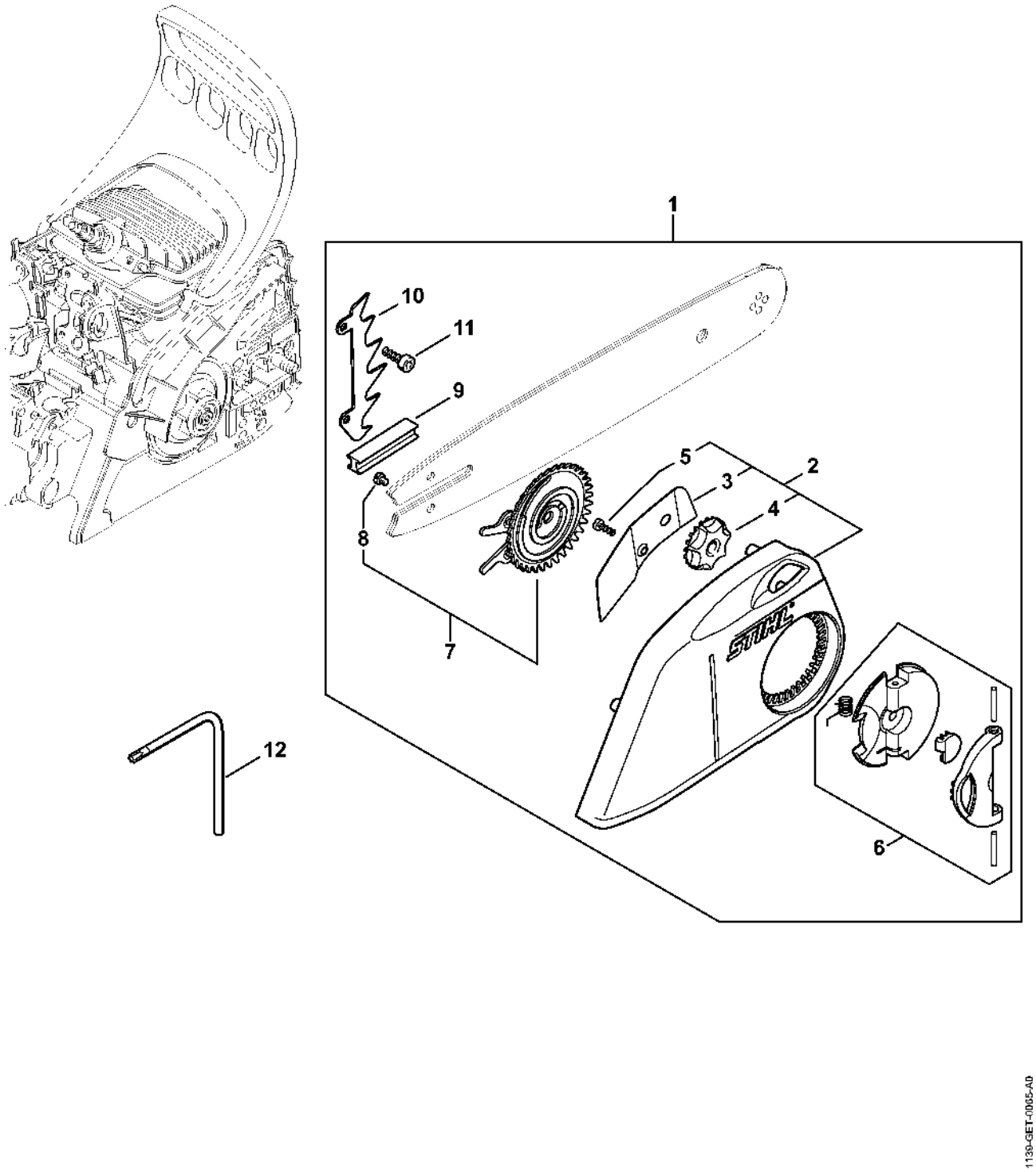

Filtre à air, Coude

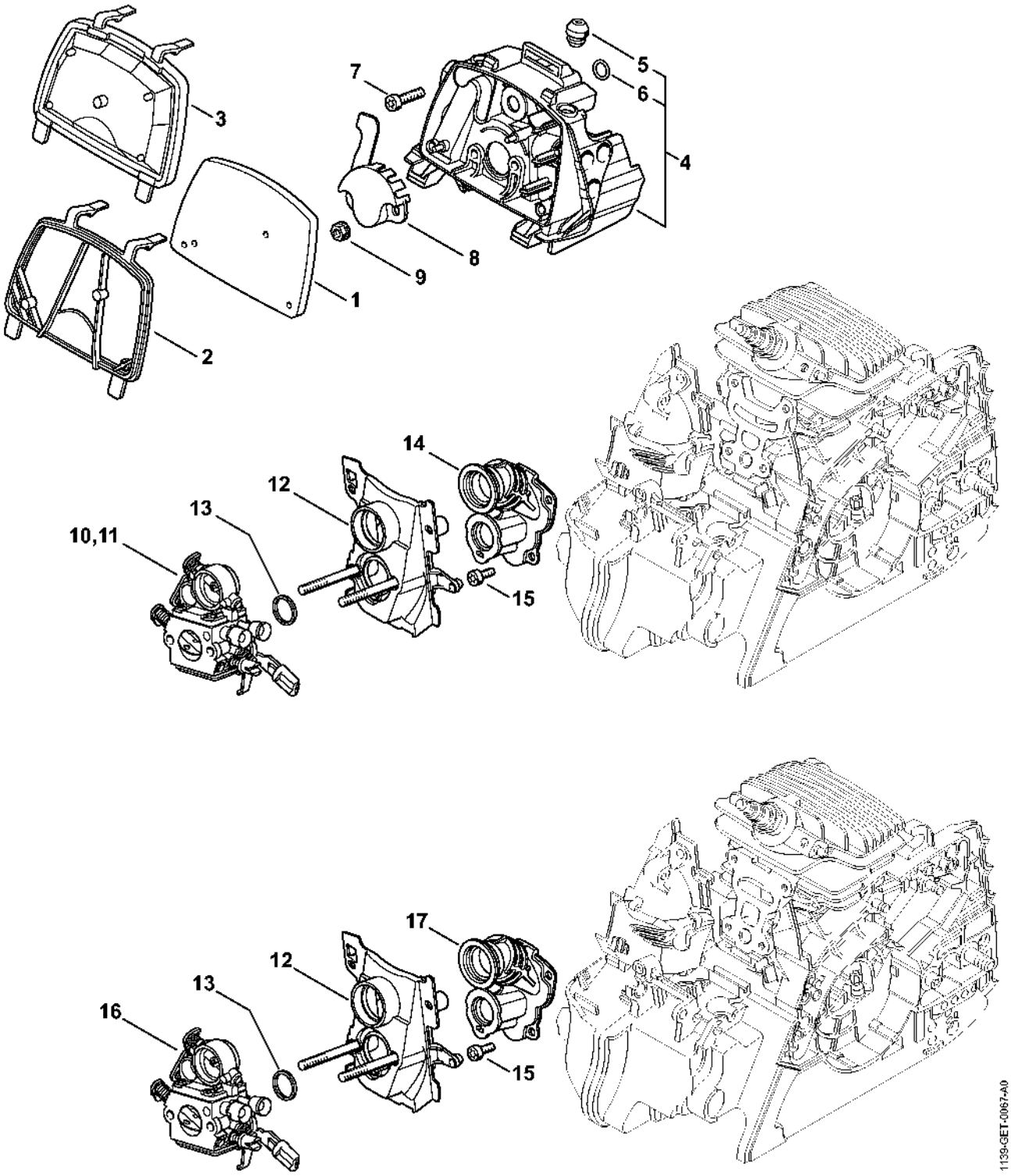

Carburateur 1139/30

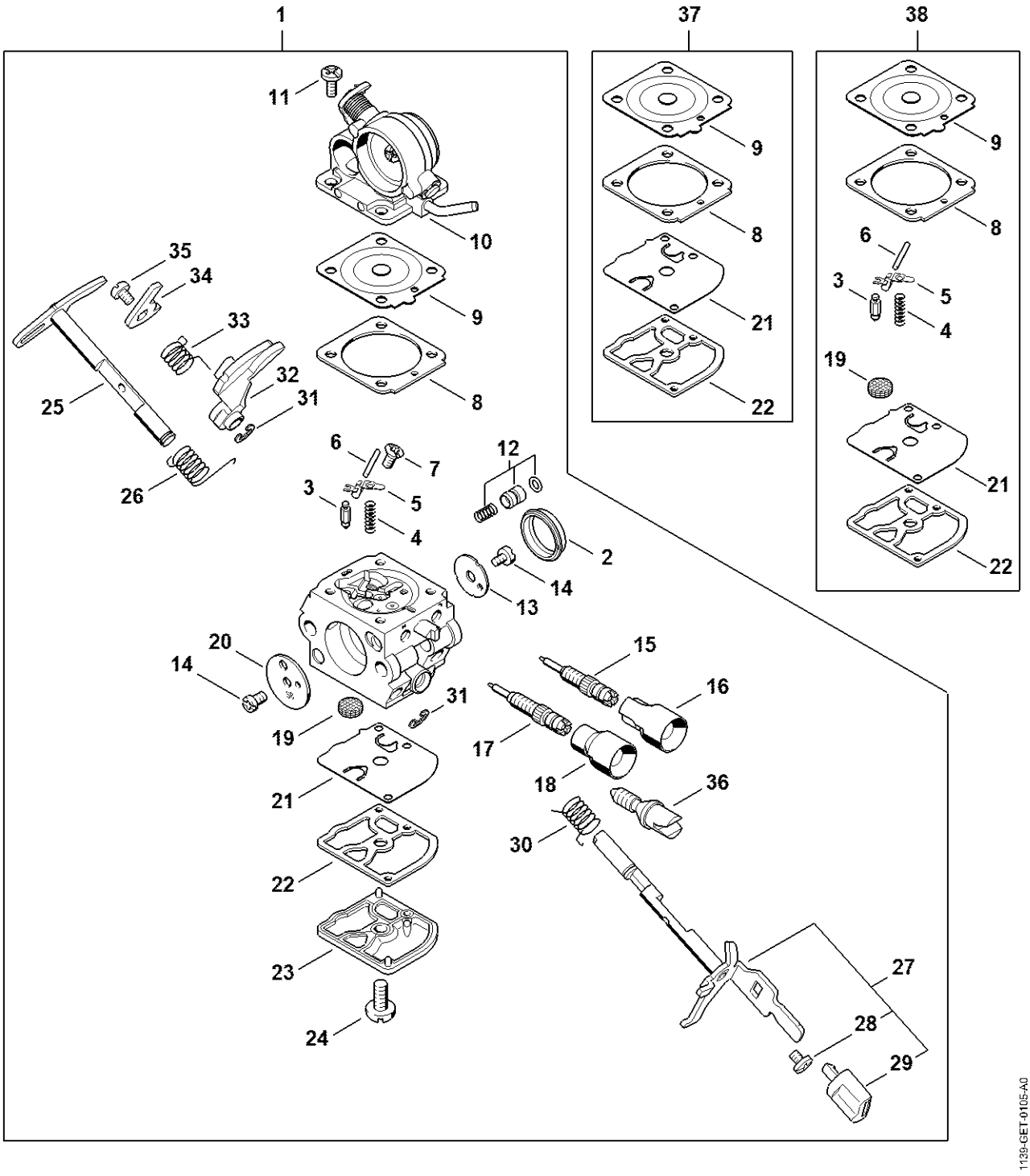

Carburateur 1139/29; C1Q-S270

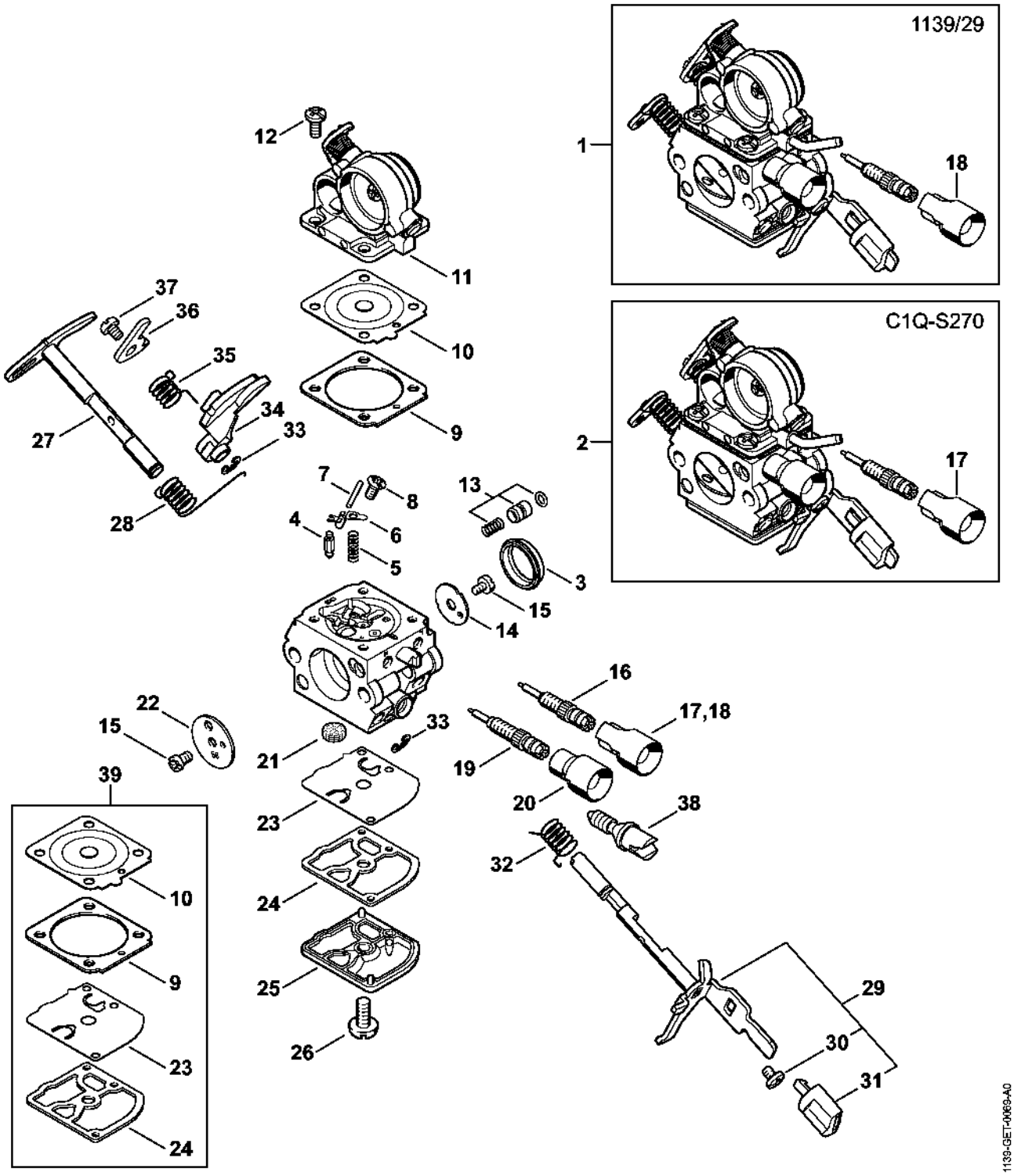

Carburateur C1Q-S217

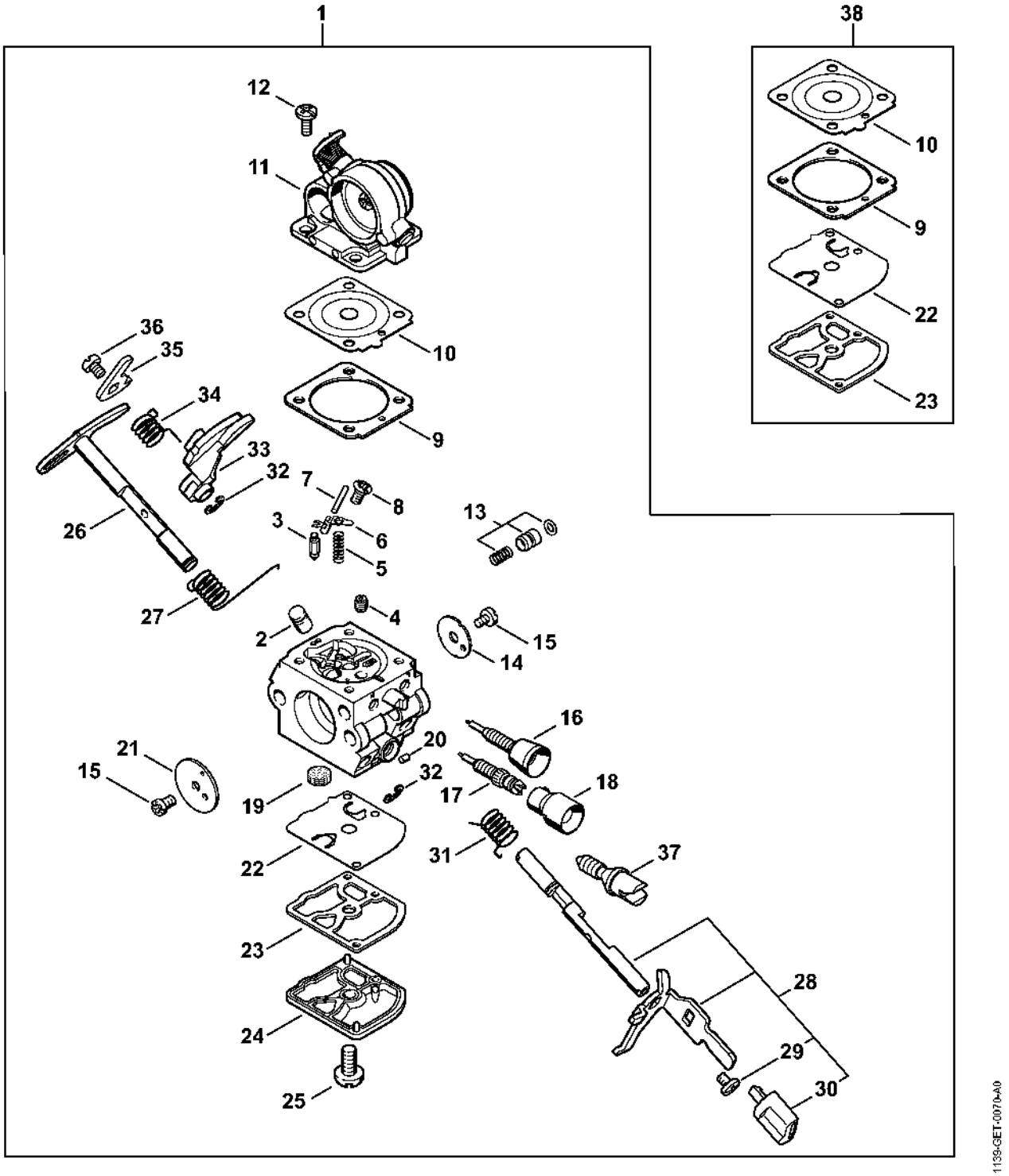

Carburateur C1Q-S123

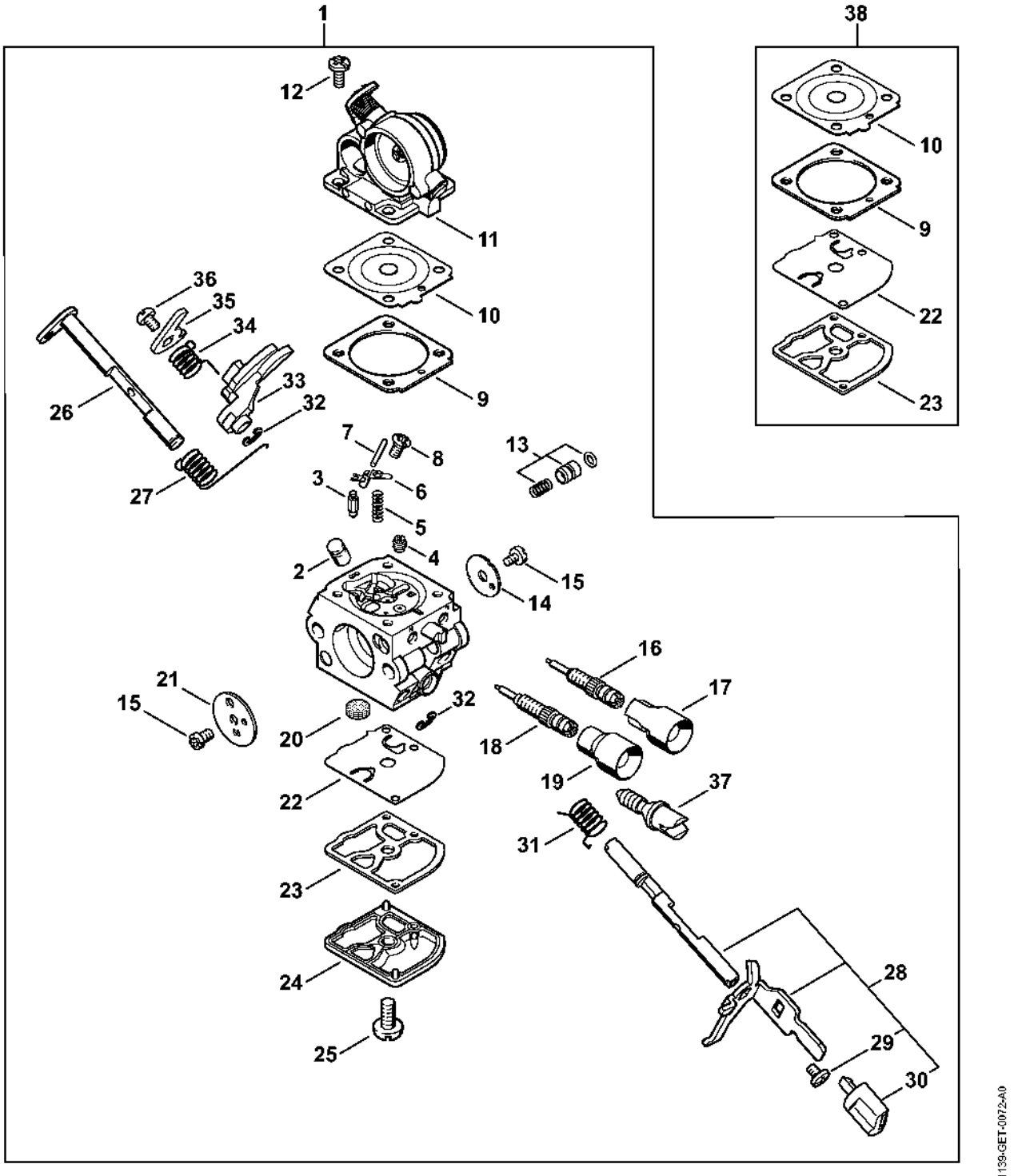

Cadre de poignée, Capot

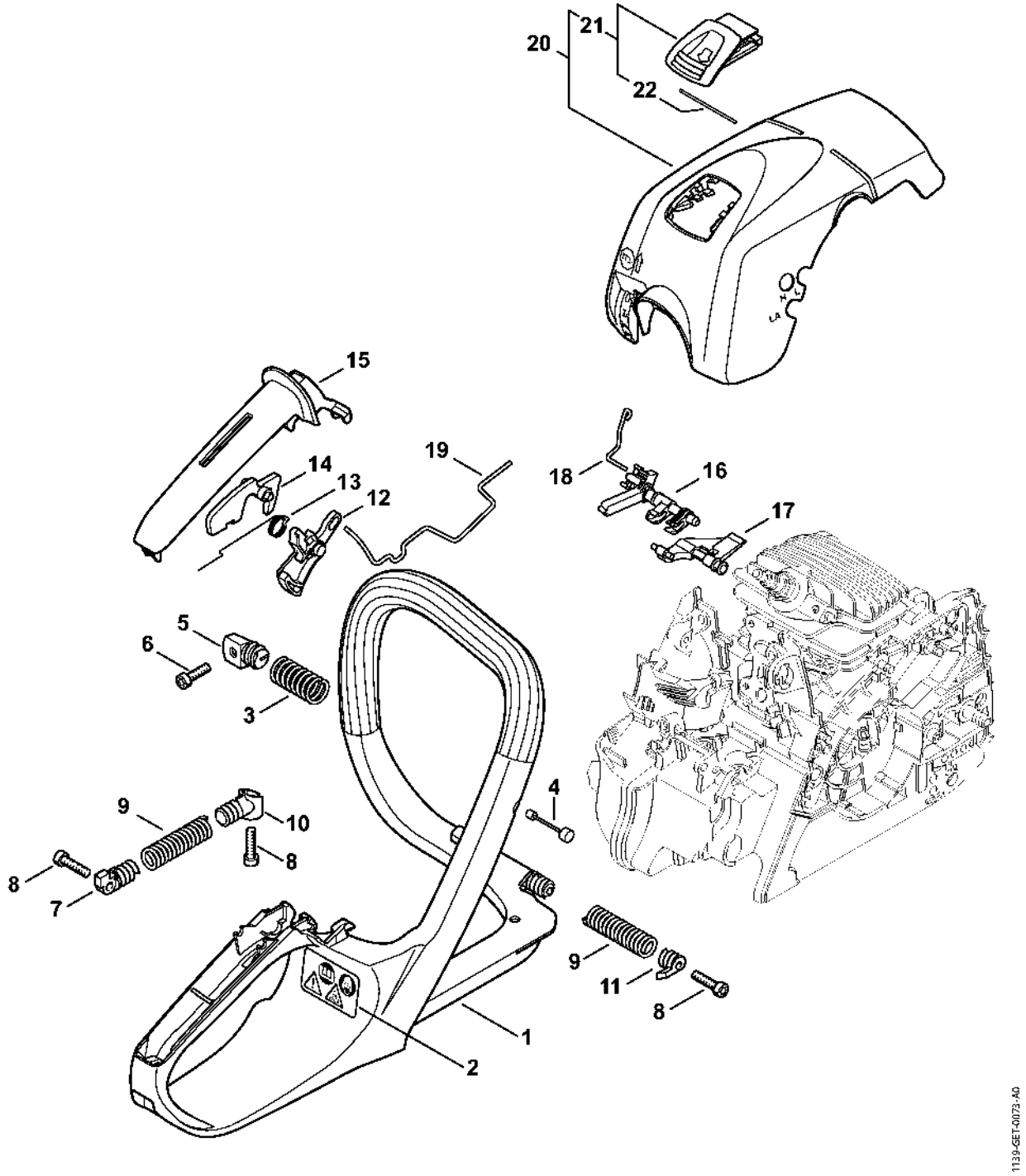

Laser 2-in-1

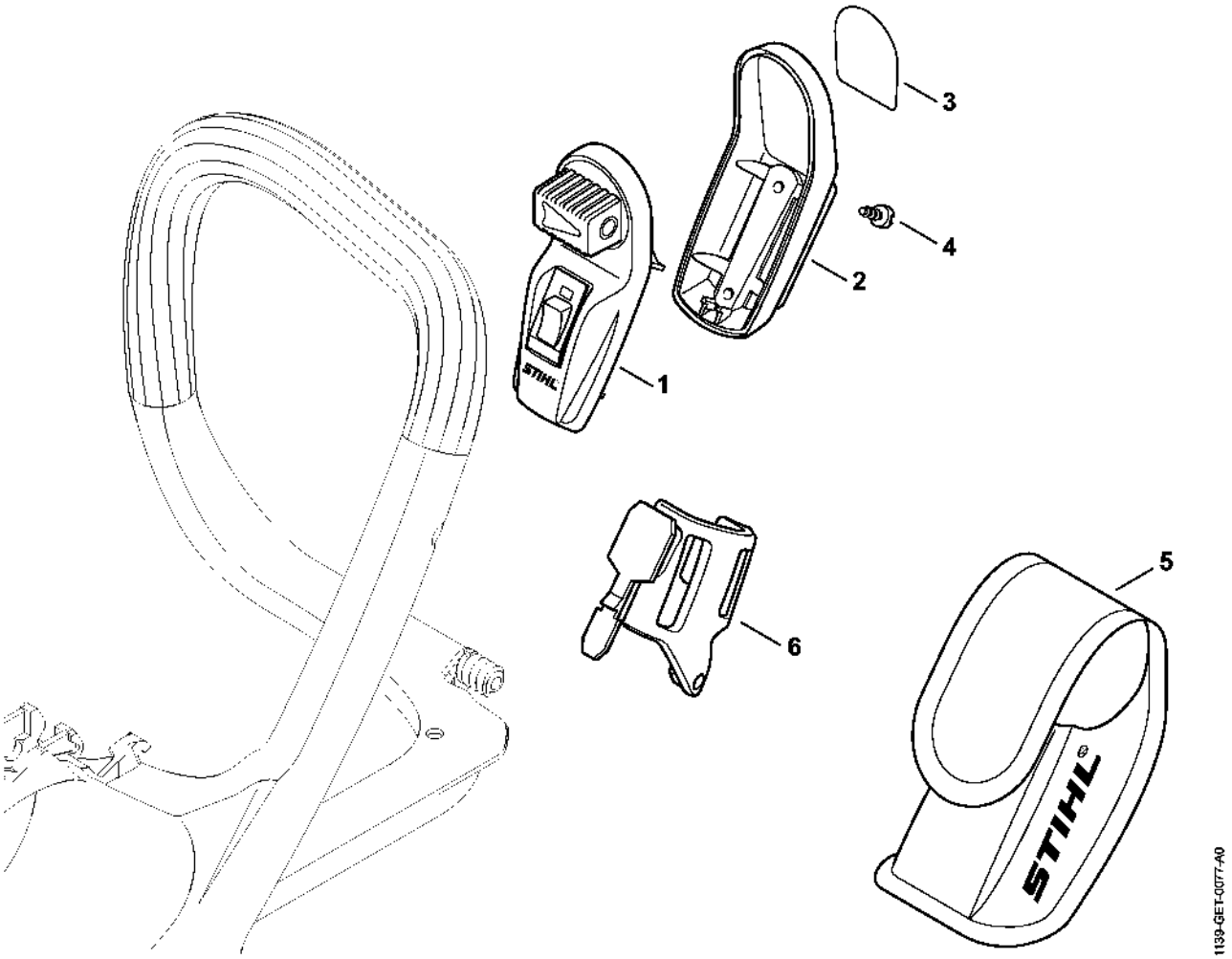

Numéro de machine

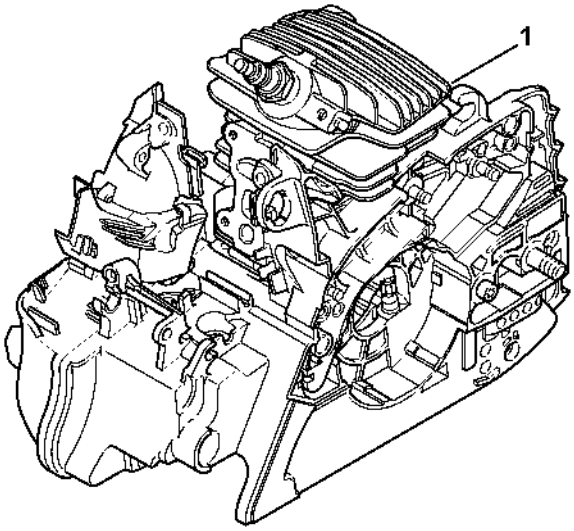

1139-SET-0078-A0