Stihl
MS 170

Rozkres je dokumentace výrobce (© příslušný výrobce) a slouží k identifikaci dílů. Pro výběr dílu se vždy řiďte katalogovým číslem.

Carter moteur

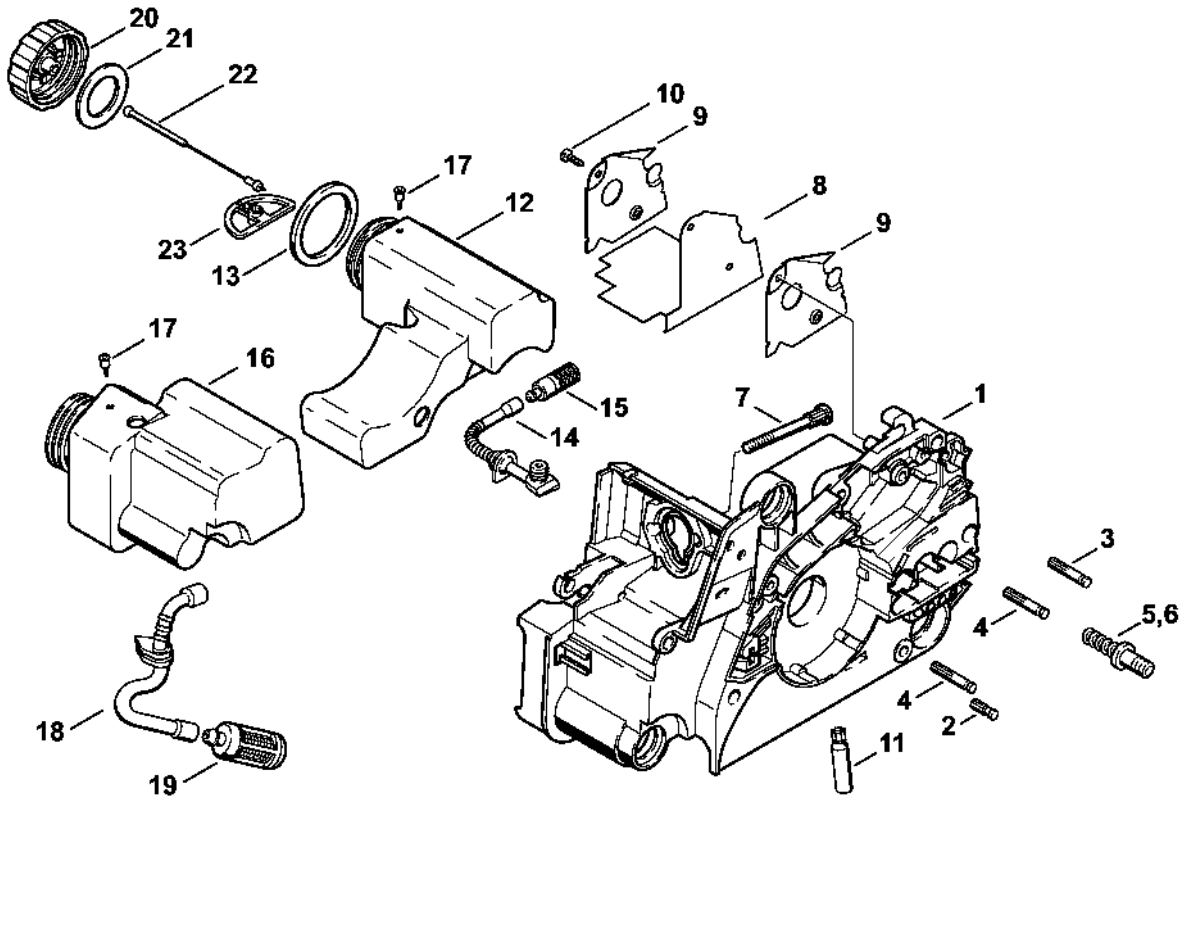

Cylindre

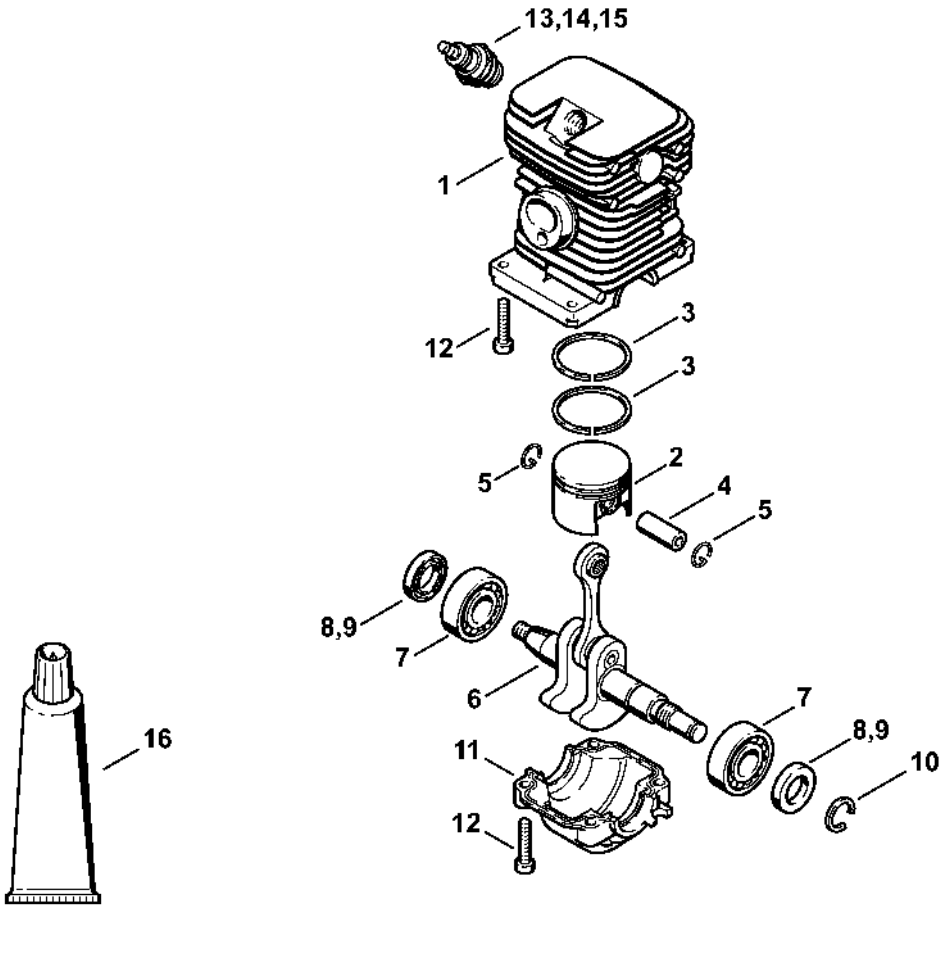

Silencieux

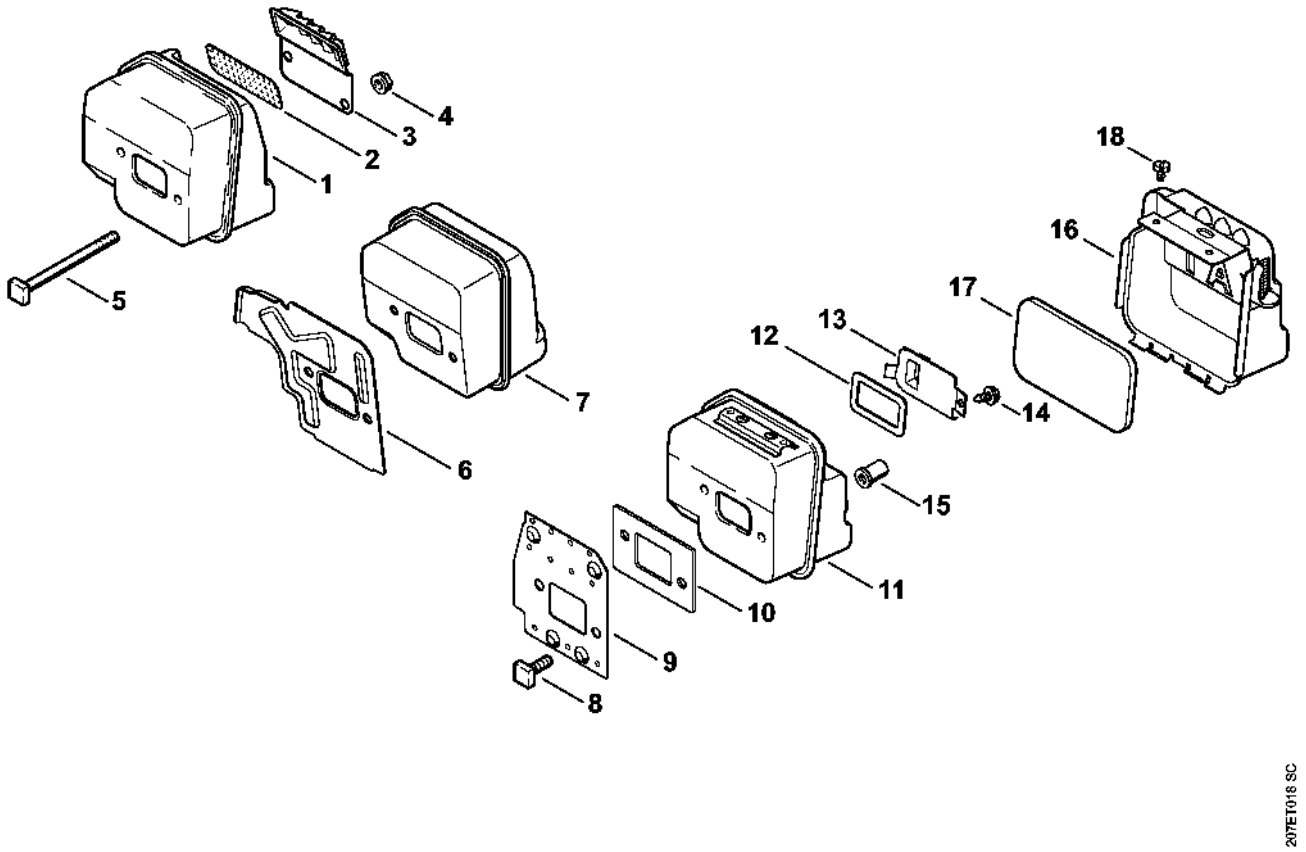

Dispositif de lancement

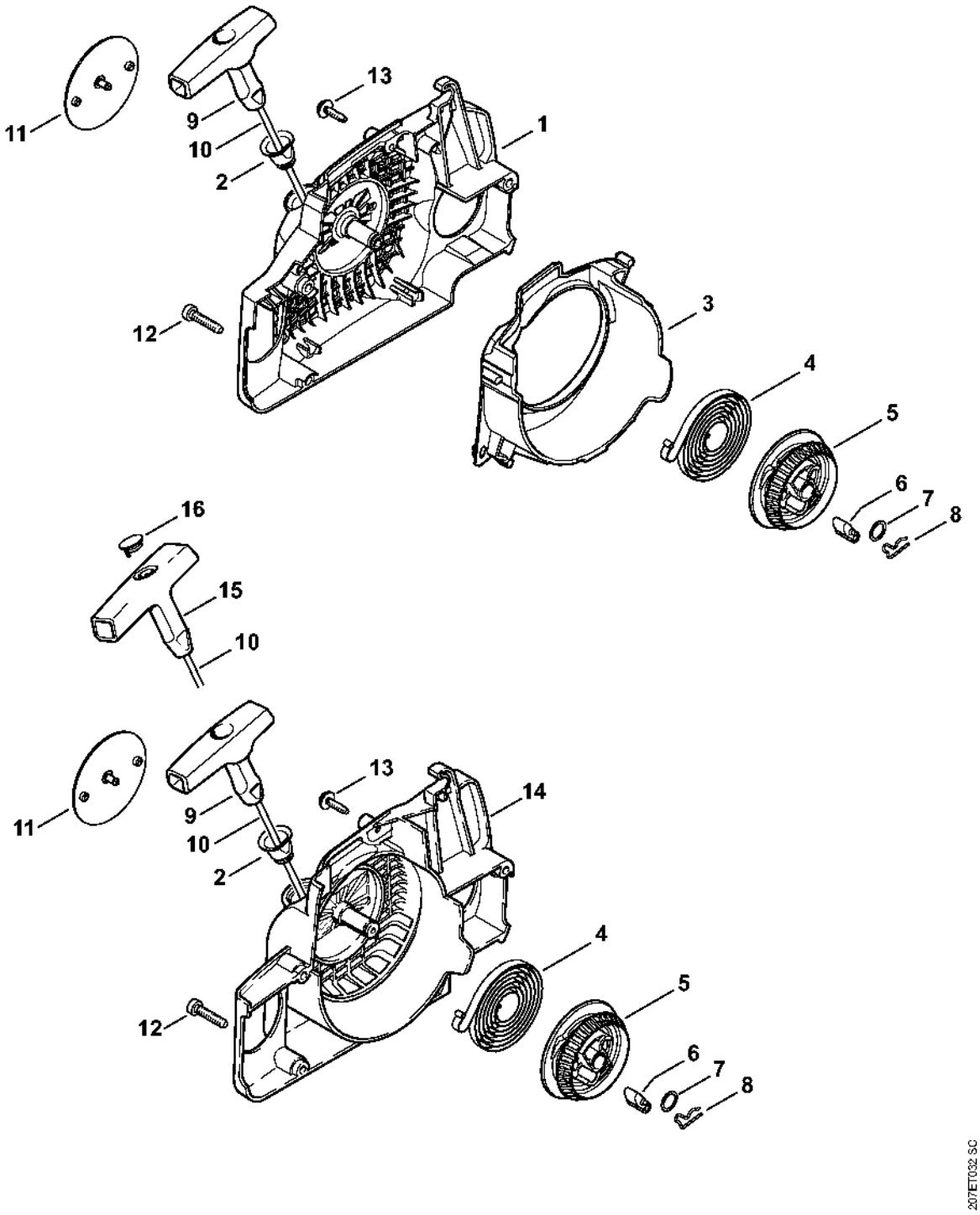

Dispositif d'allumage, Système AV

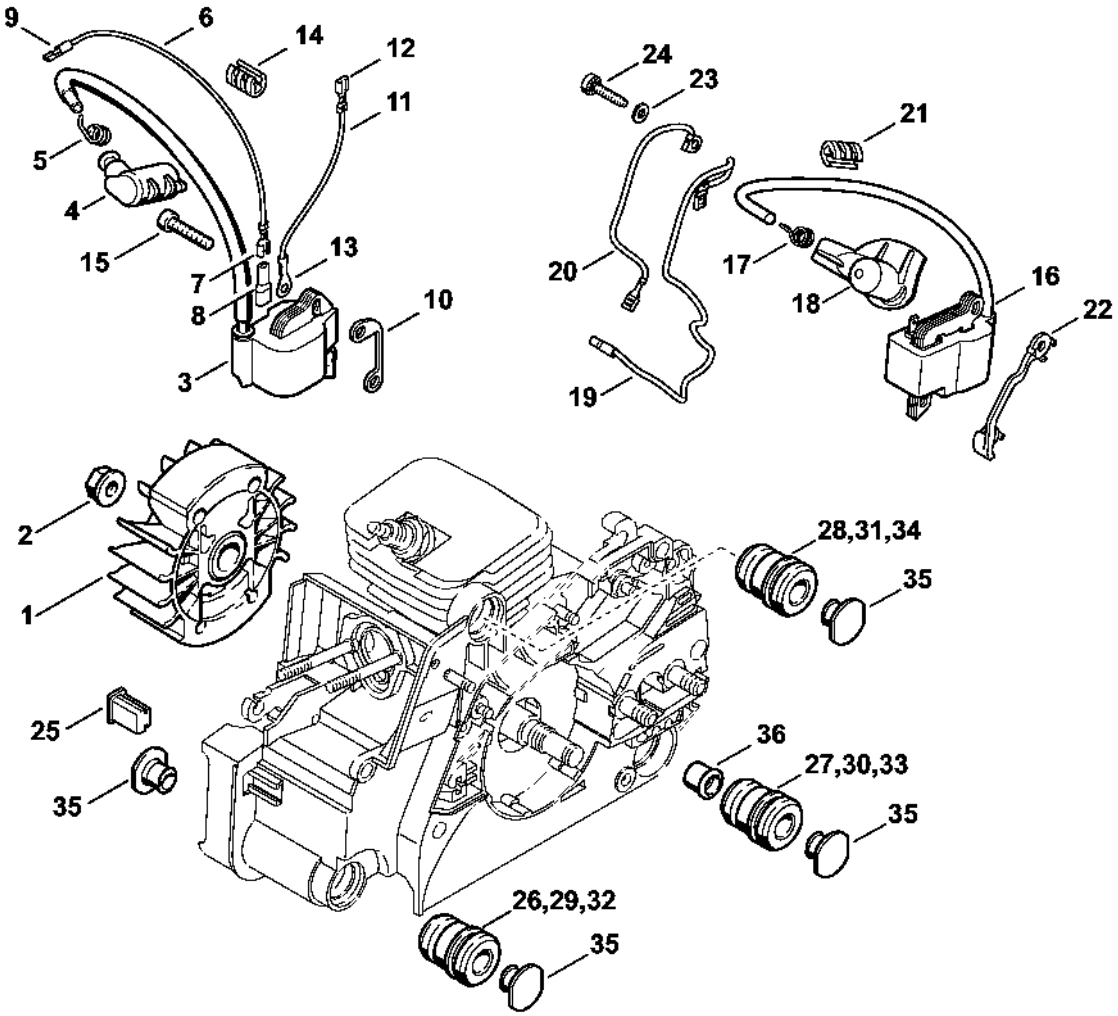

Protège-main, Frein de chaîne

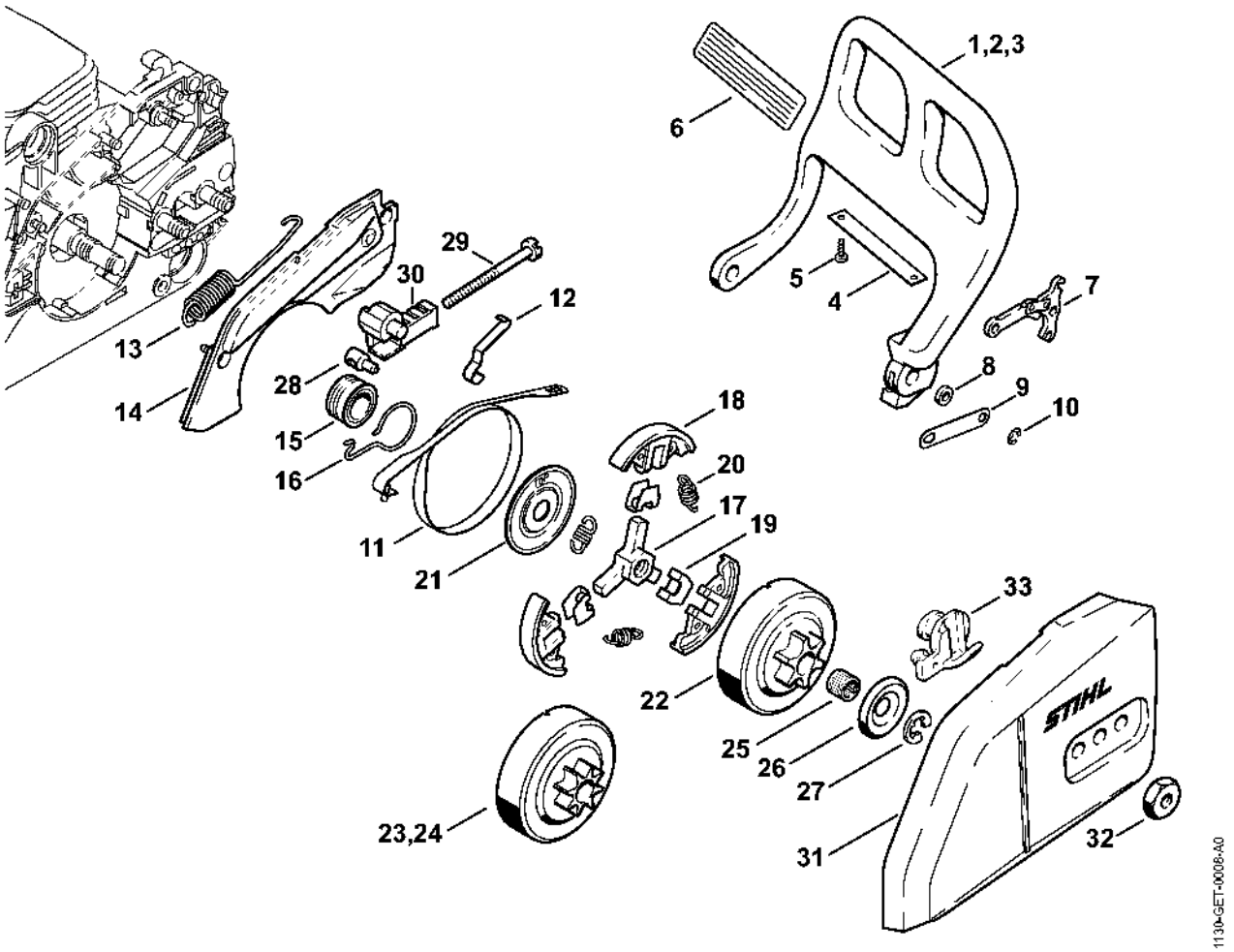

Tendeur de chaîne rapide

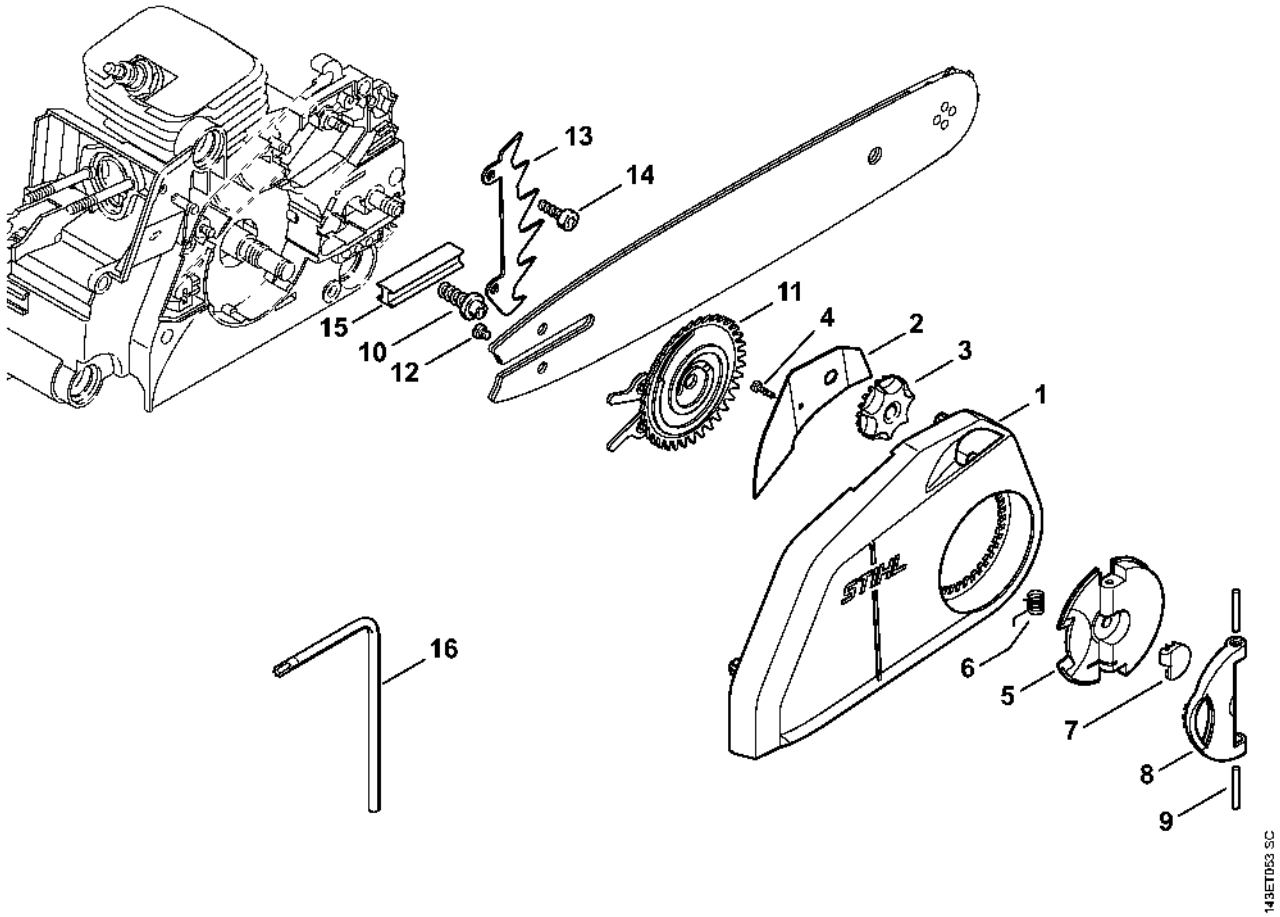

Filtre à air, Capot

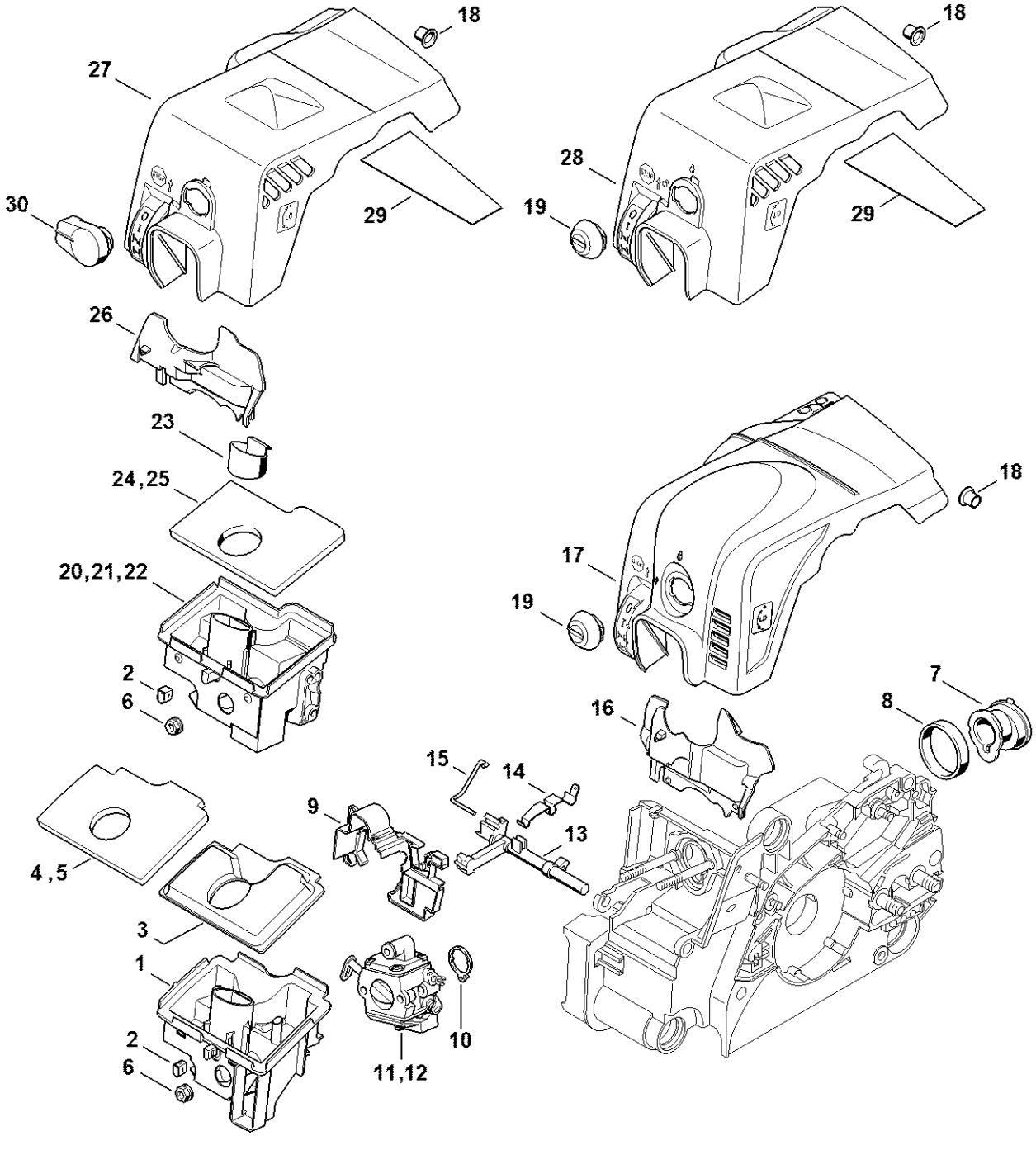

Carburateur C1Q-S57, C1Q-S57, C1Q-S264

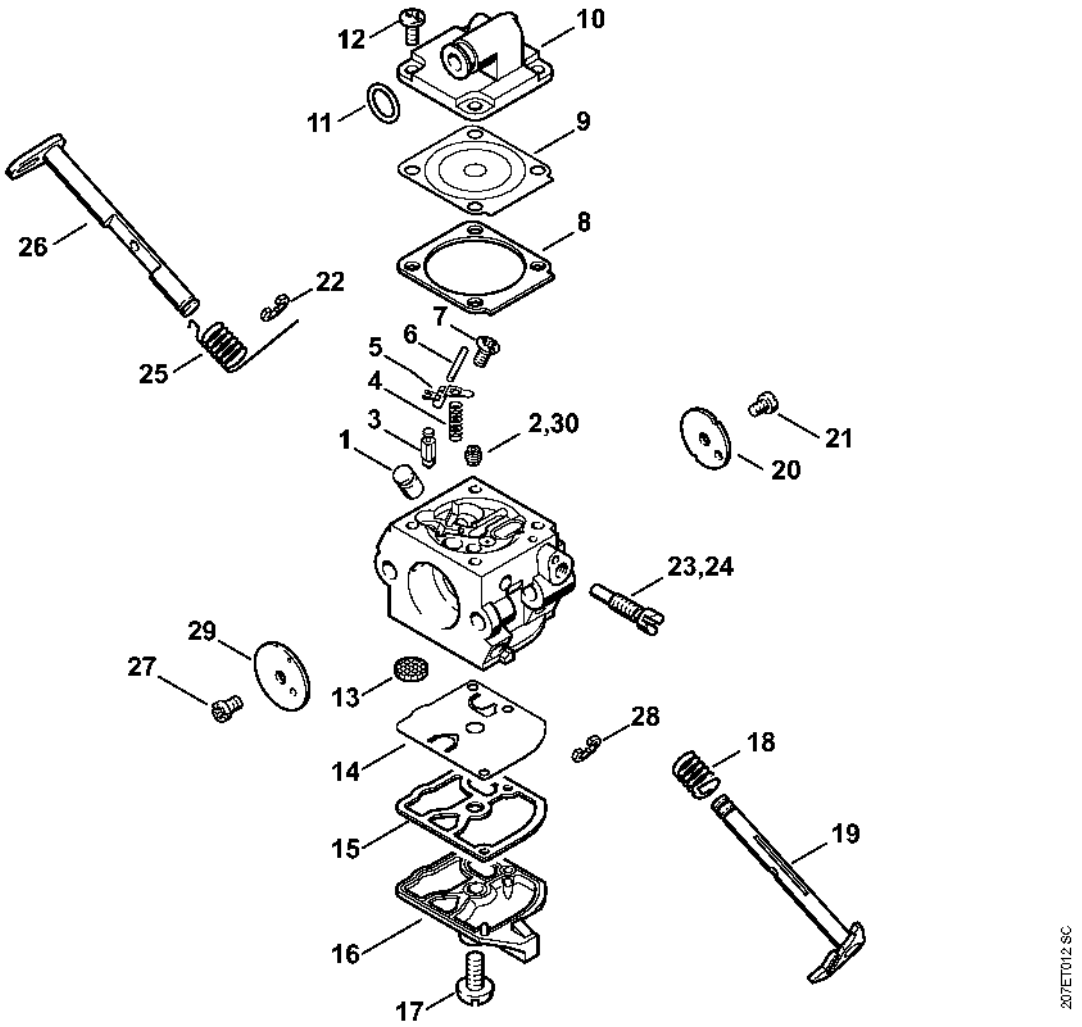

Cadre de poignée, Outils

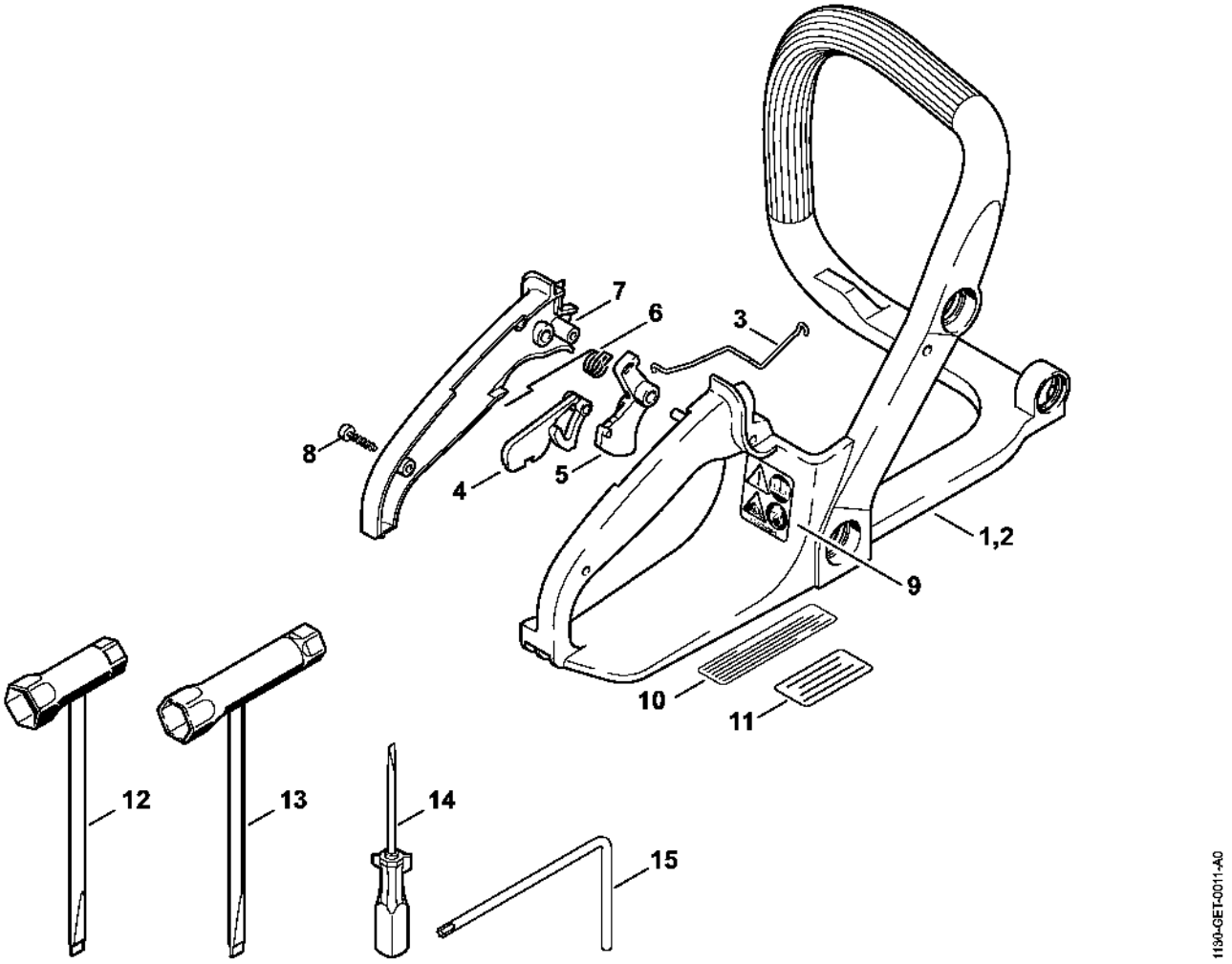

Laser 2-in-1

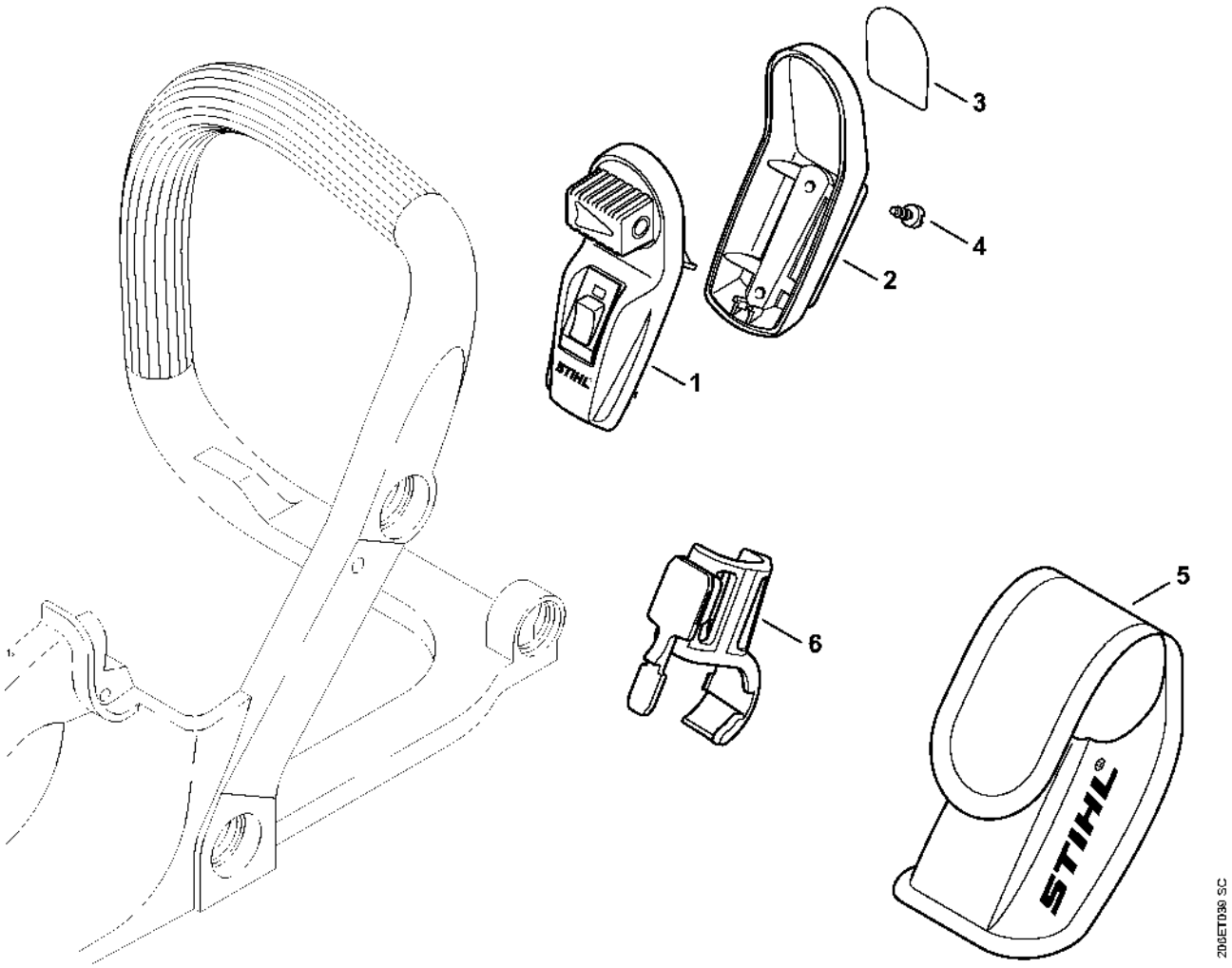

Numéro de machine

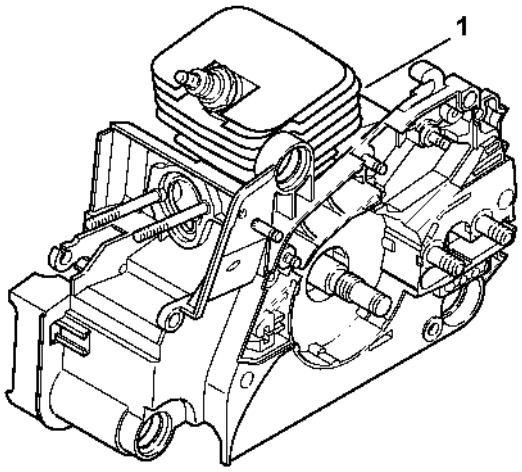

206ET096 SC

Smart Connector

