Stihl

MS 151 TC-E

Rozkres je dokumentace výrobce (© příslušný výrobce) a slouží k identifikaci dílů. Pro výběr dílu se vždy řiďte katalogovým číslem.

Cylindre avec piston, Dispositif d'allumage

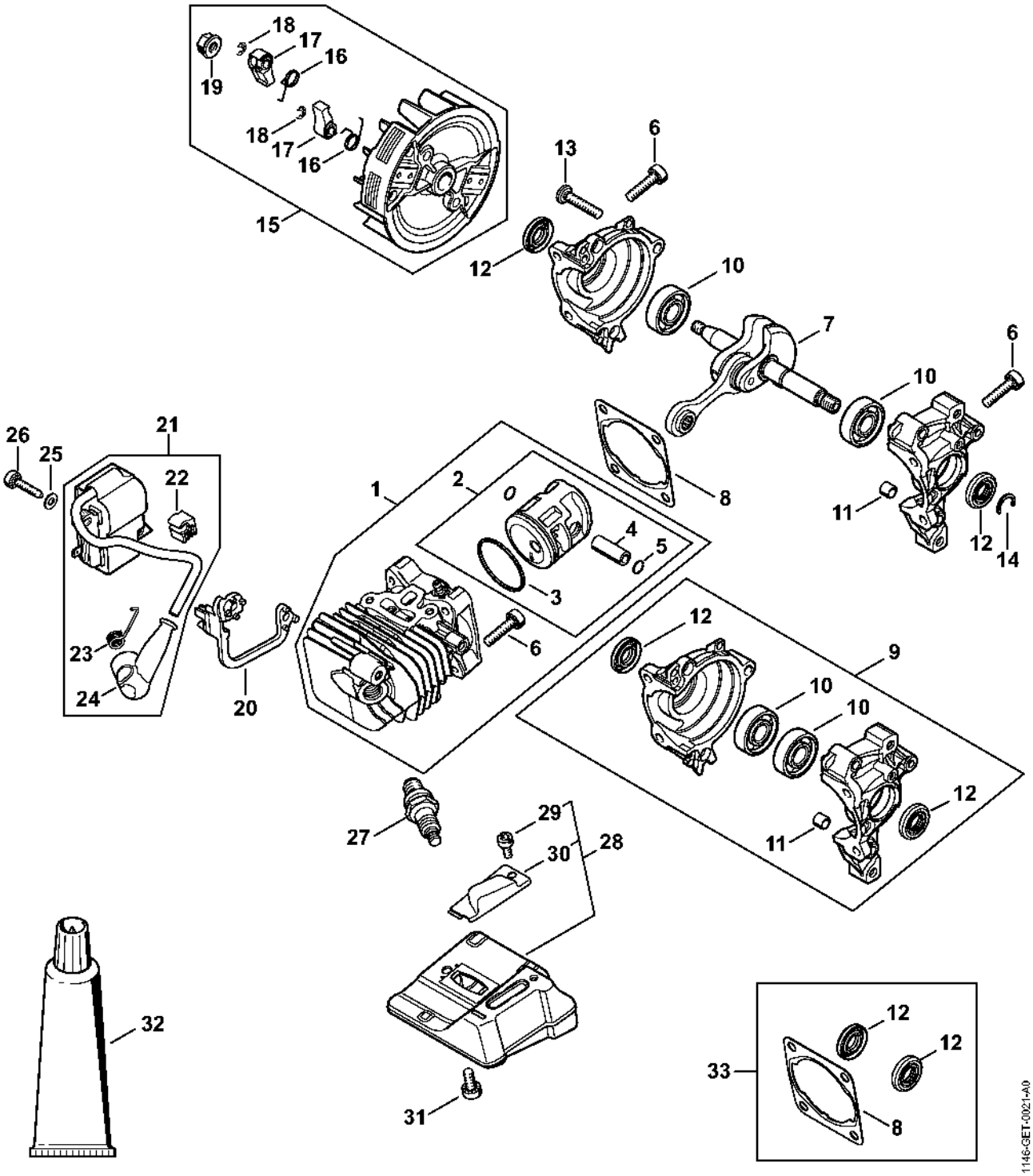

Carter moteur

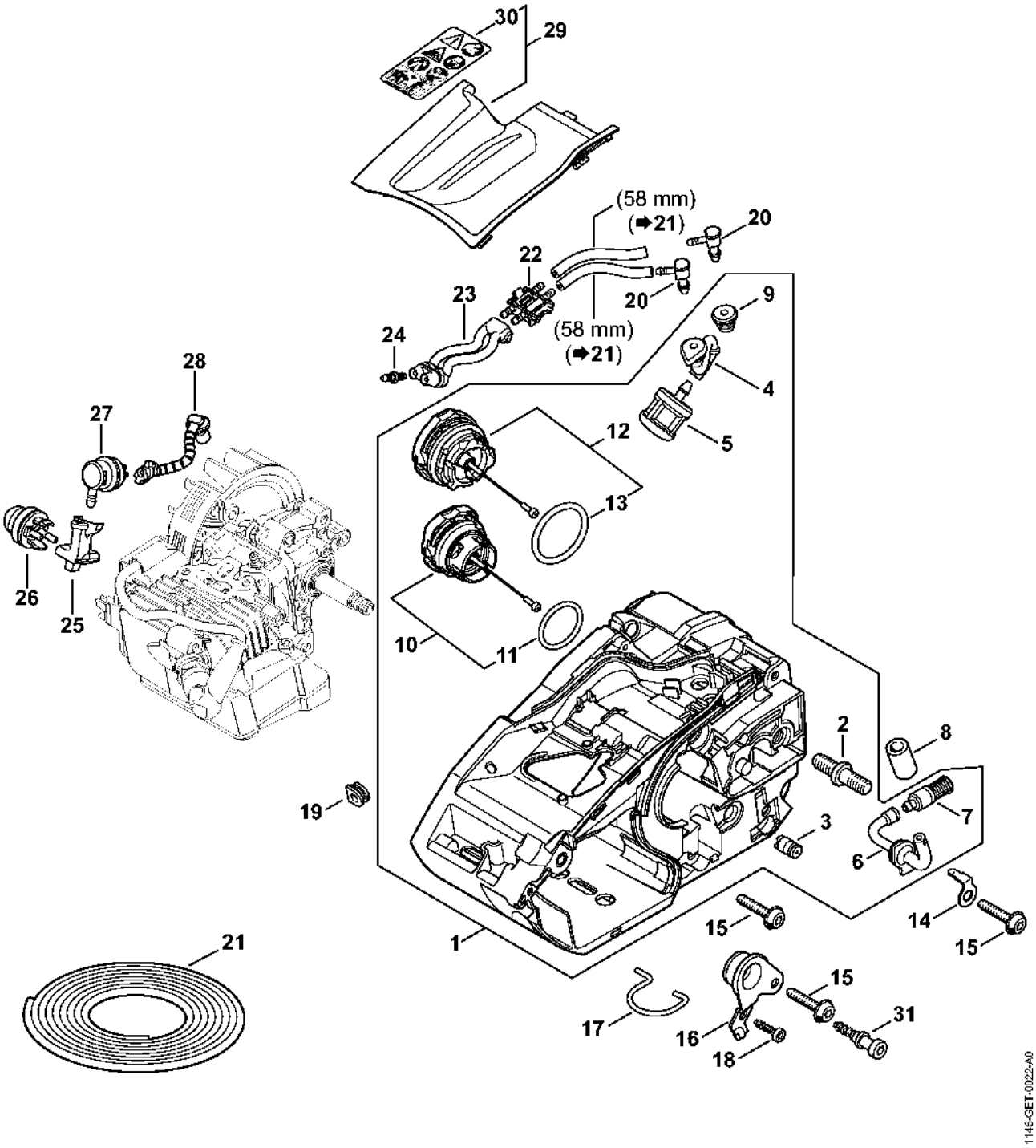

Pompe à huile, Embrayage

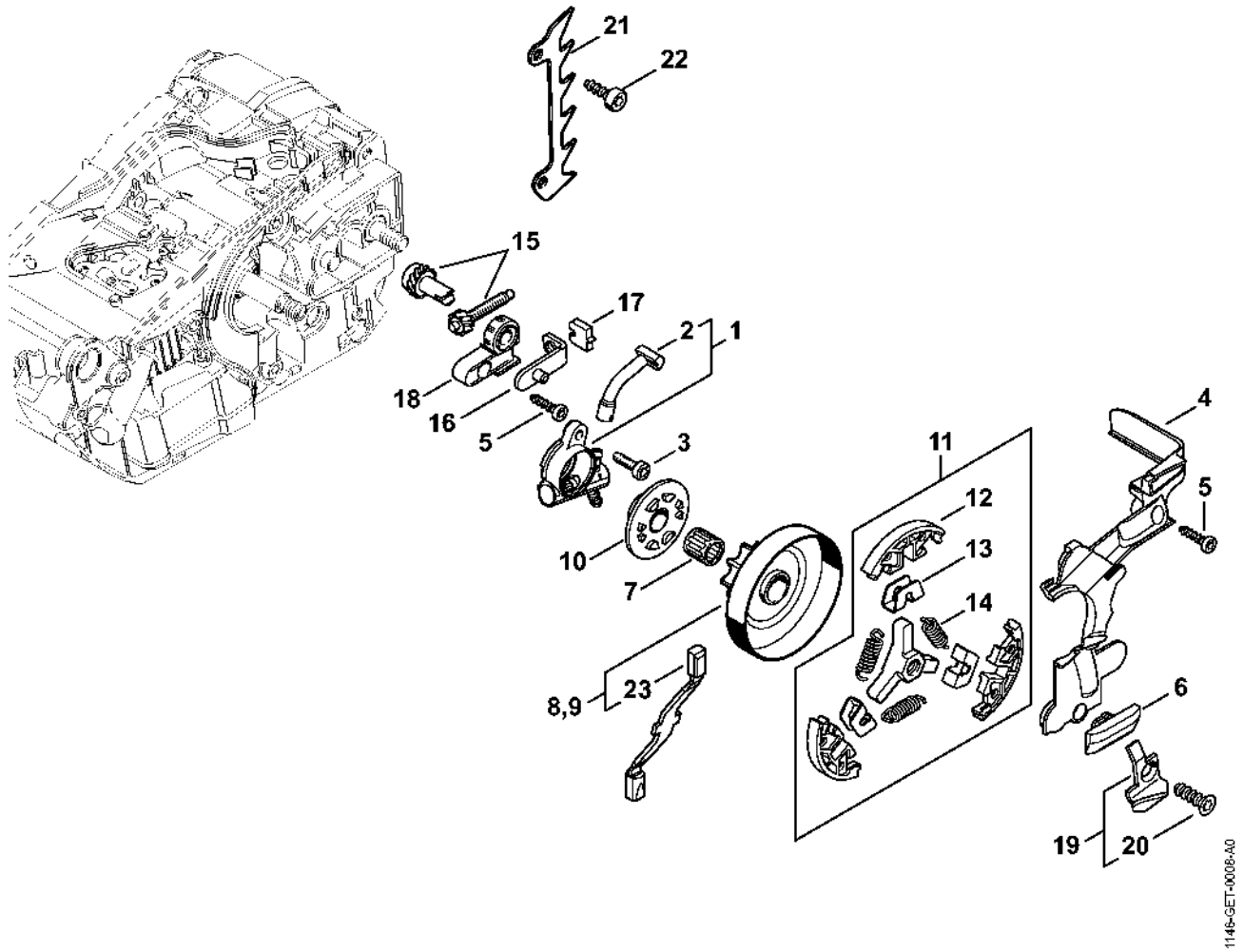

Couvercle de pignon

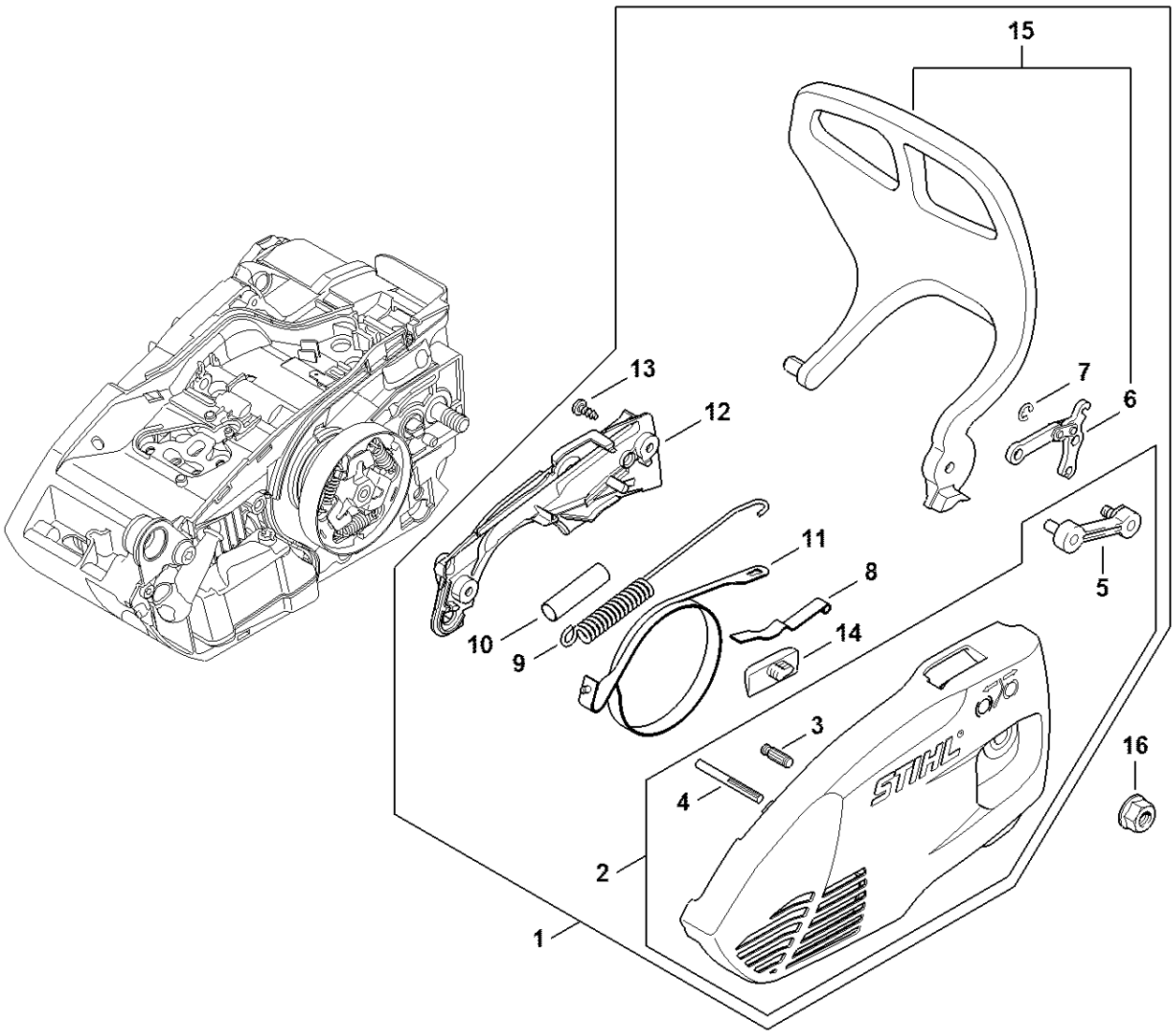

Dispositif de lancement

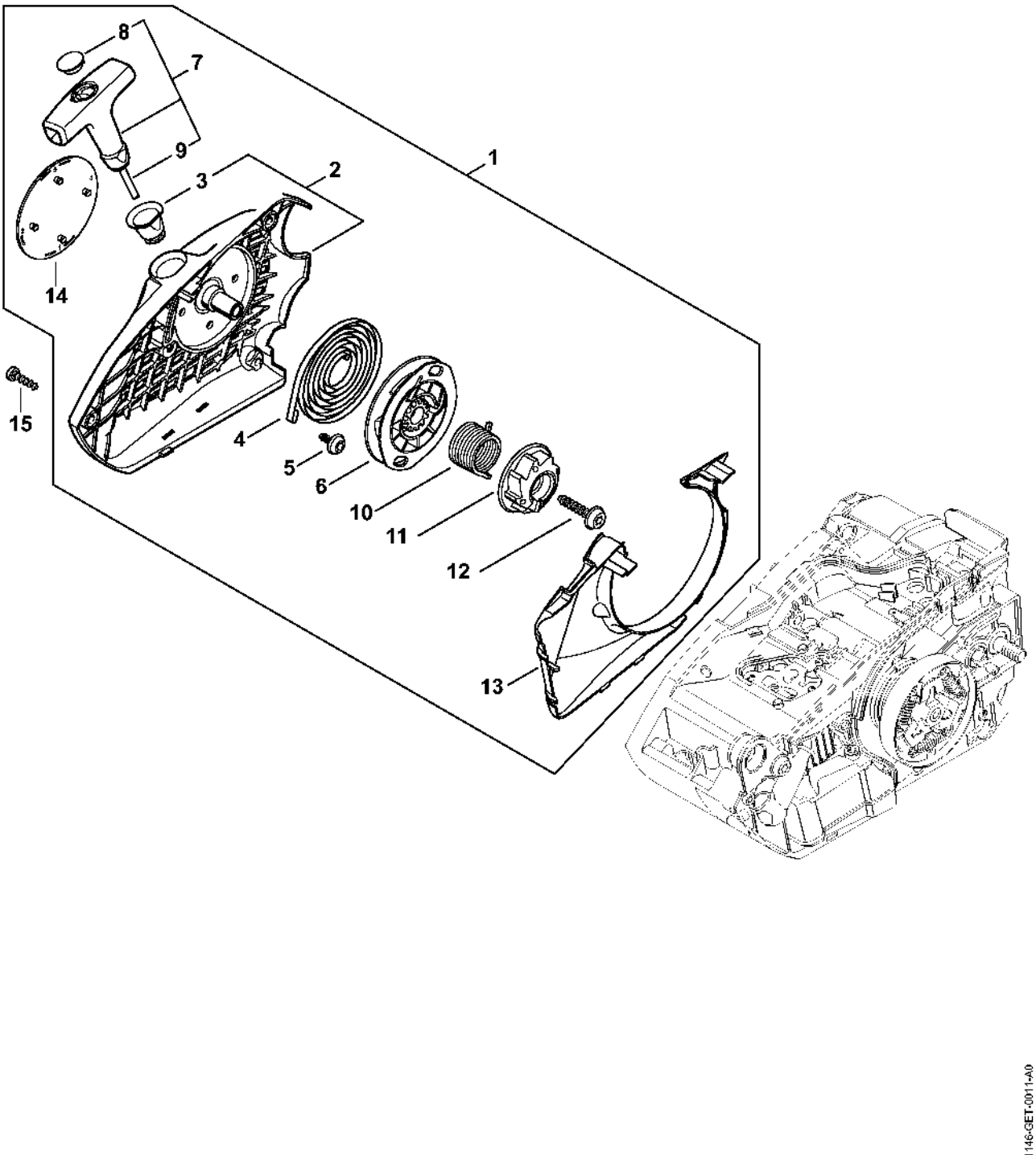

Carter de poignée, Poignée tubulaire

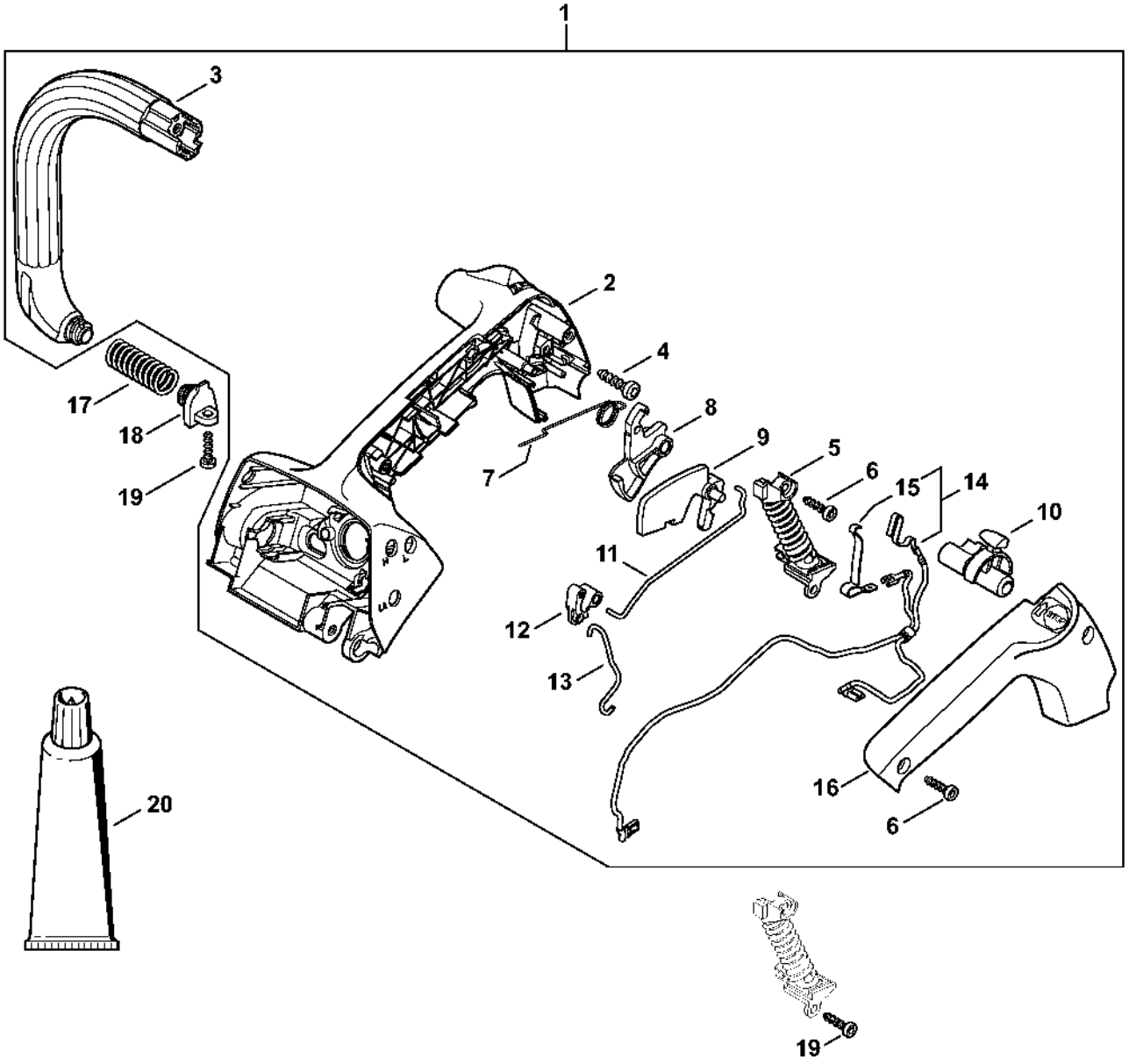

Filtre à air, Couvercle de carter de carburateur

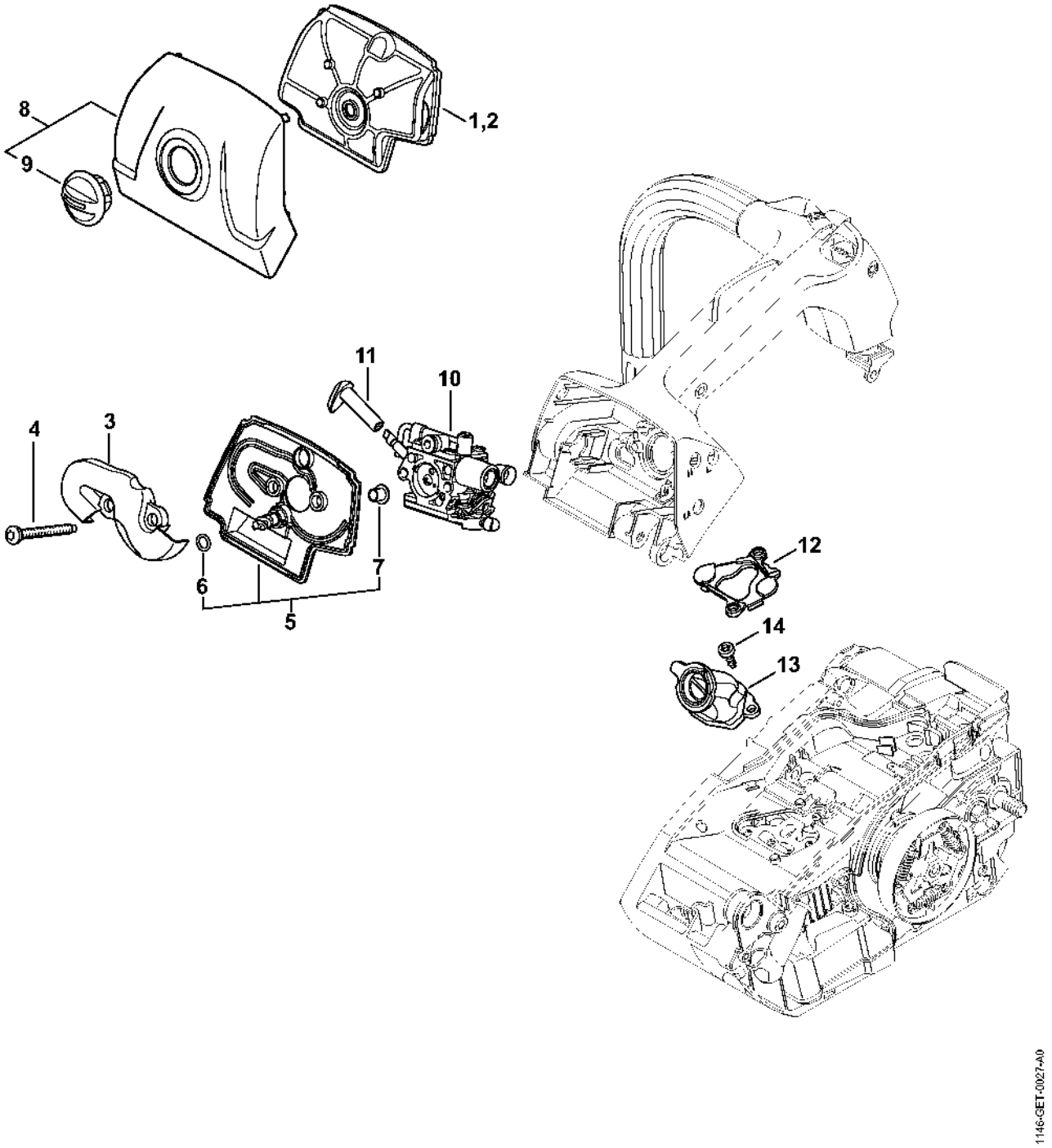

Carburateur 1146/05

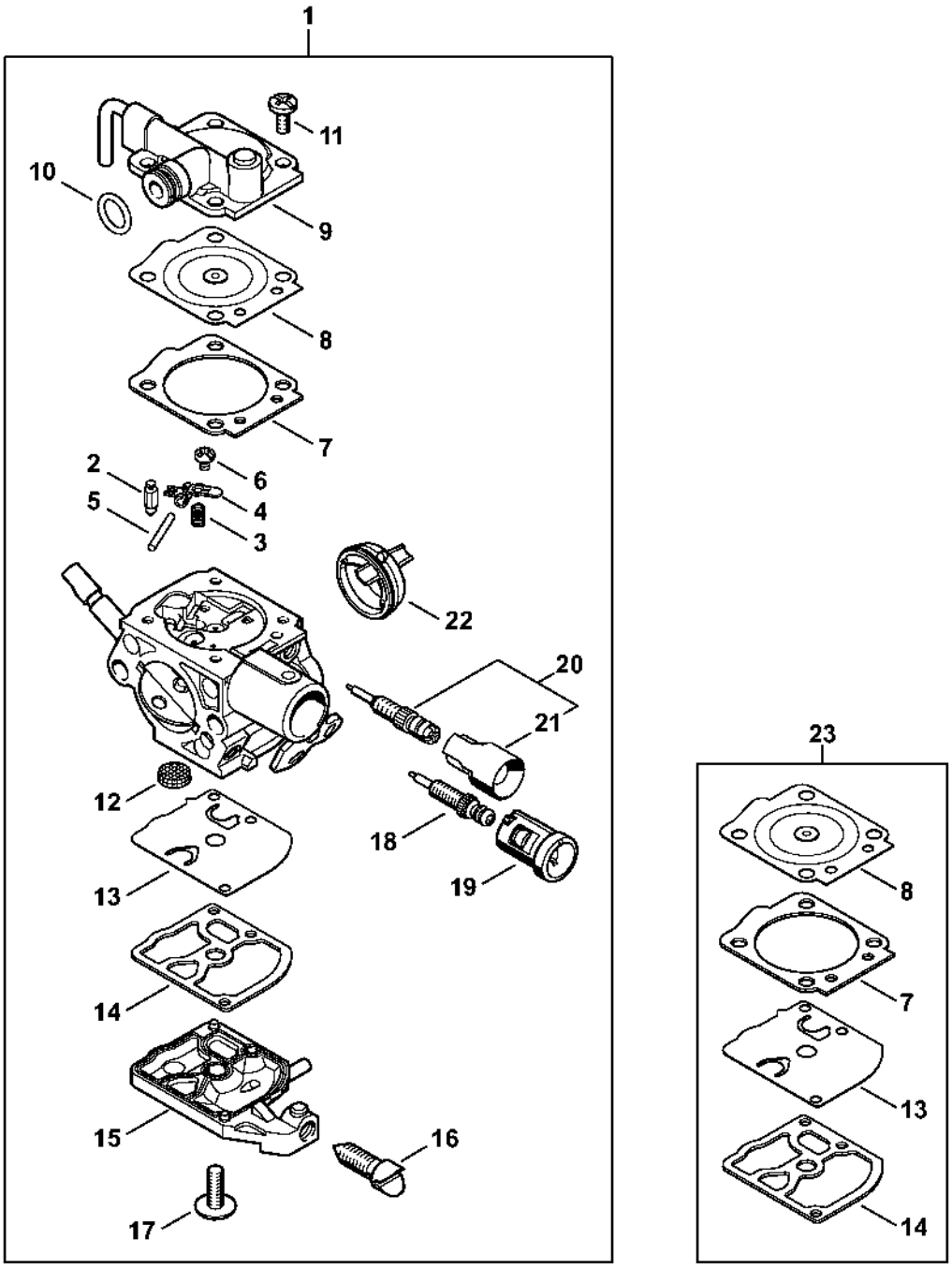

Numéro de machine

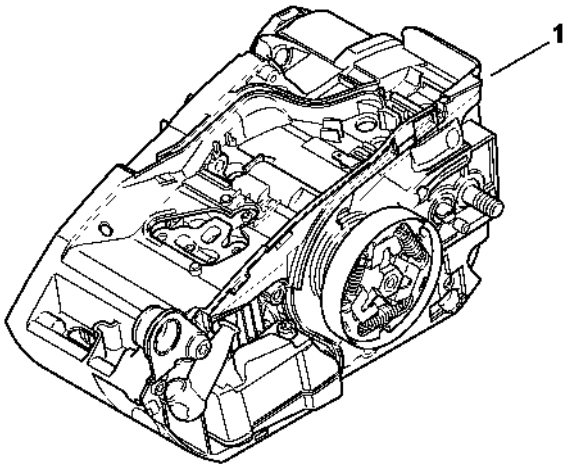

2011ET010 SC