Stihl

MH 600

Rozkres je dokumentace výrobce (© příslušný výrobce) a slouží k identifikaci dílů. Pro výběr dílu se vždy řiďte katalogovým číslem.

A - Guidon

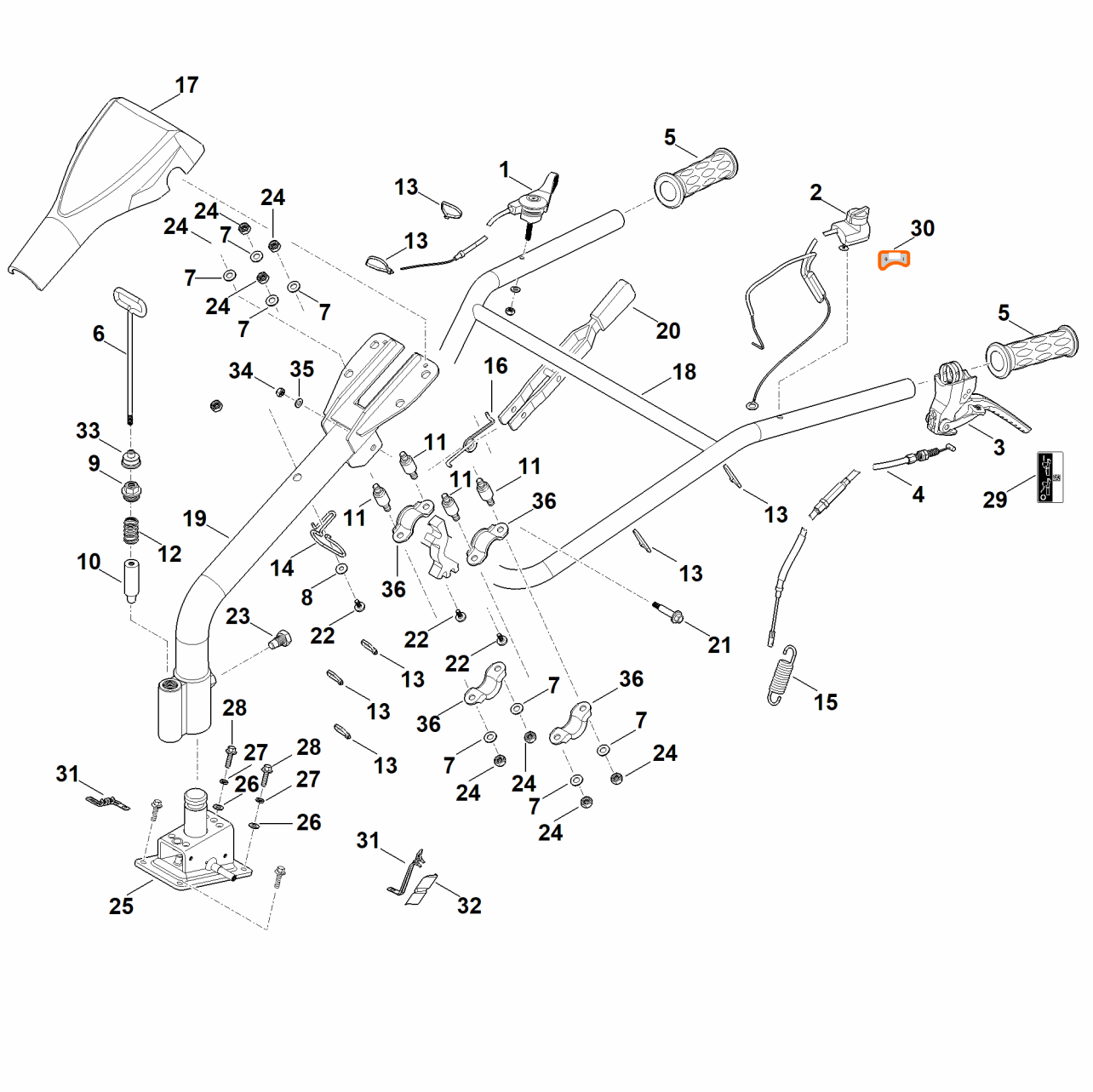
17
5
1
13
2
30
24
24
24
7
13
7
24
7
7
20
5
6
34
35
16
18
33
11
3
9
11
11
4
29
19
11
36
13
12
14
13
10
8
36
23
22
22
21
22
13
7
36
15
28
13
36
7
27
28
13
7
24
31
26
27
24
24
7
26
24
31
25
32

B - Moteur

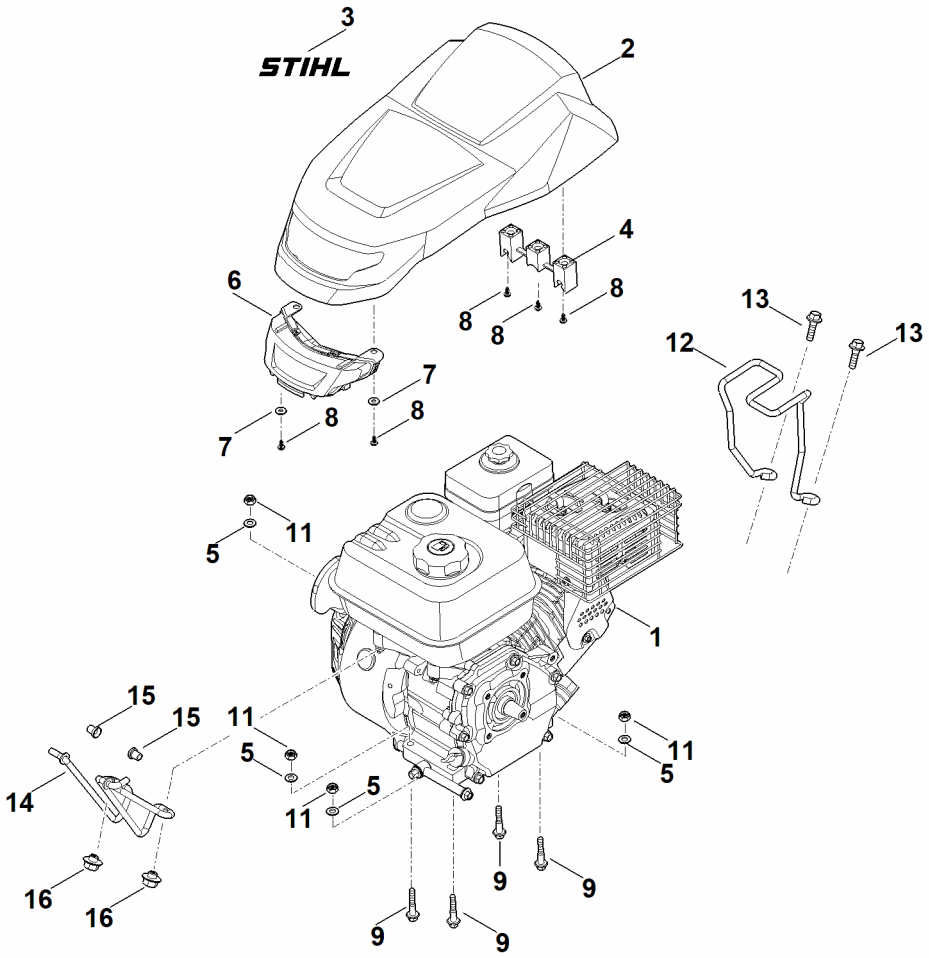

C - Recouvrement, Entraînement

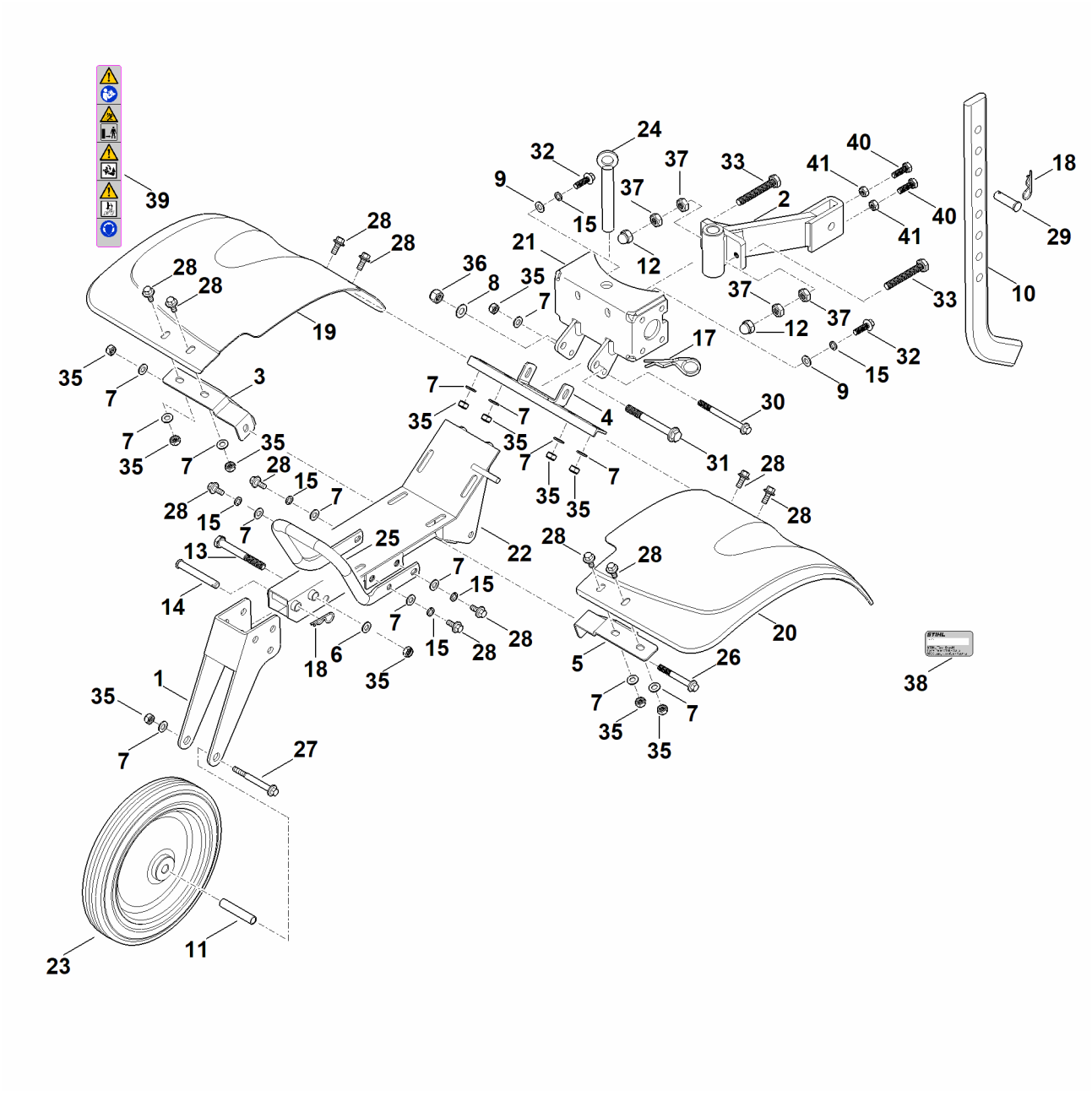

D - Entrainement

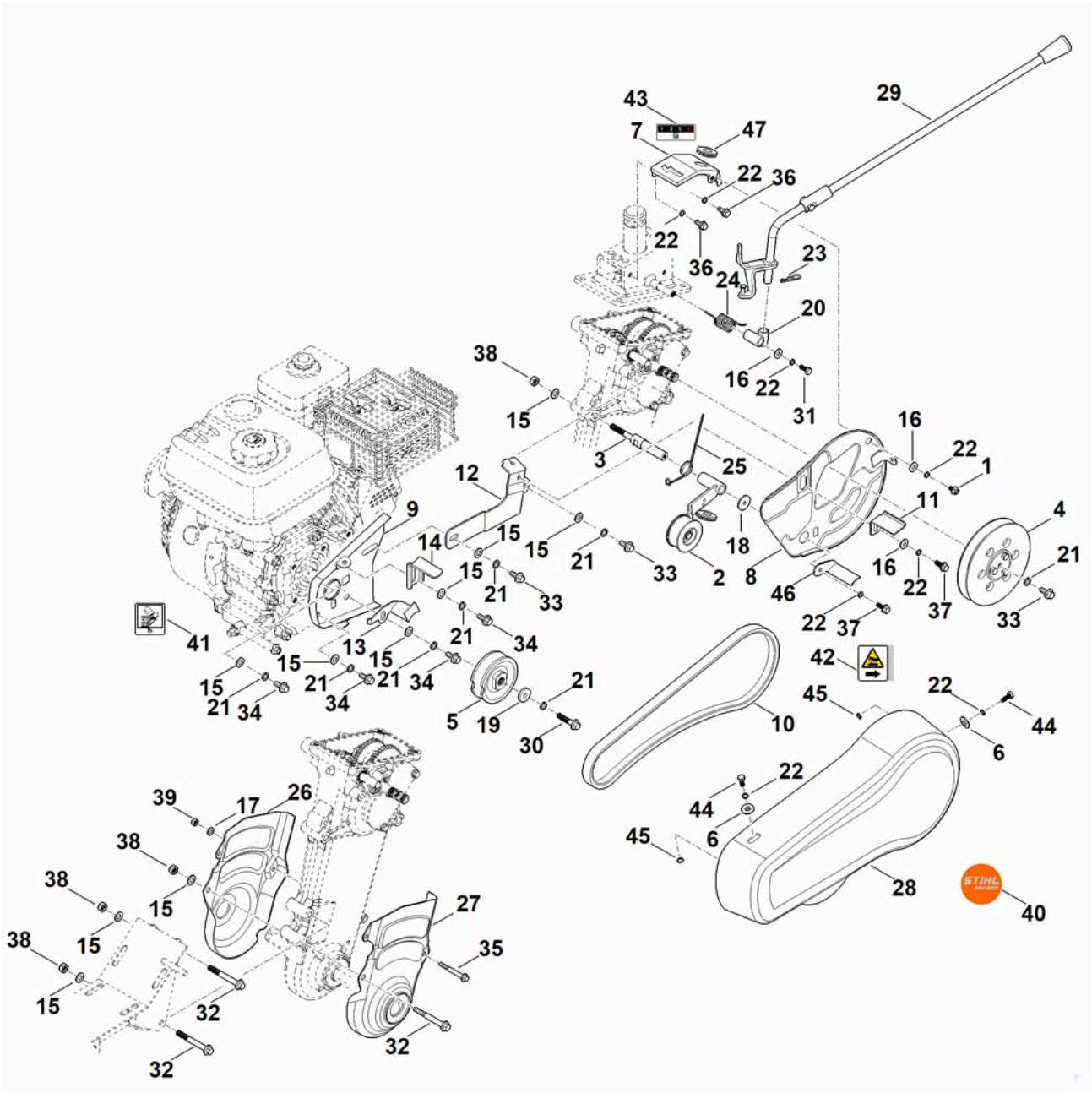

E - Réducteur

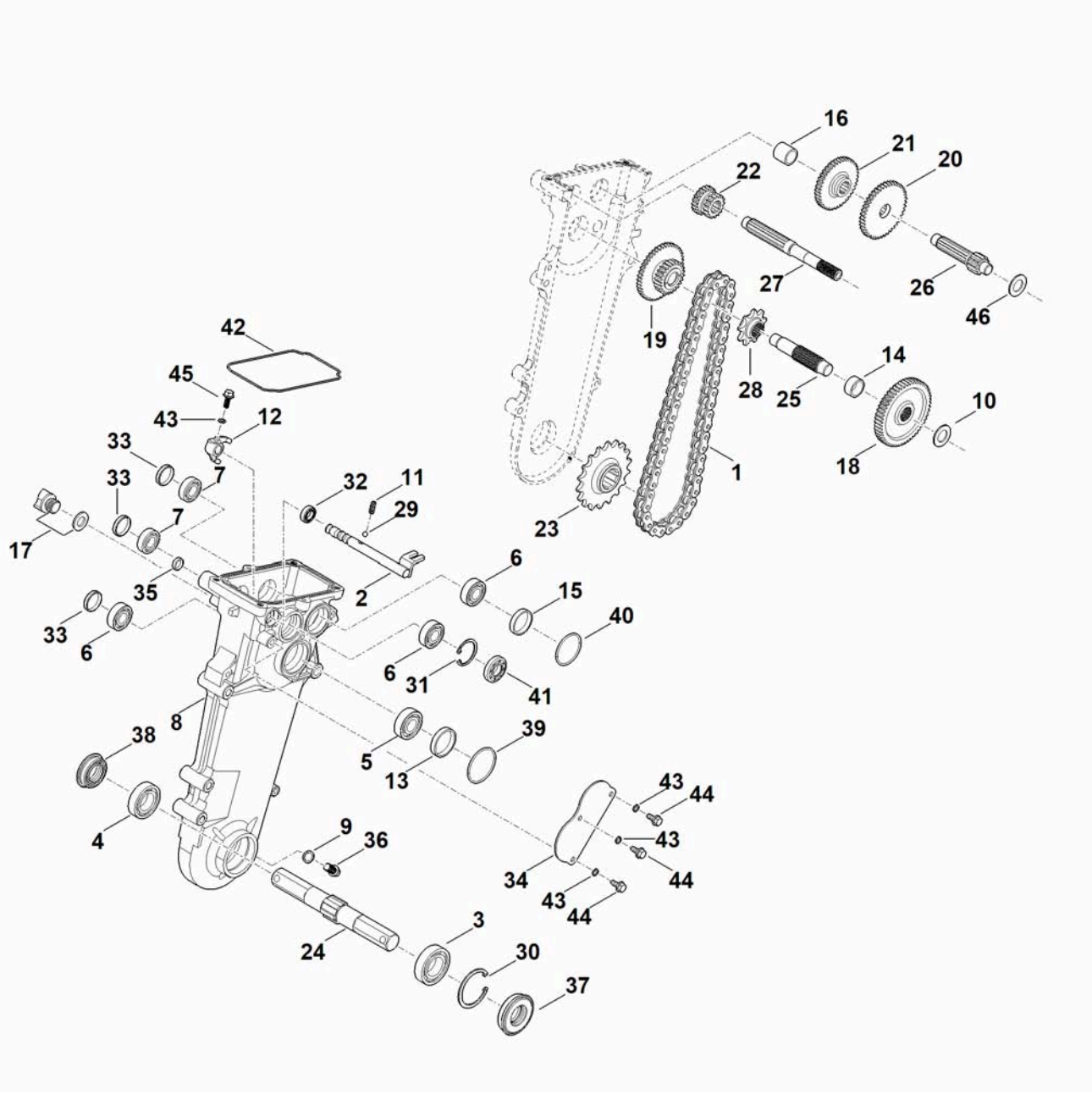
16
21
20
22
27
26
46
19
28
25
14
10
18
1
23
42
45
43
12
33
7
33
7
17
32
11
29
2
35
33
6
6
15
40
6
31
41
8
38
5
13
39
4
9
36
34
43
44
43
44
43
44
24
3
30
37

F - Jeu cpl. de binage

