Stihl

MH 445 R

Rozkres je dokumentace výrobce (© příslušný výrobce) a slouží k identifikaci dílů. Pro výběr dílu se vždy řiďte katalogovým číslem.

A - Guidon

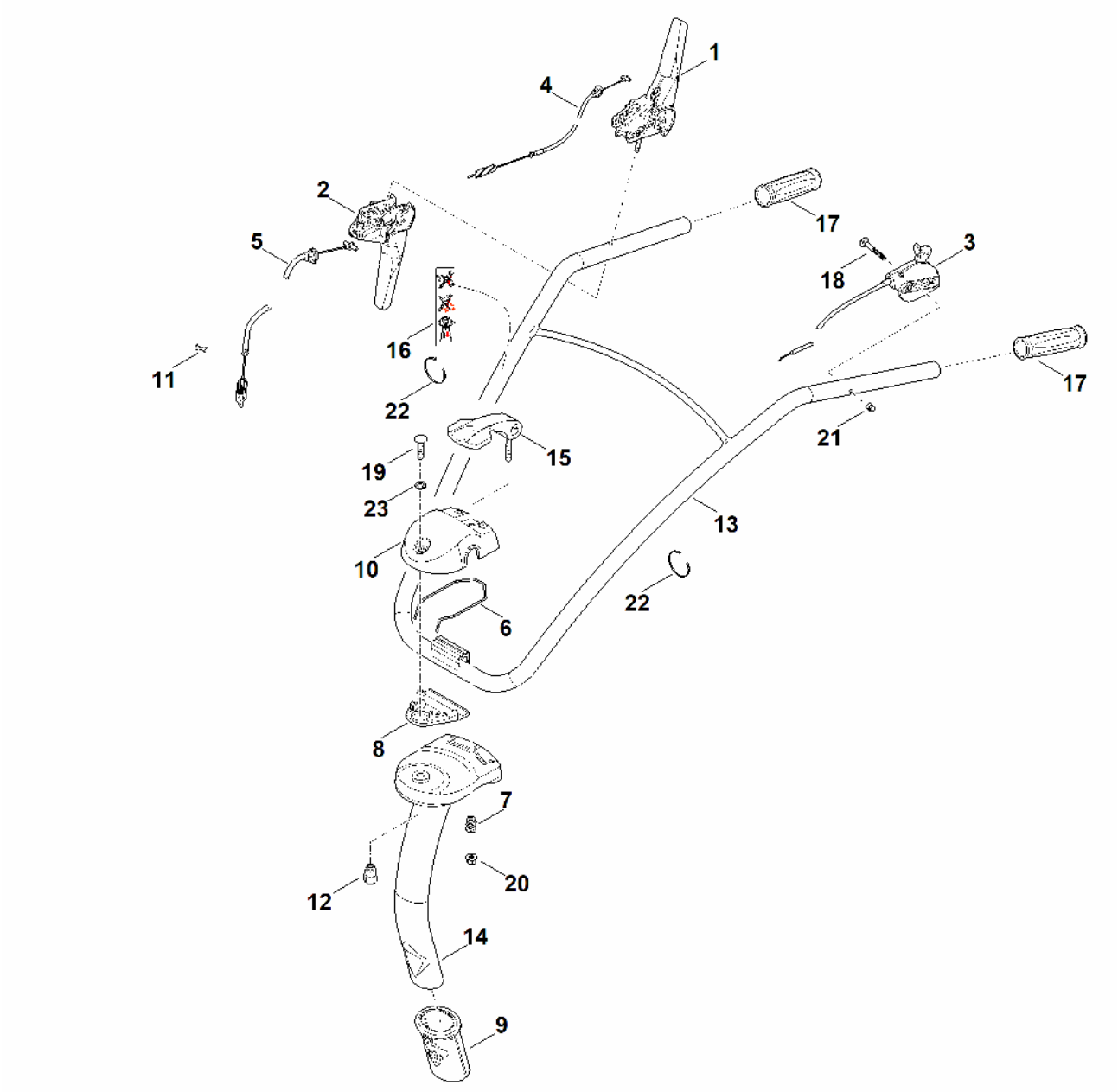

B - Entraînement

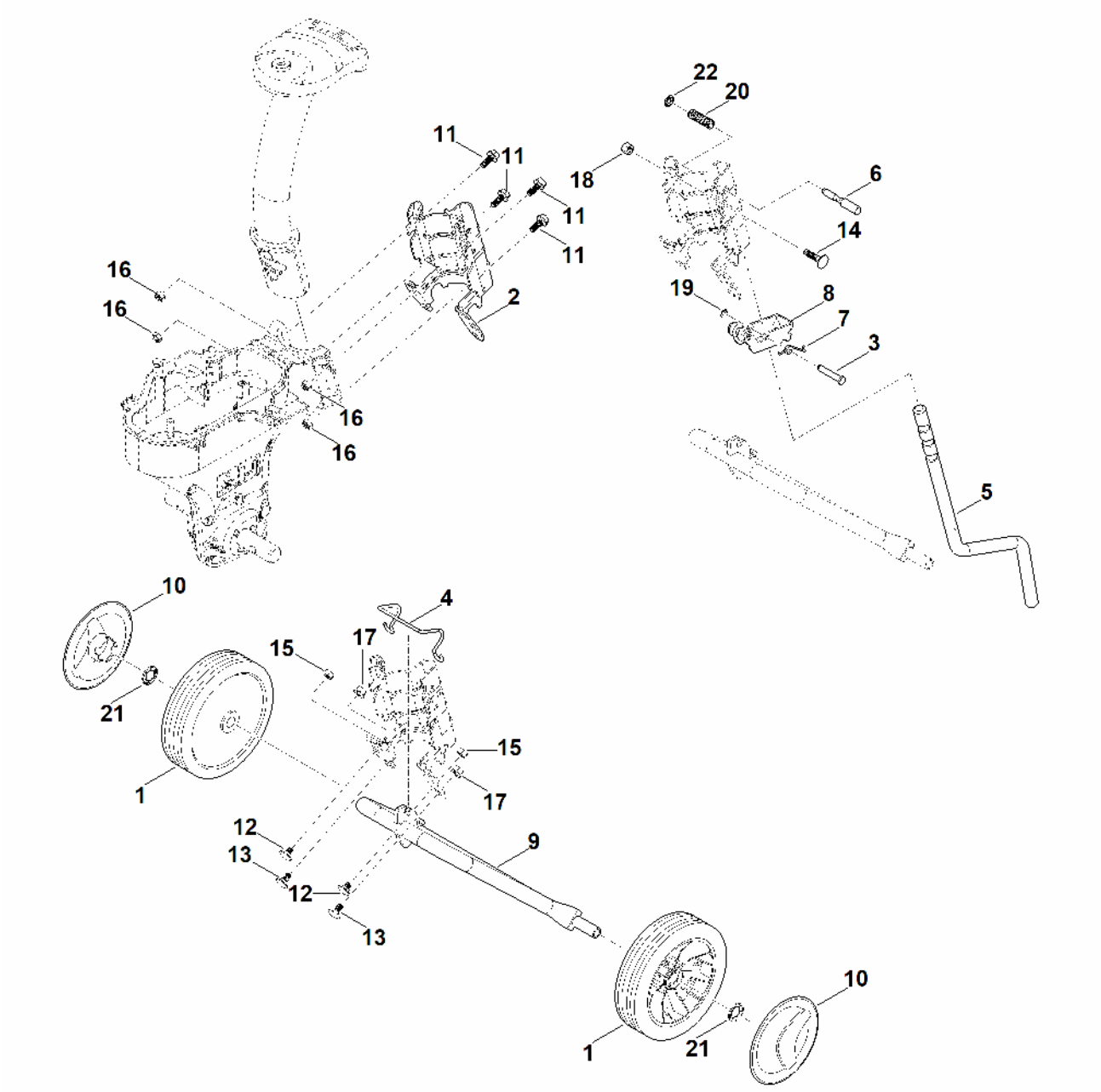

C - Capot, moteur

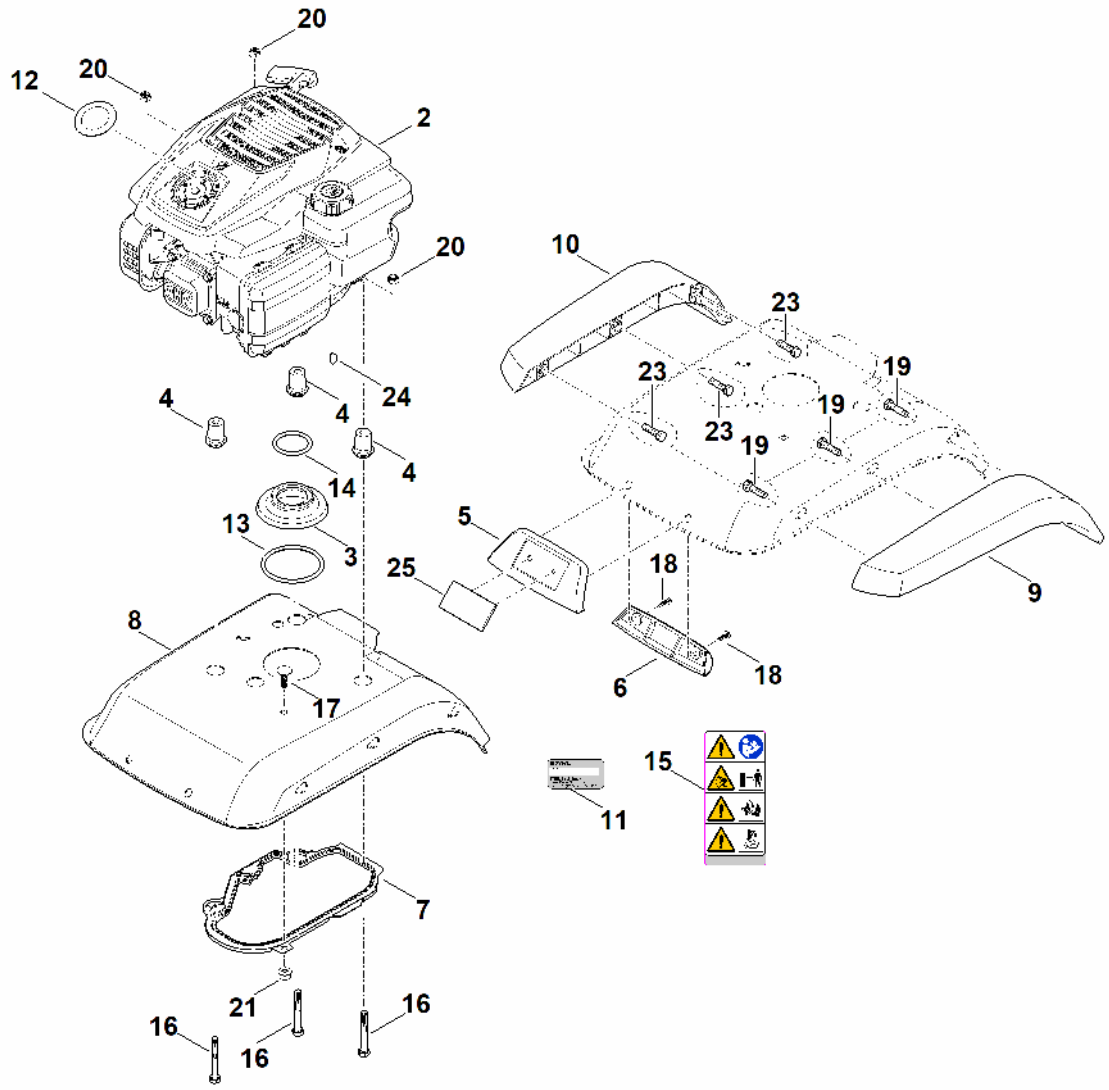

D - Entrainement

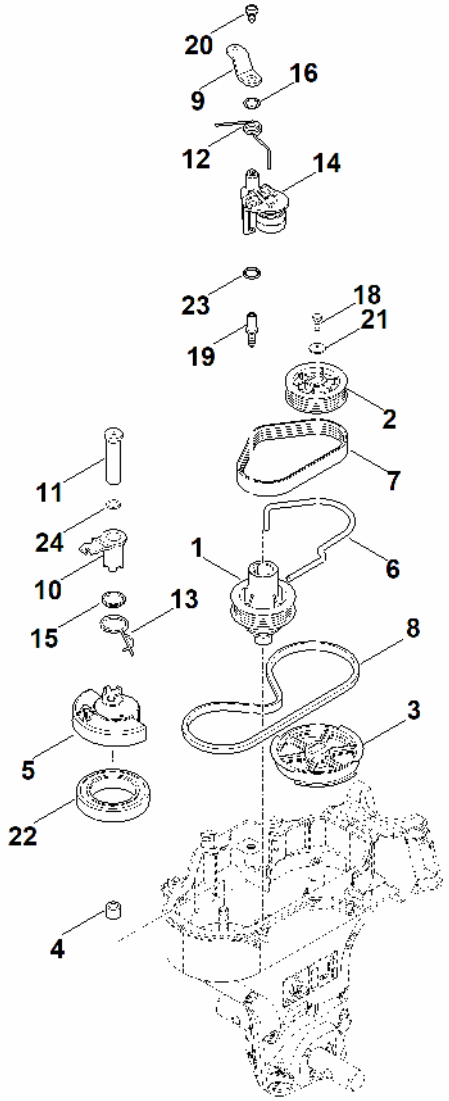

E - Réducteur

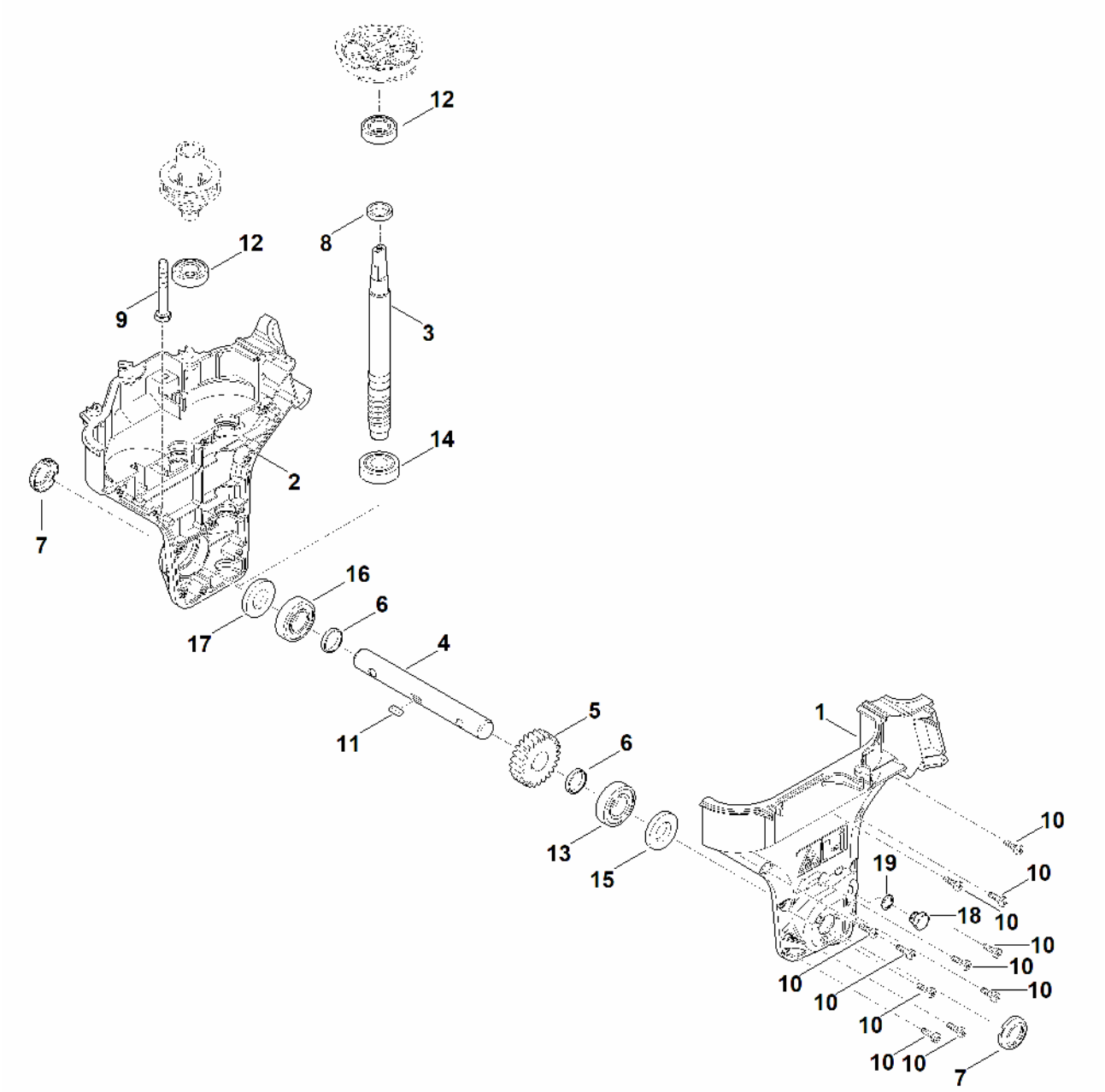
12
12
8
9
3
14
2
7
16
6
17
4
11
5
6
13
15
1
10
19
10
18
10
10
10
10
10
10
10
10
7

F - Jeu cpl. de binage

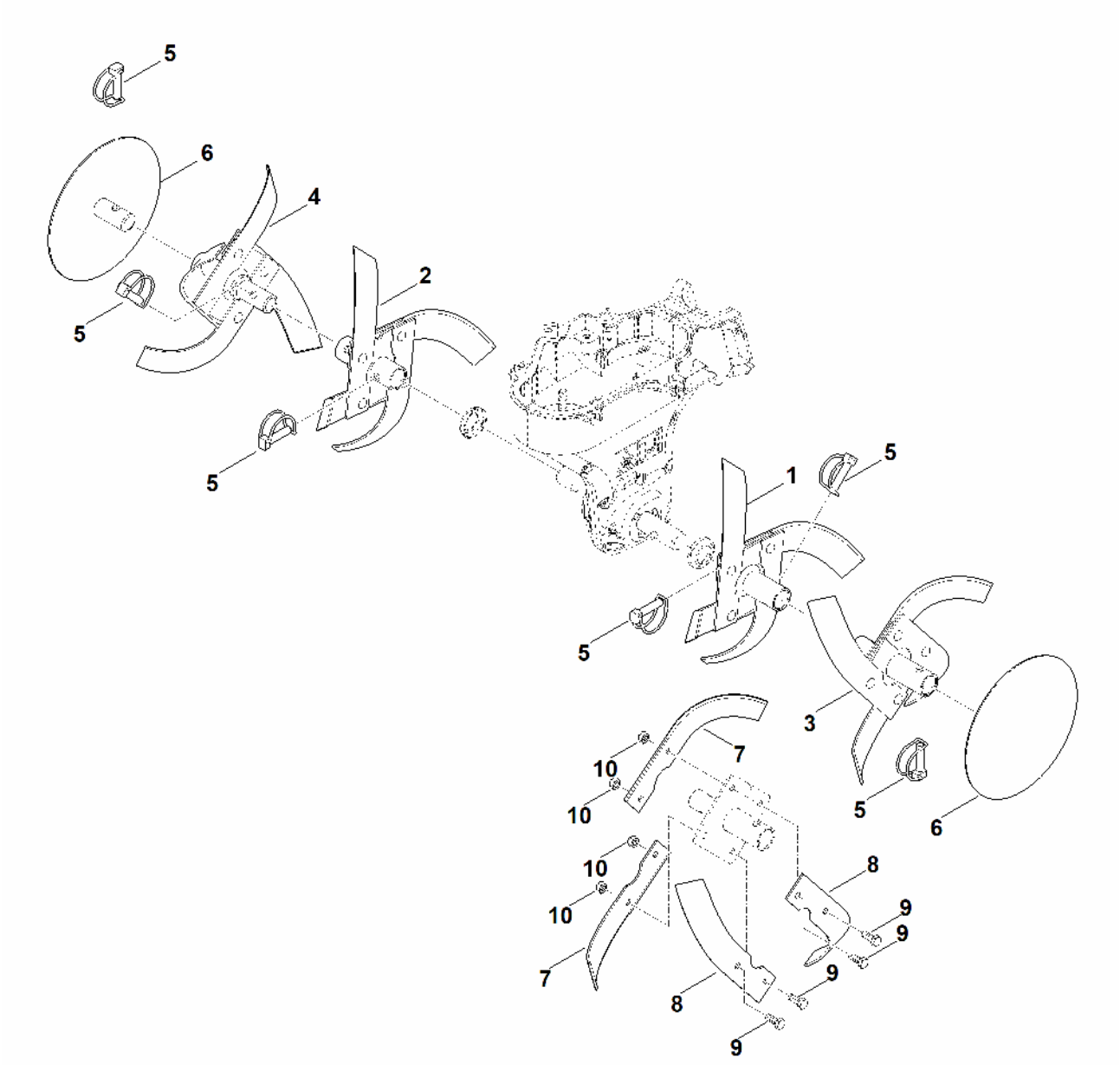

G - Produit d’étanchéité, lubrifiant

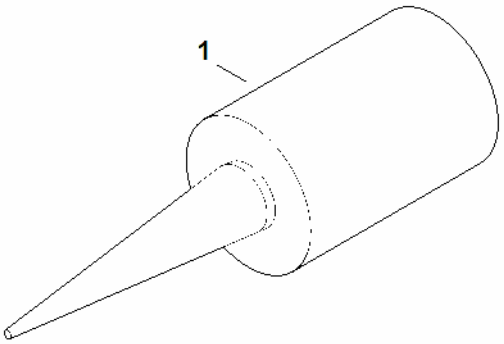

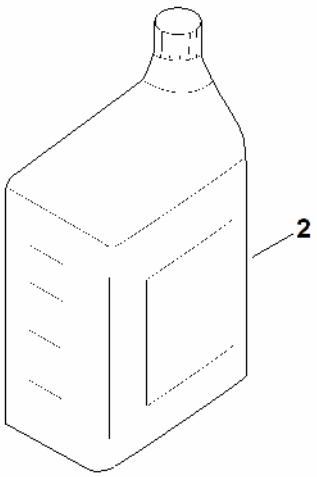

H - Outils

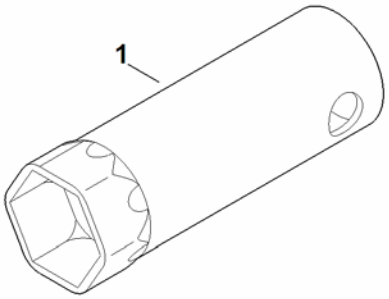

I - Outil spécial

