Stihl

KM 130

Rozkres je dokumentace výrobce (© příslušný výrobce) a slouží k identifikaci dílů. Pro výběr dílu se vždy řiďte katalogovým číslem.

Cylindre, Carter inférieur

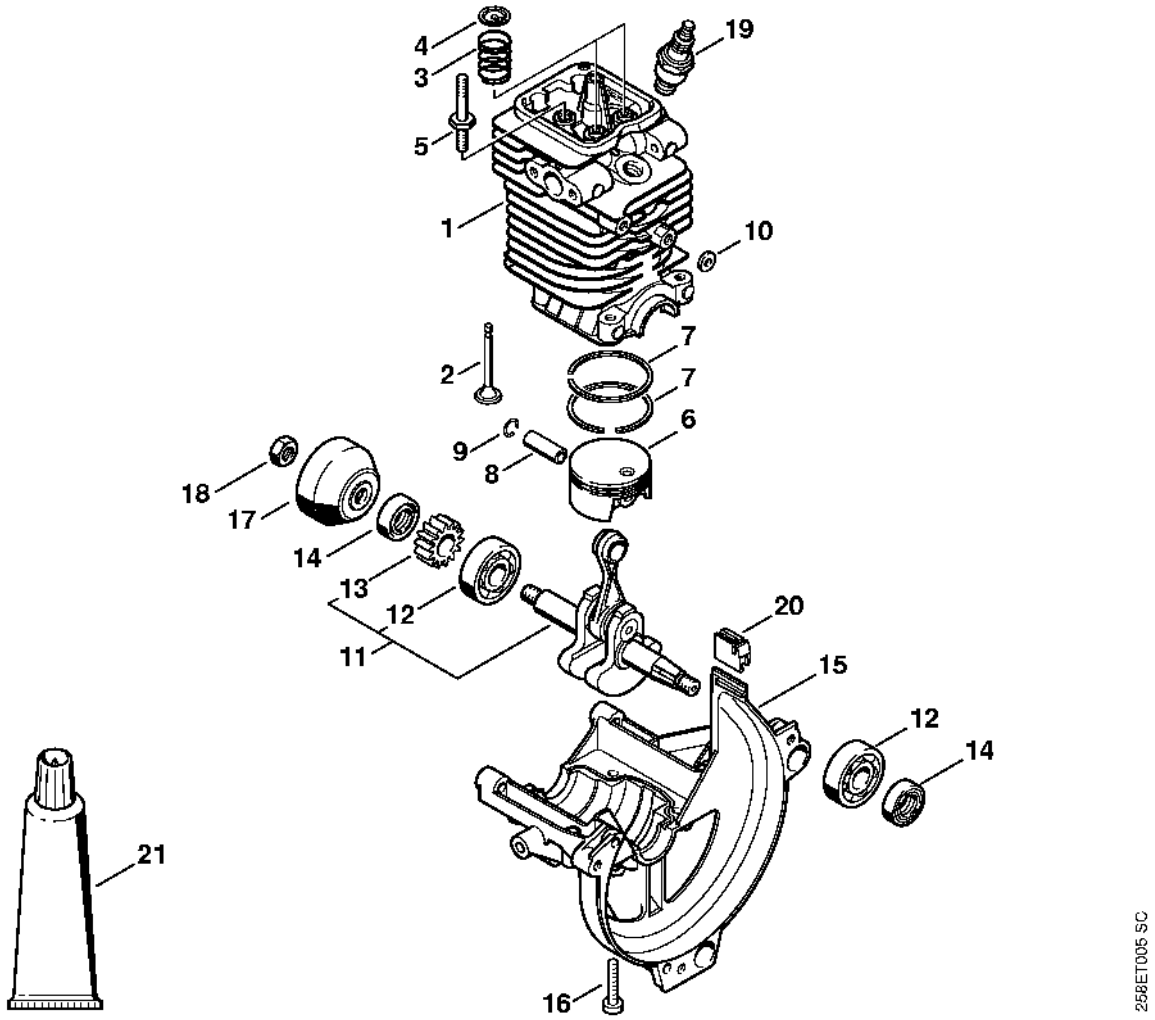

Distribution par ou commande à soupapes

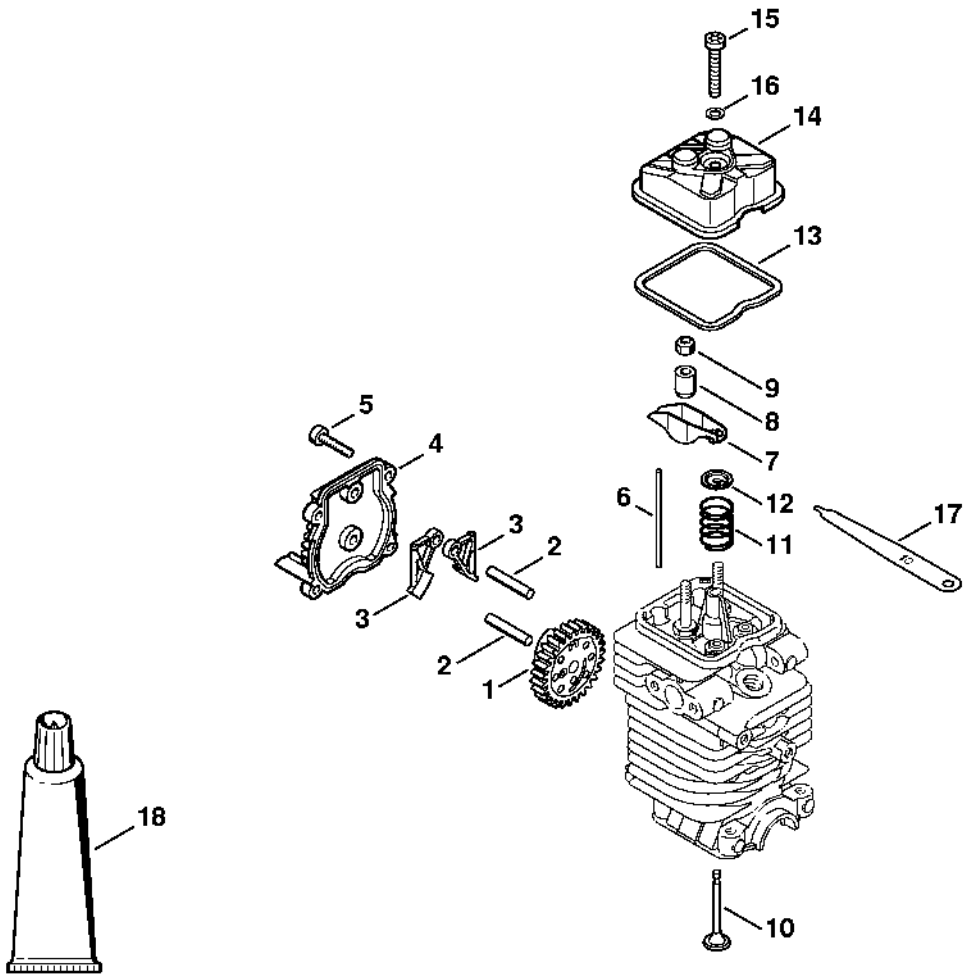

Dispositif de lancement, Réservoir d'essence

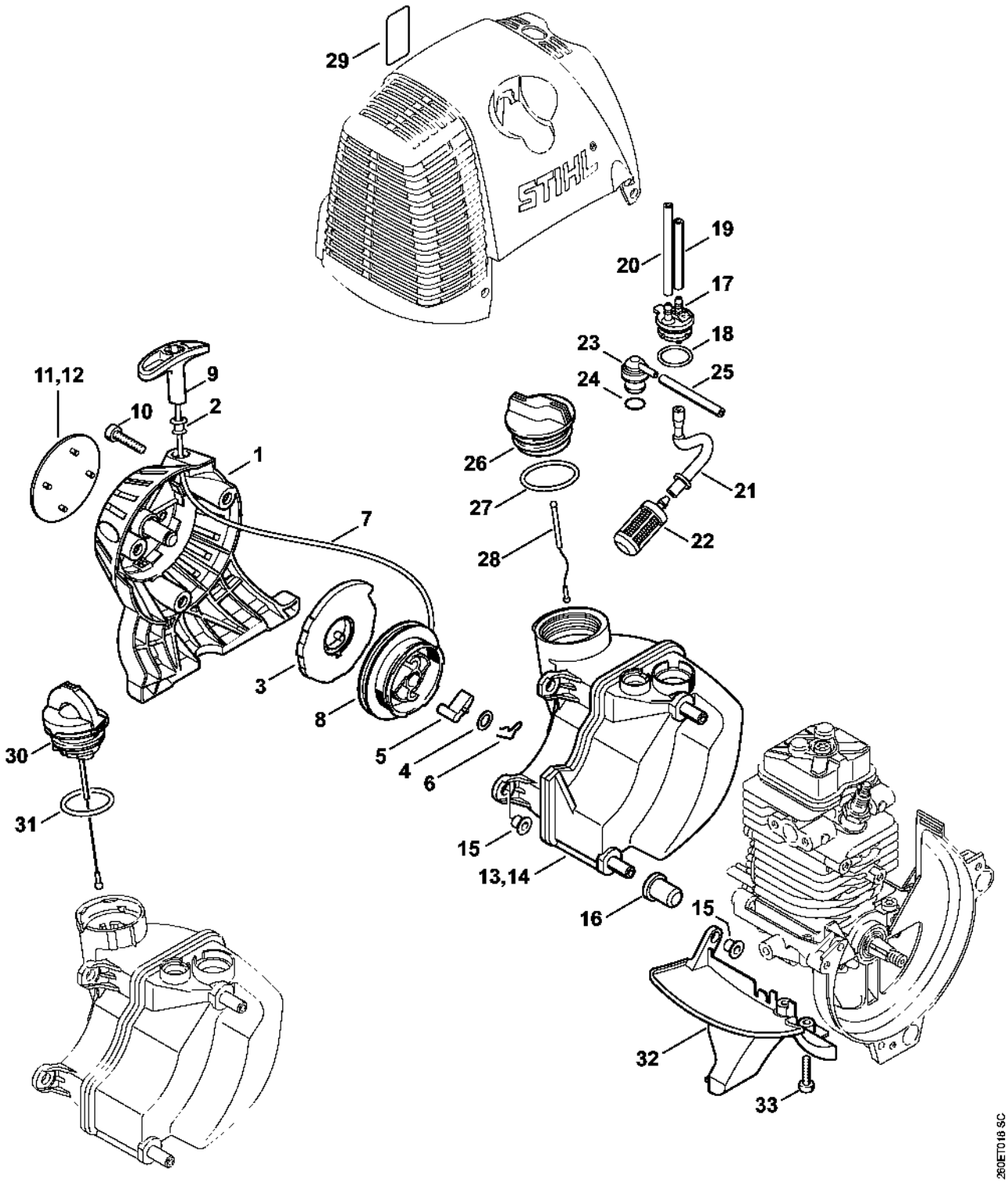

Silencieux, Filtre à air

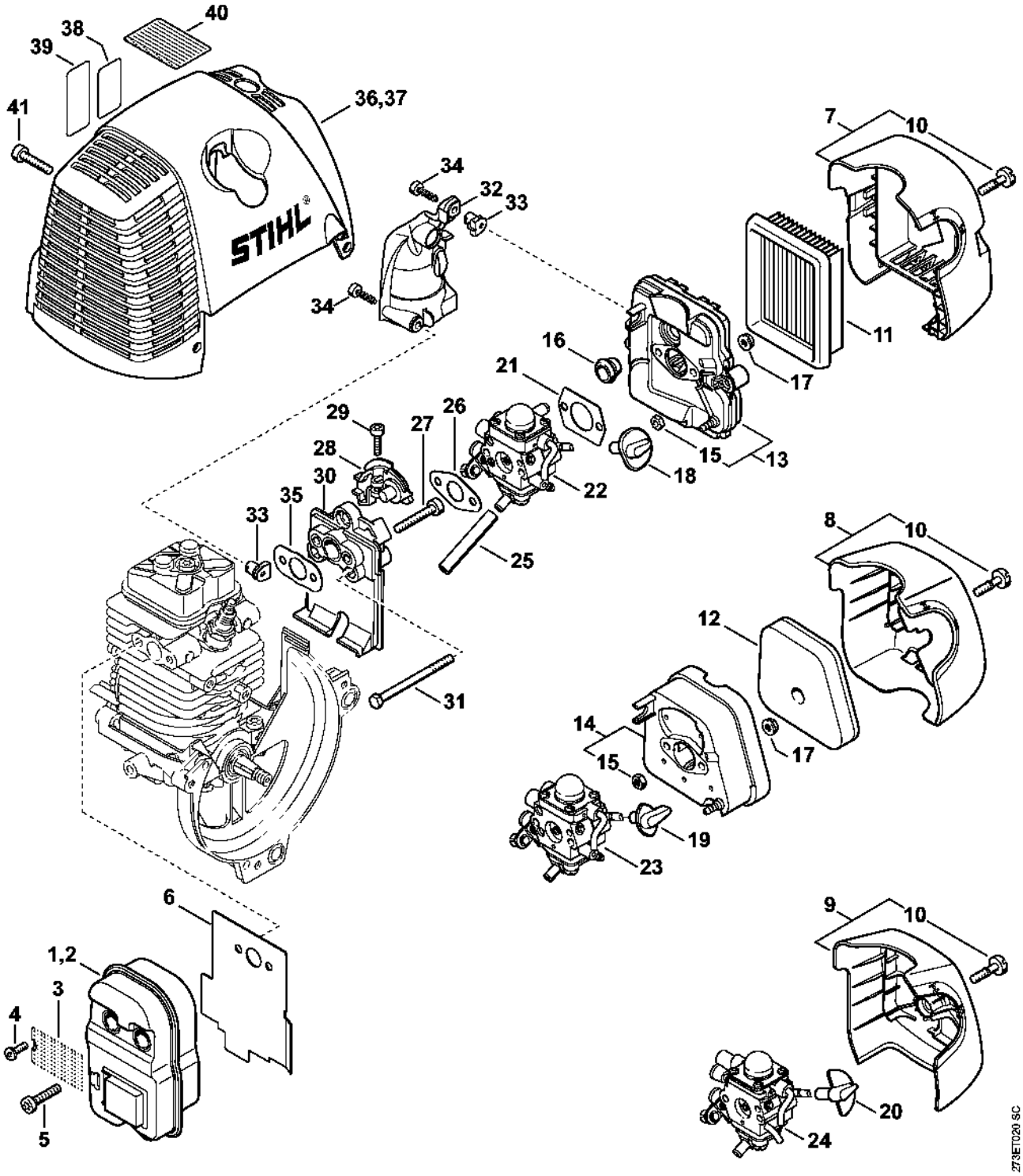

Dispositif d'allumage

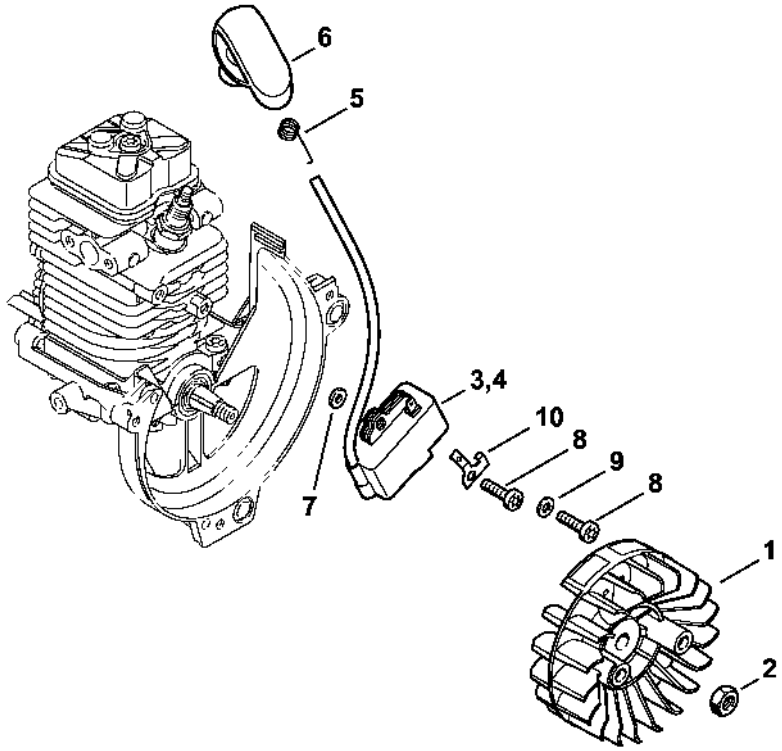

Embrayage, Carter de ventilateur

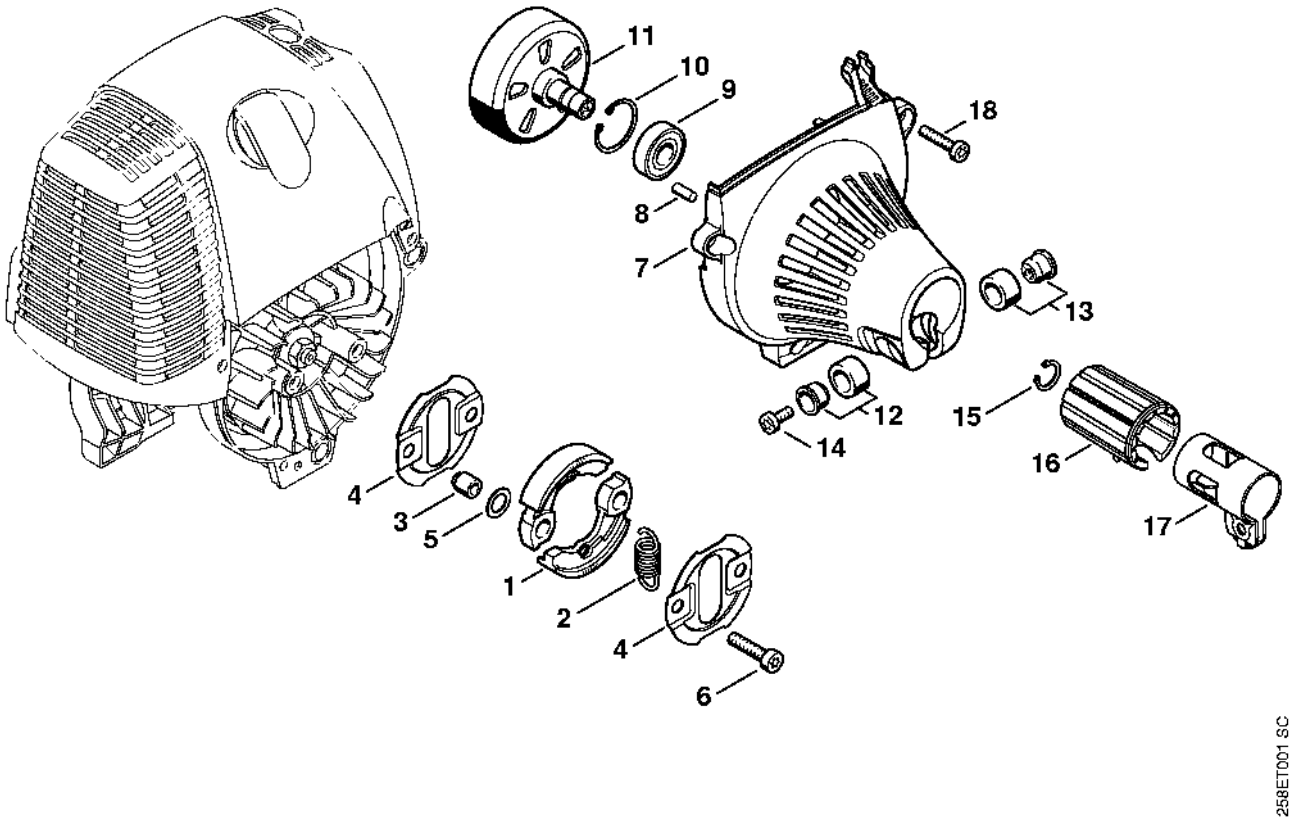

Carburateur C1Q-S173, C1Q-S130

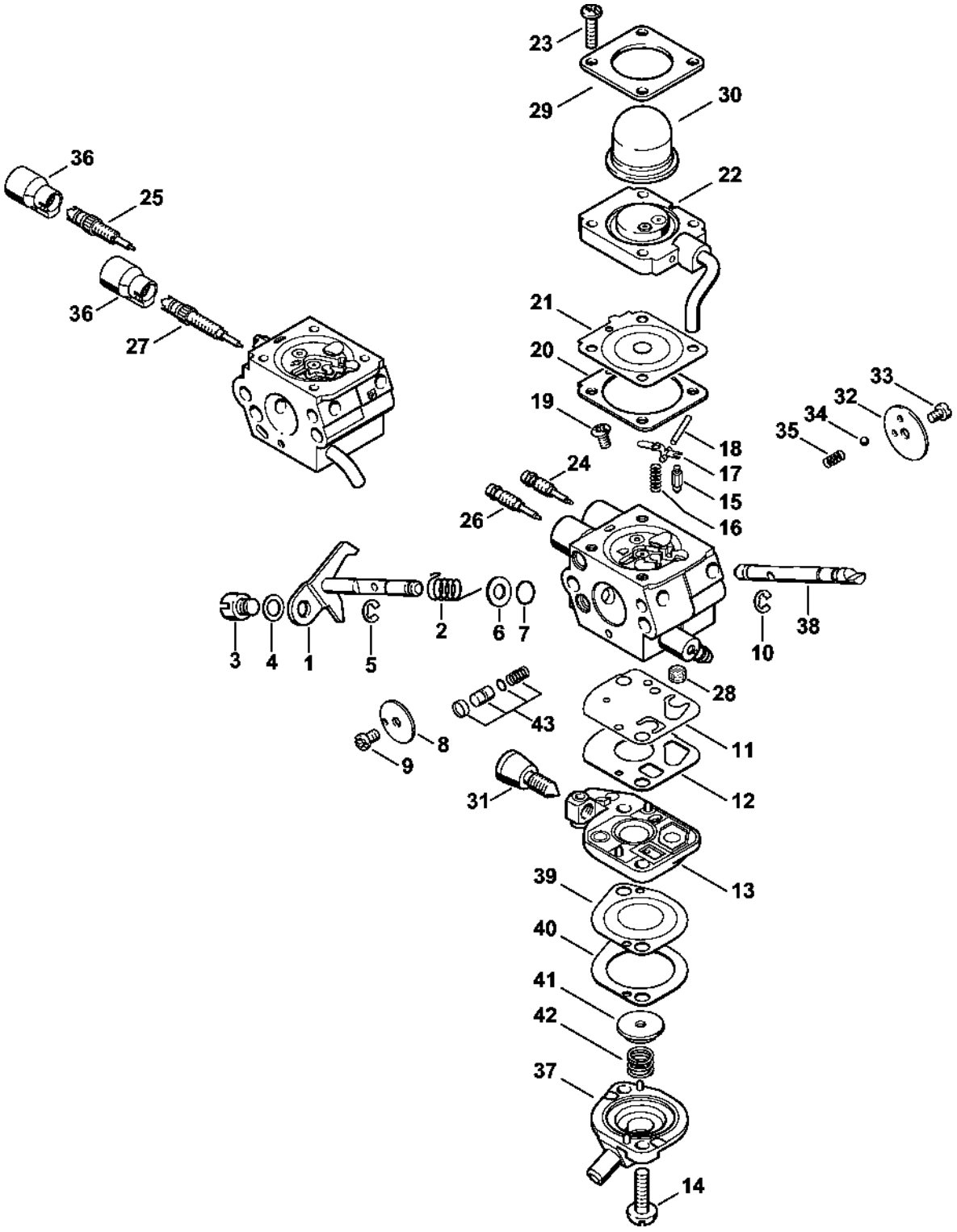

Carburateur C1Q-S176

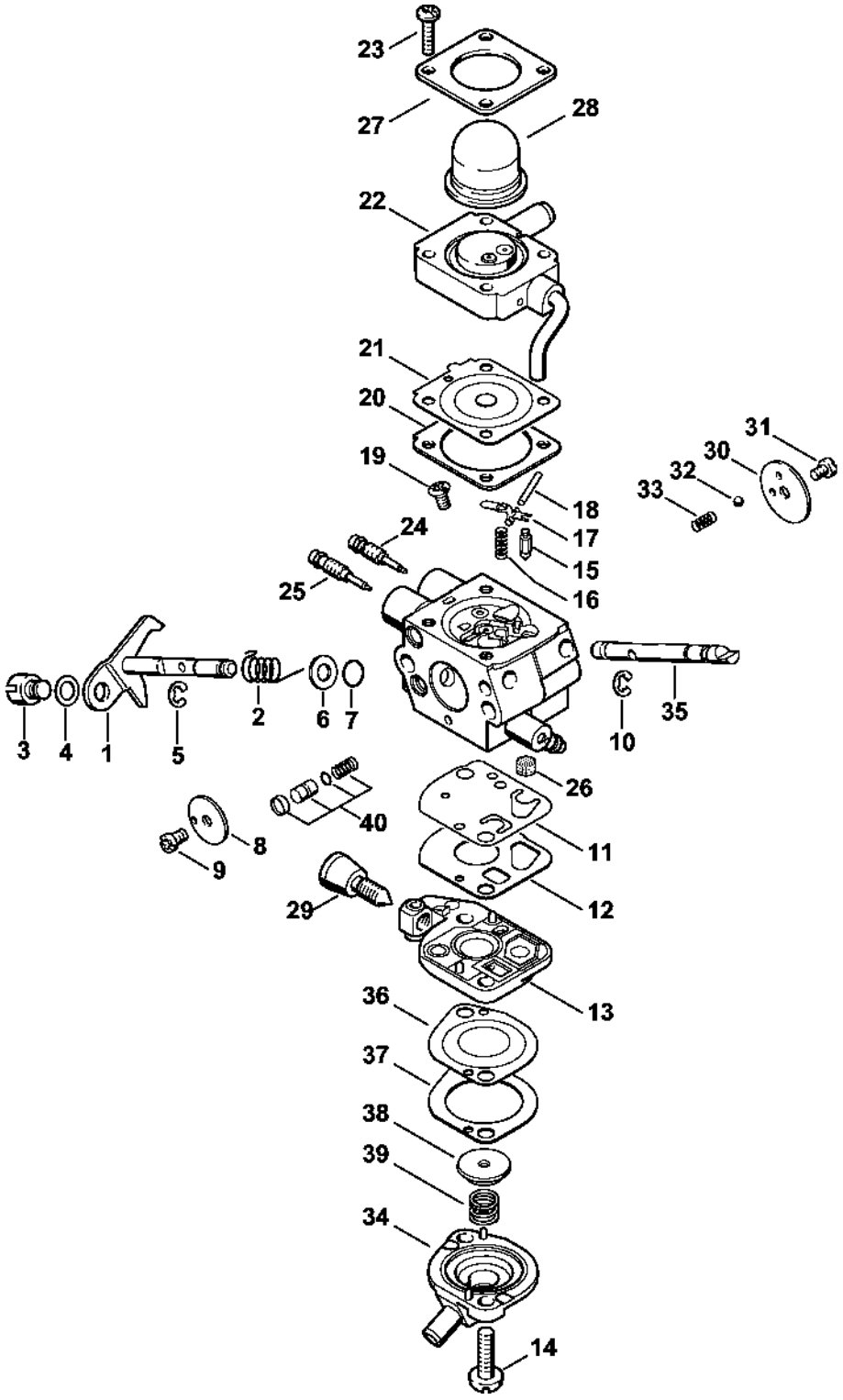

Carburateur C1Q-S98 (44.2008)

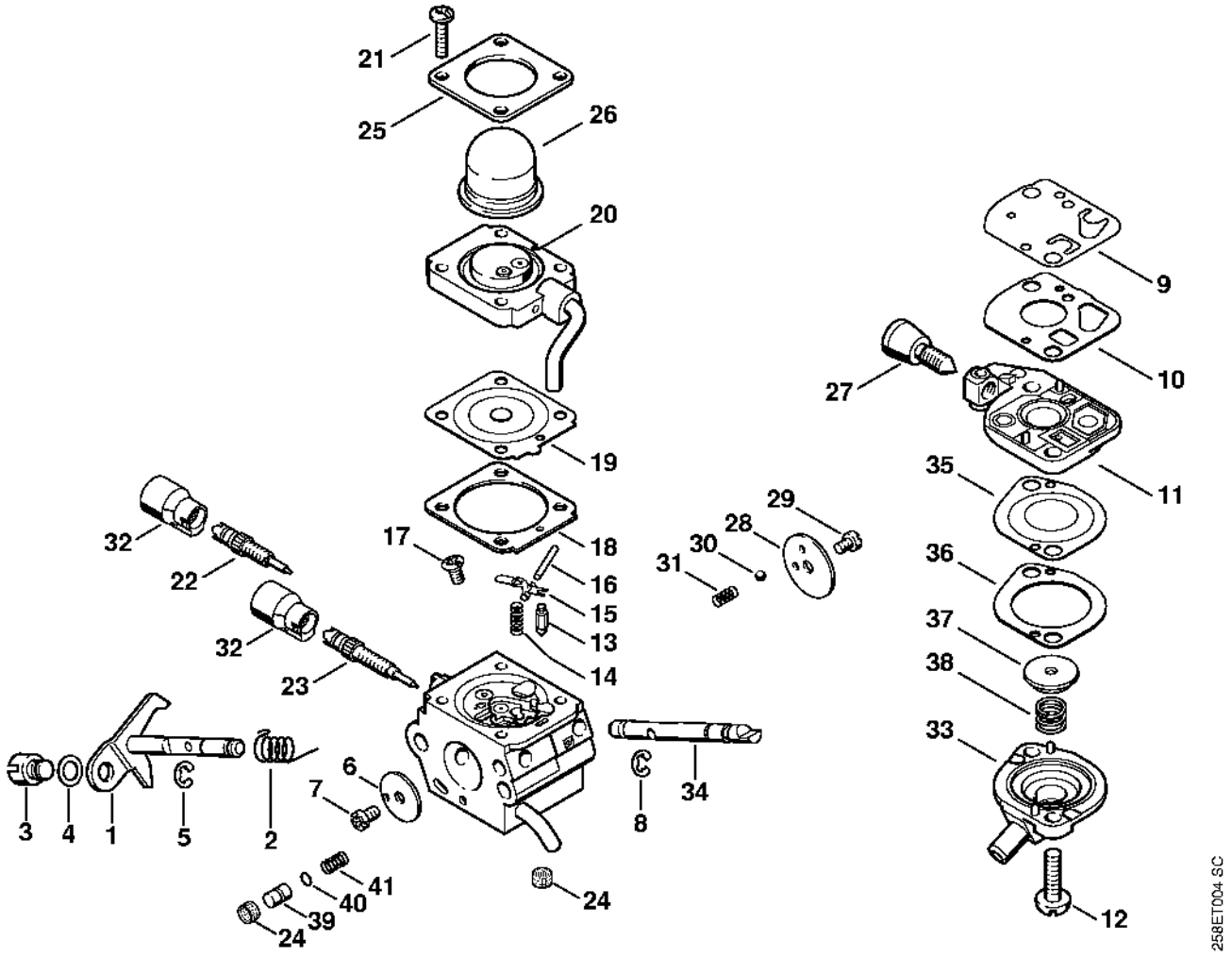

Poignée à deux mains

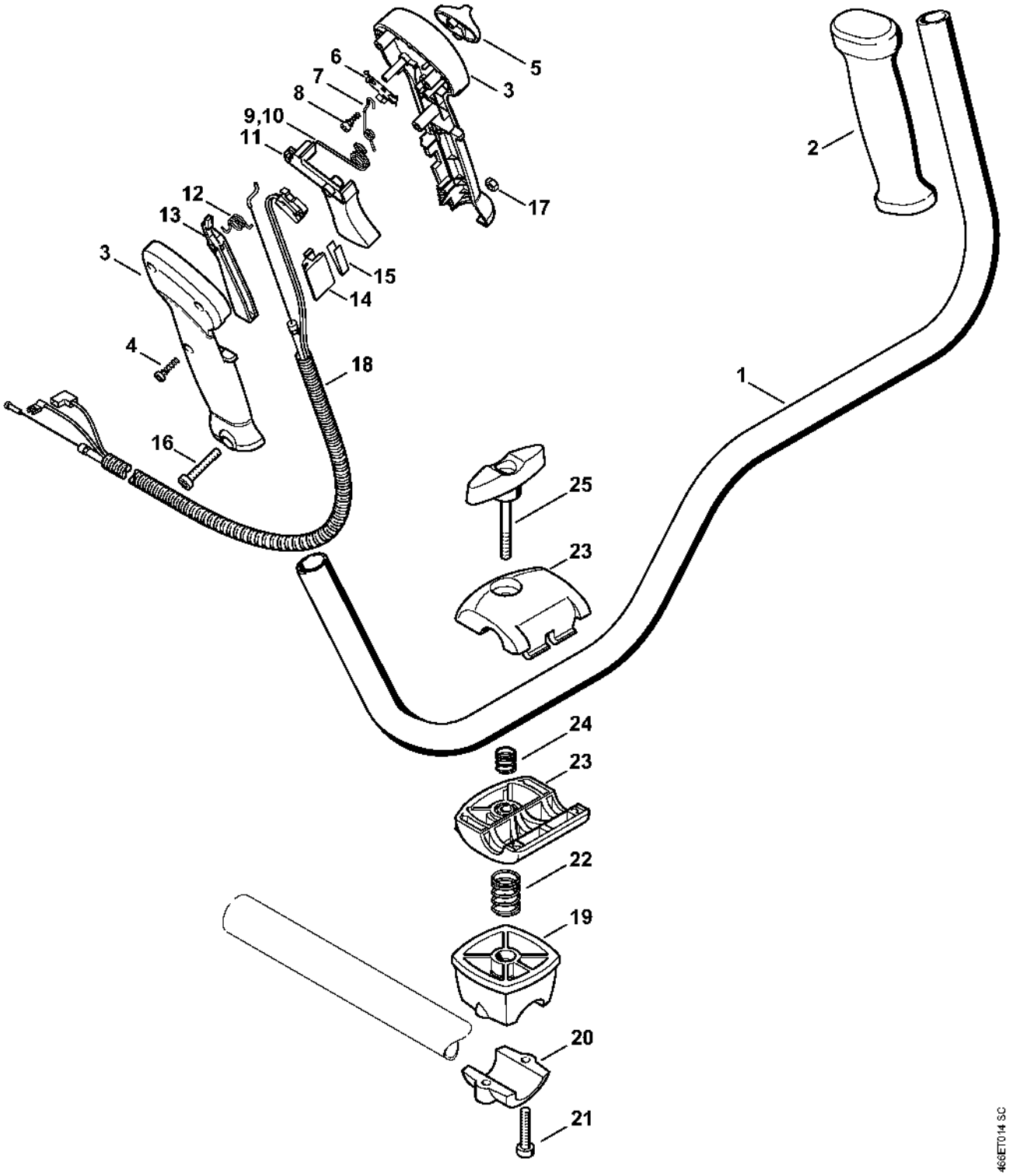

Tube complet

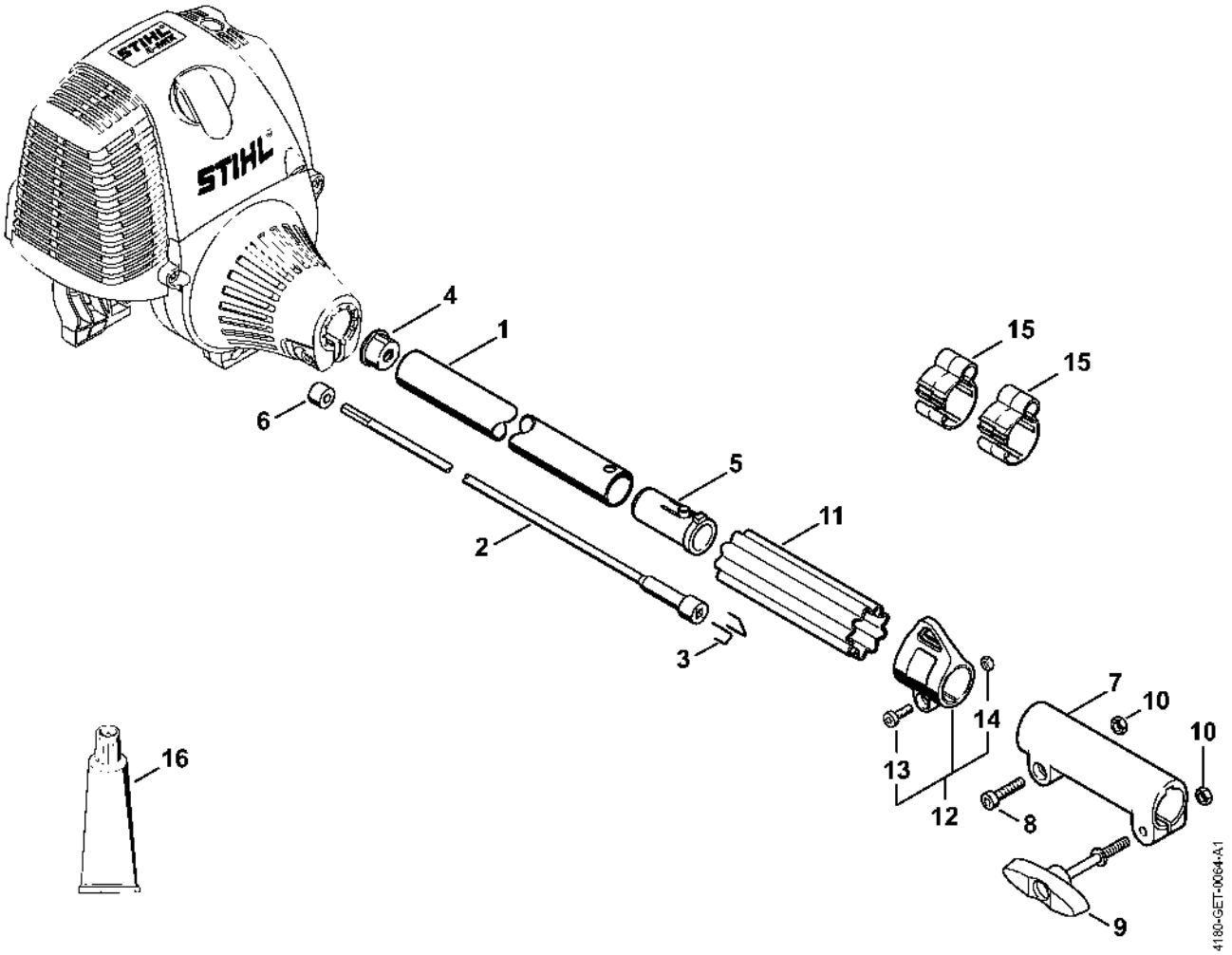

Bloc moteur Ø 43 mm

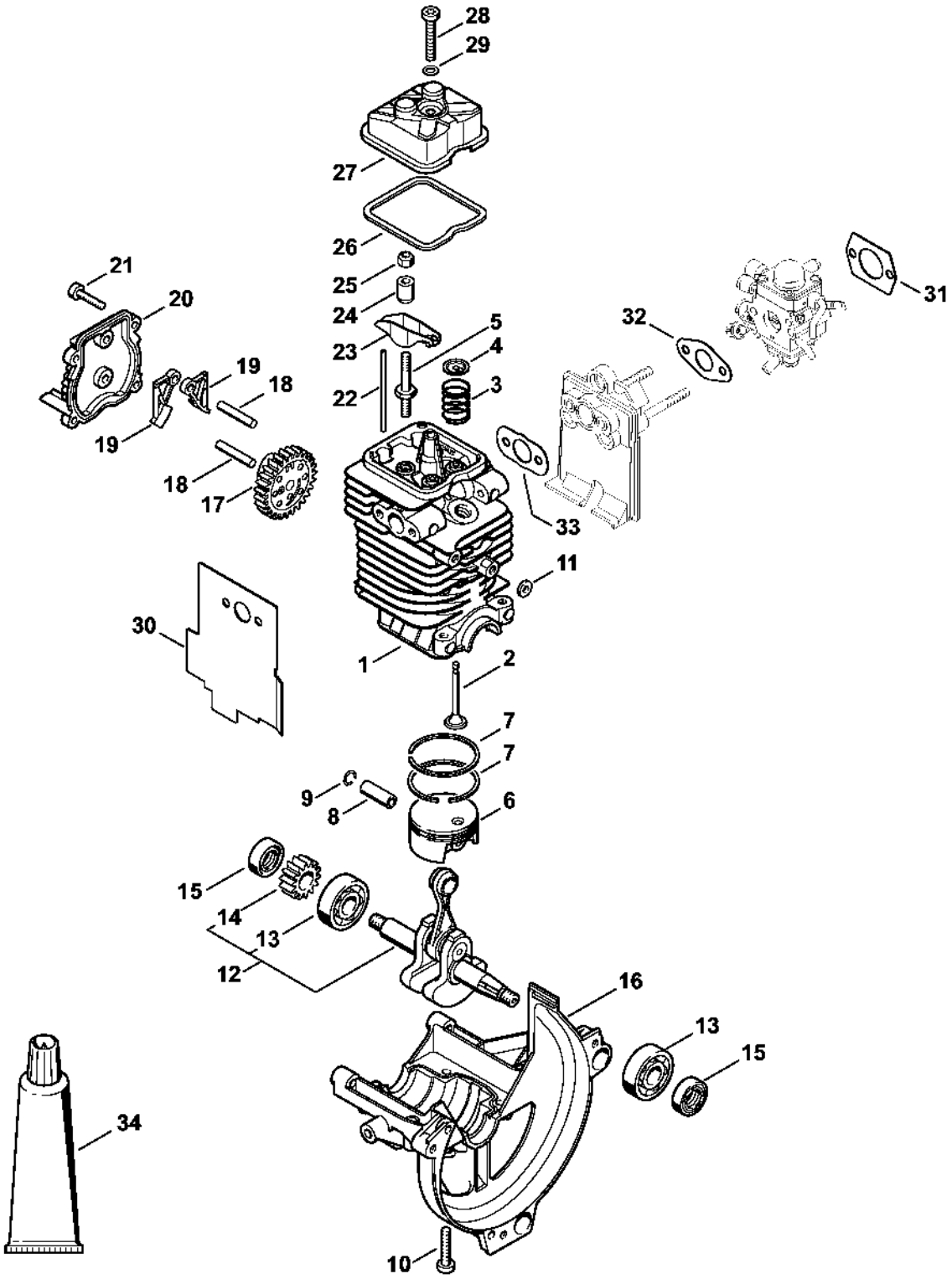

Numéro de machine

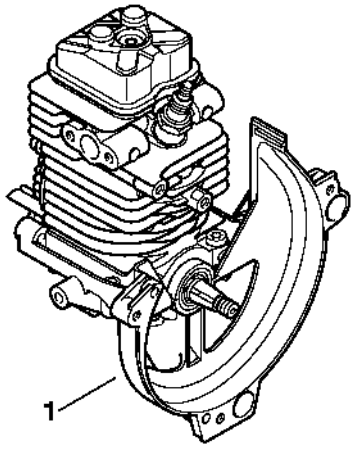

9912ET009 SC