Stihl

KM 130 R

Rozkres je dokumentace výrobce (© příslušný výrobce) a slouží k identifikaci dílů. Pro výběr dílu se vždy řiďte katalogovým číslem.

Cylindre, Carter inférieur

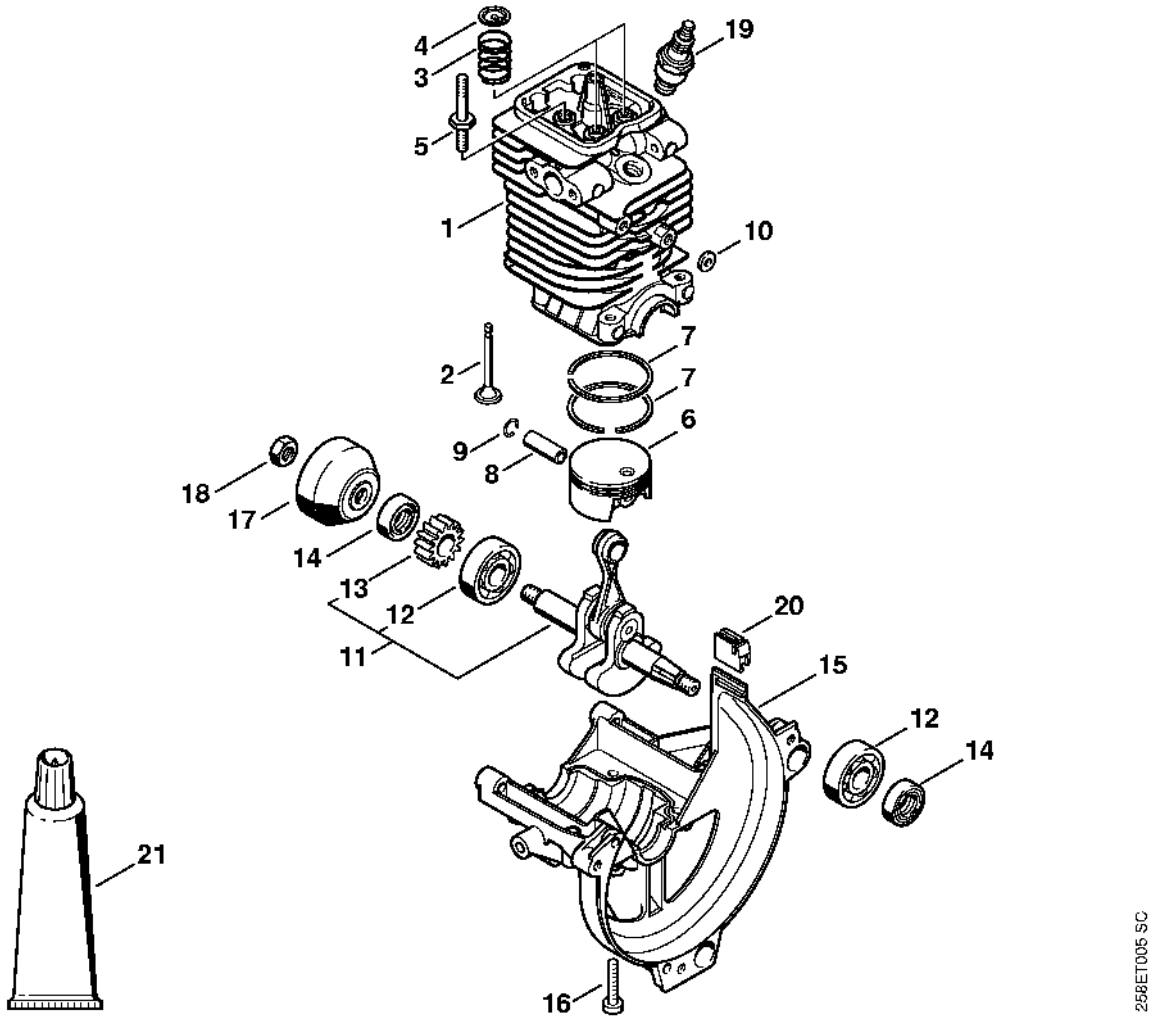

Distribution par ou commande à soupapes

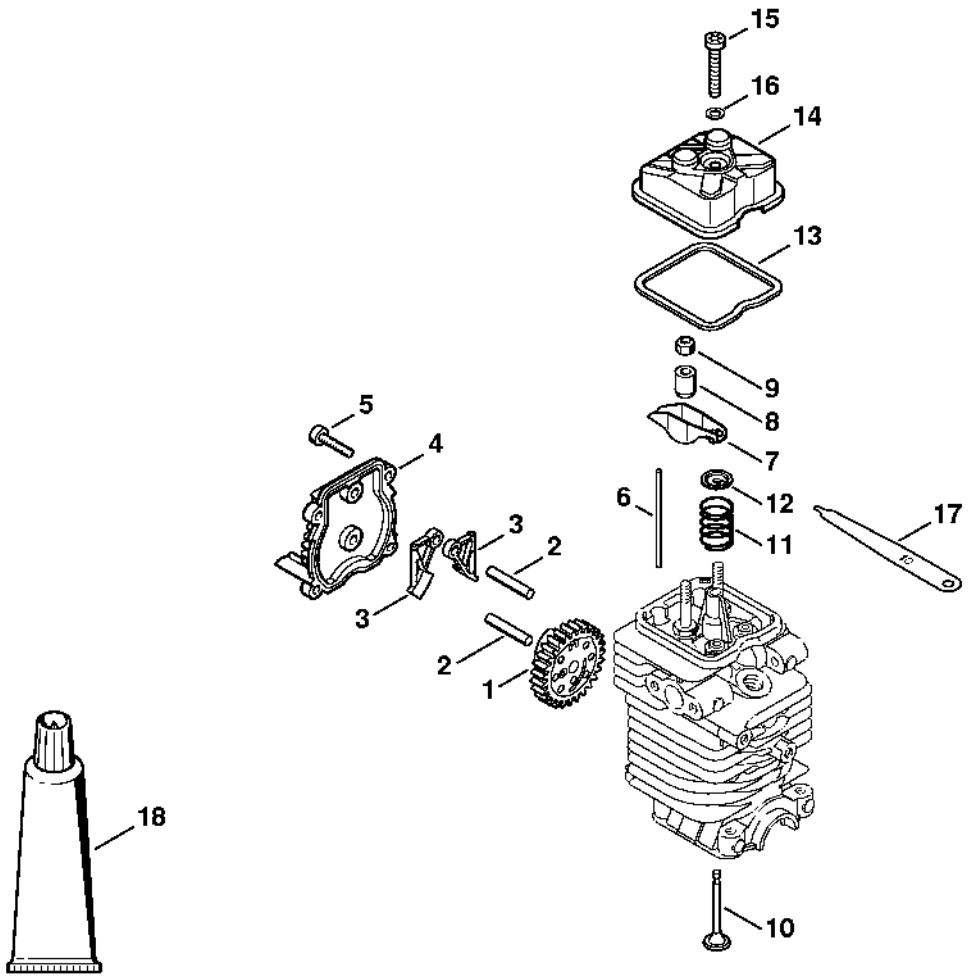

Dispositif de lancement, Réservoir d'essence

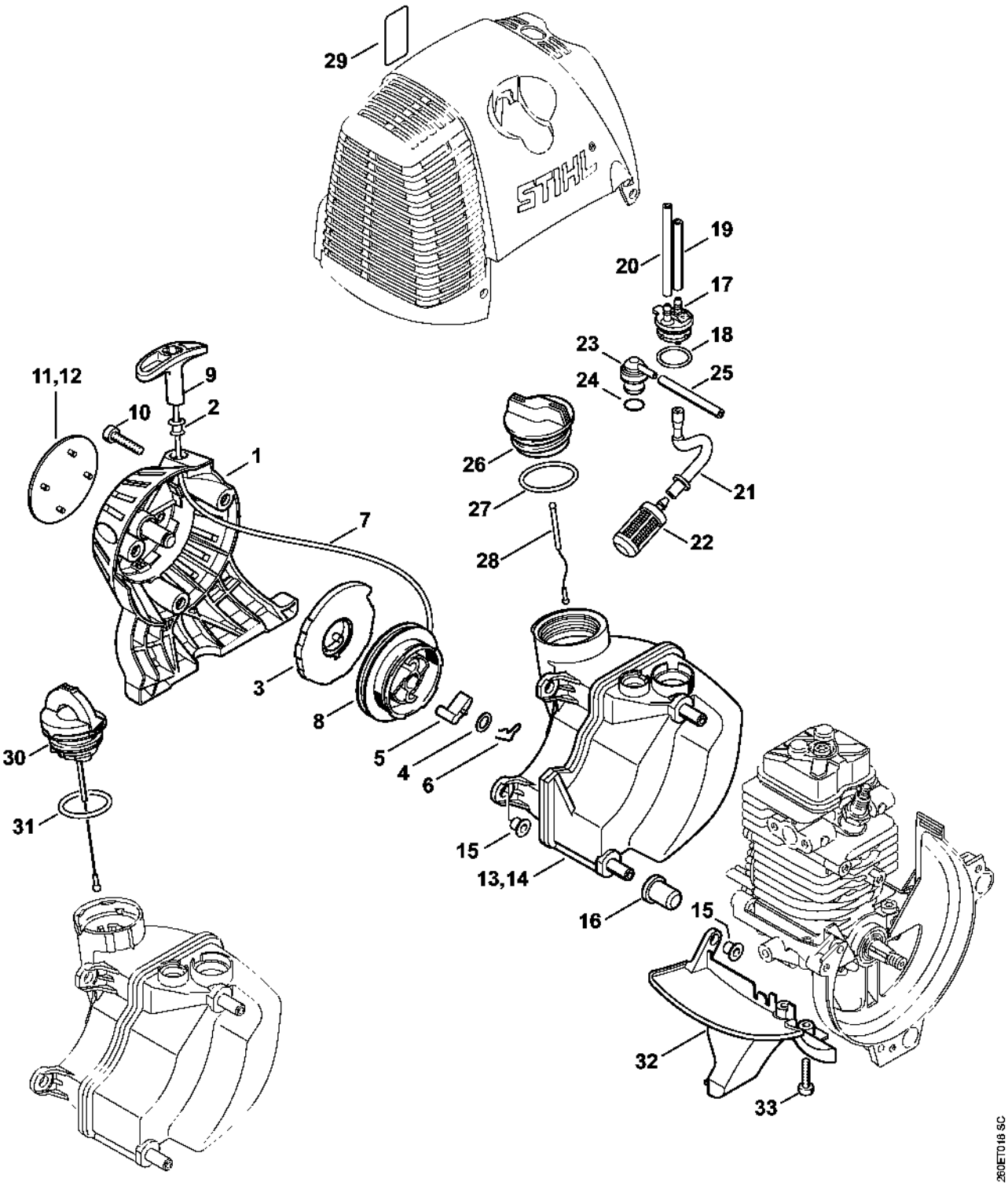

Silencieux, Filtre à air

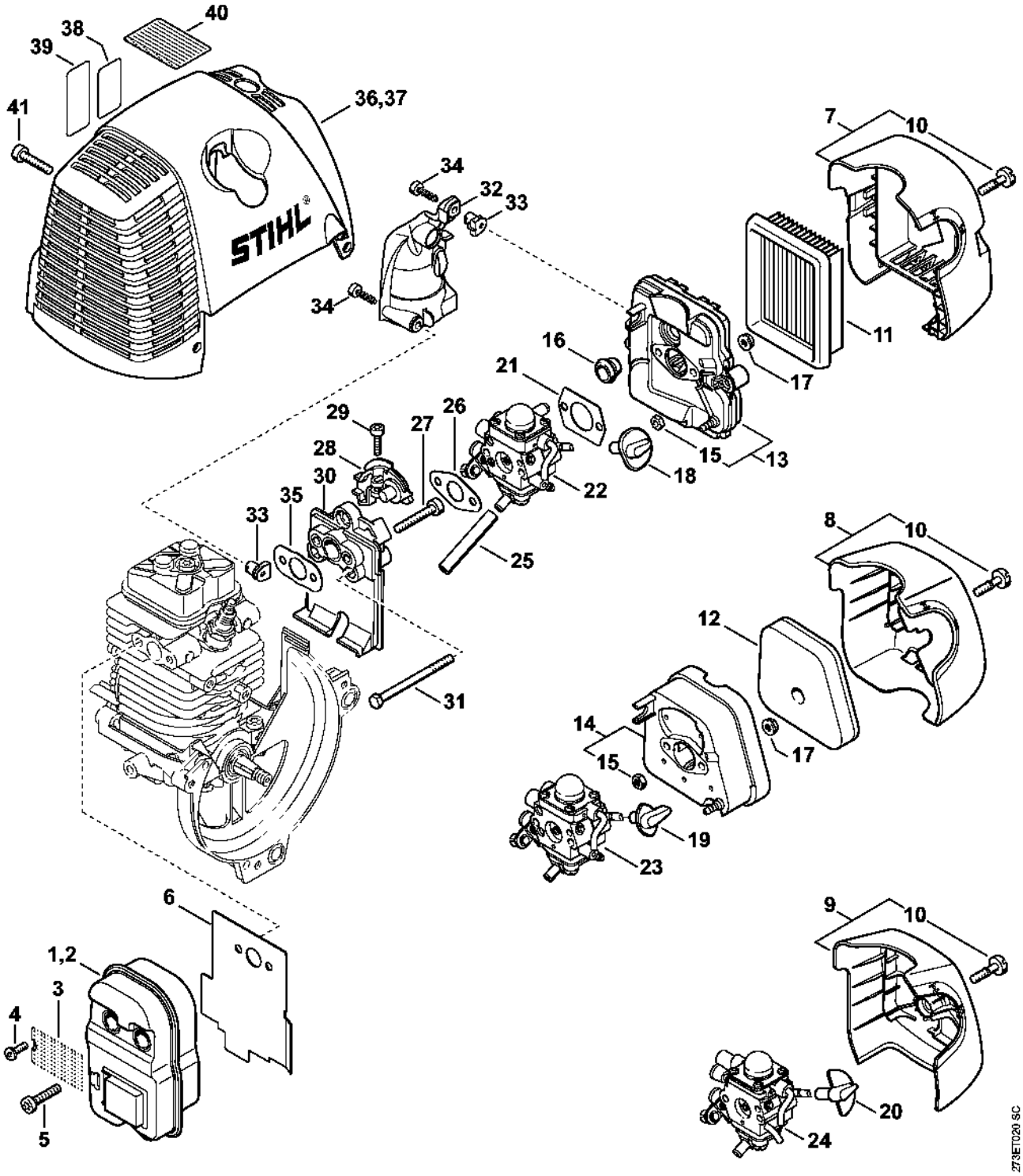

Dispositif d'allumage

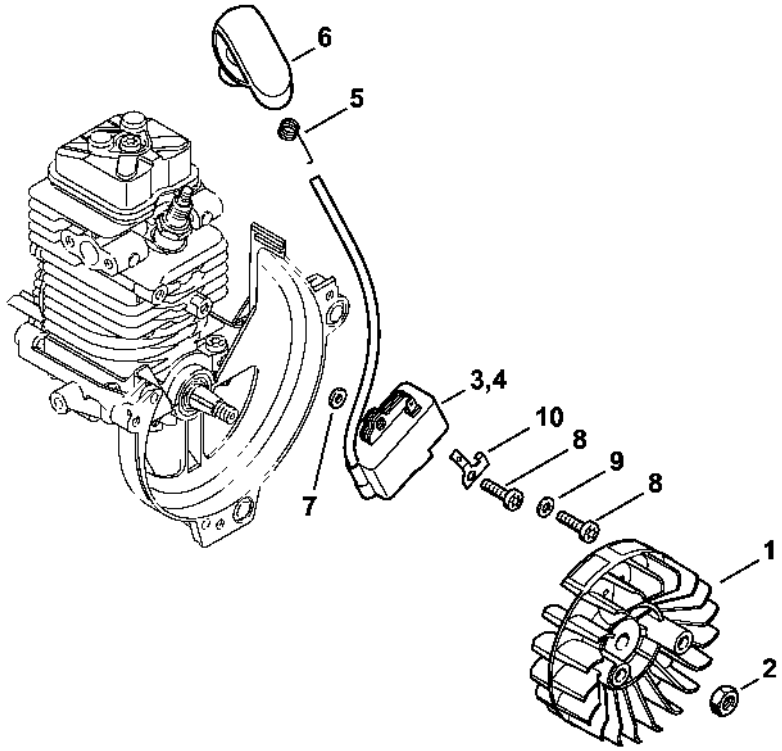

466ET012 SC

Embrayage, Carter de ventilateur

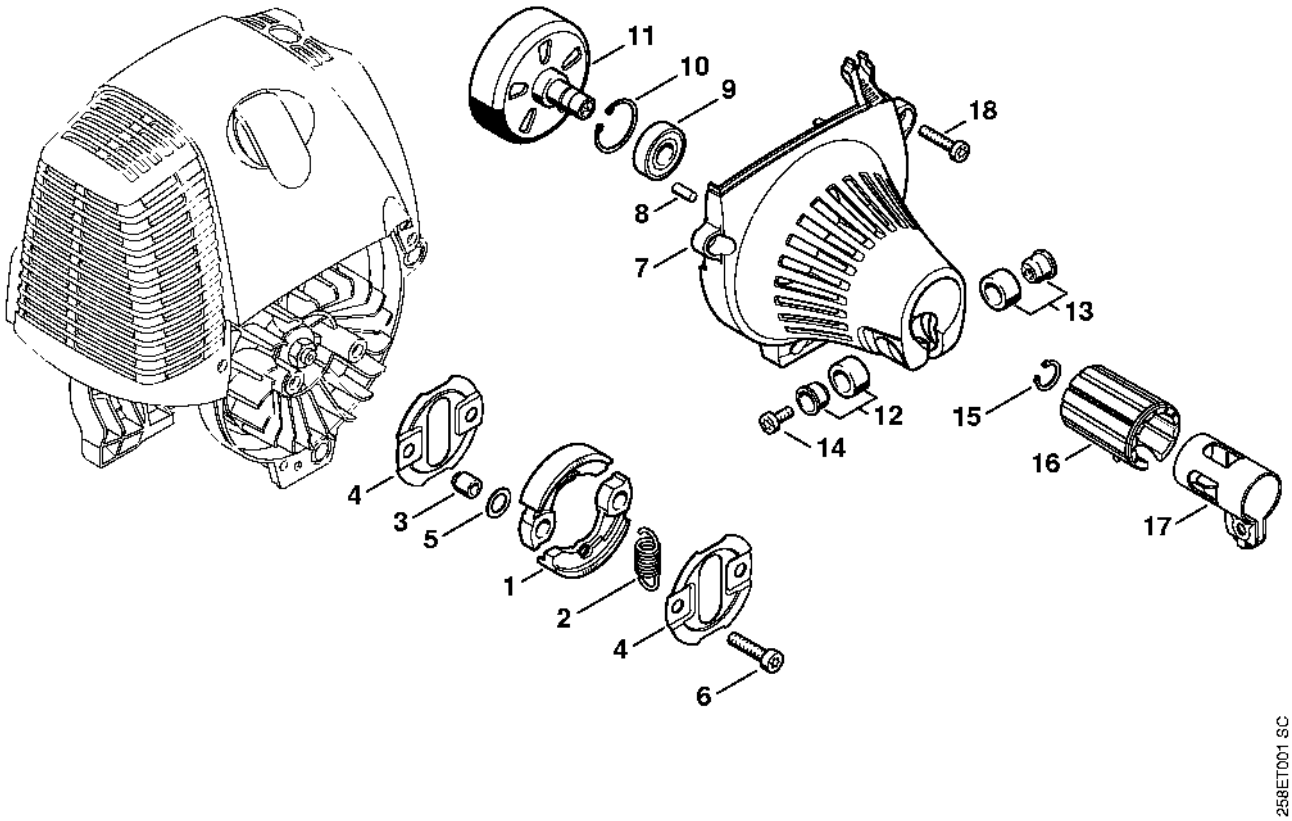

Carburateur C1Q-S173, C1Q-S130

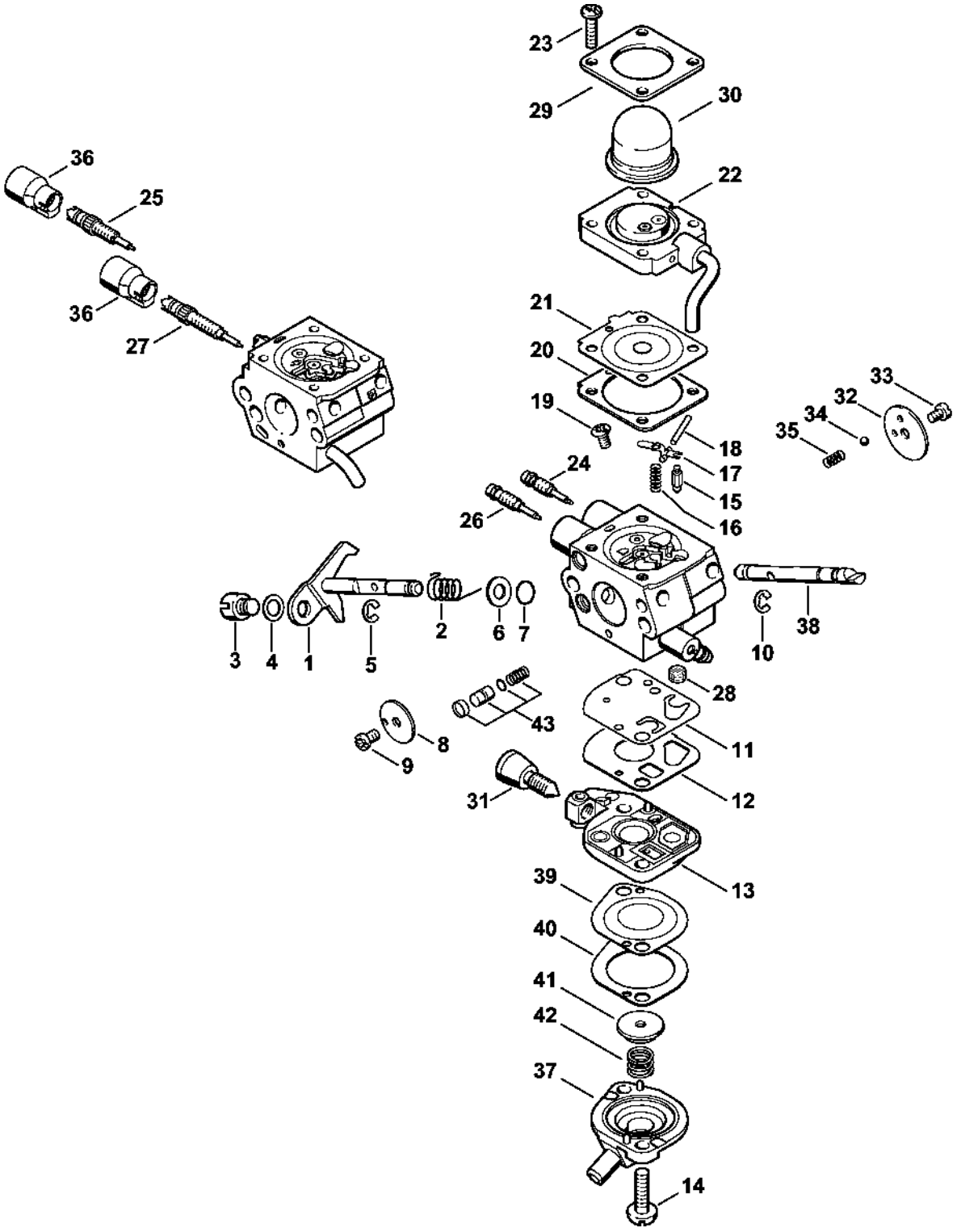

Carburateur C1Q-S176

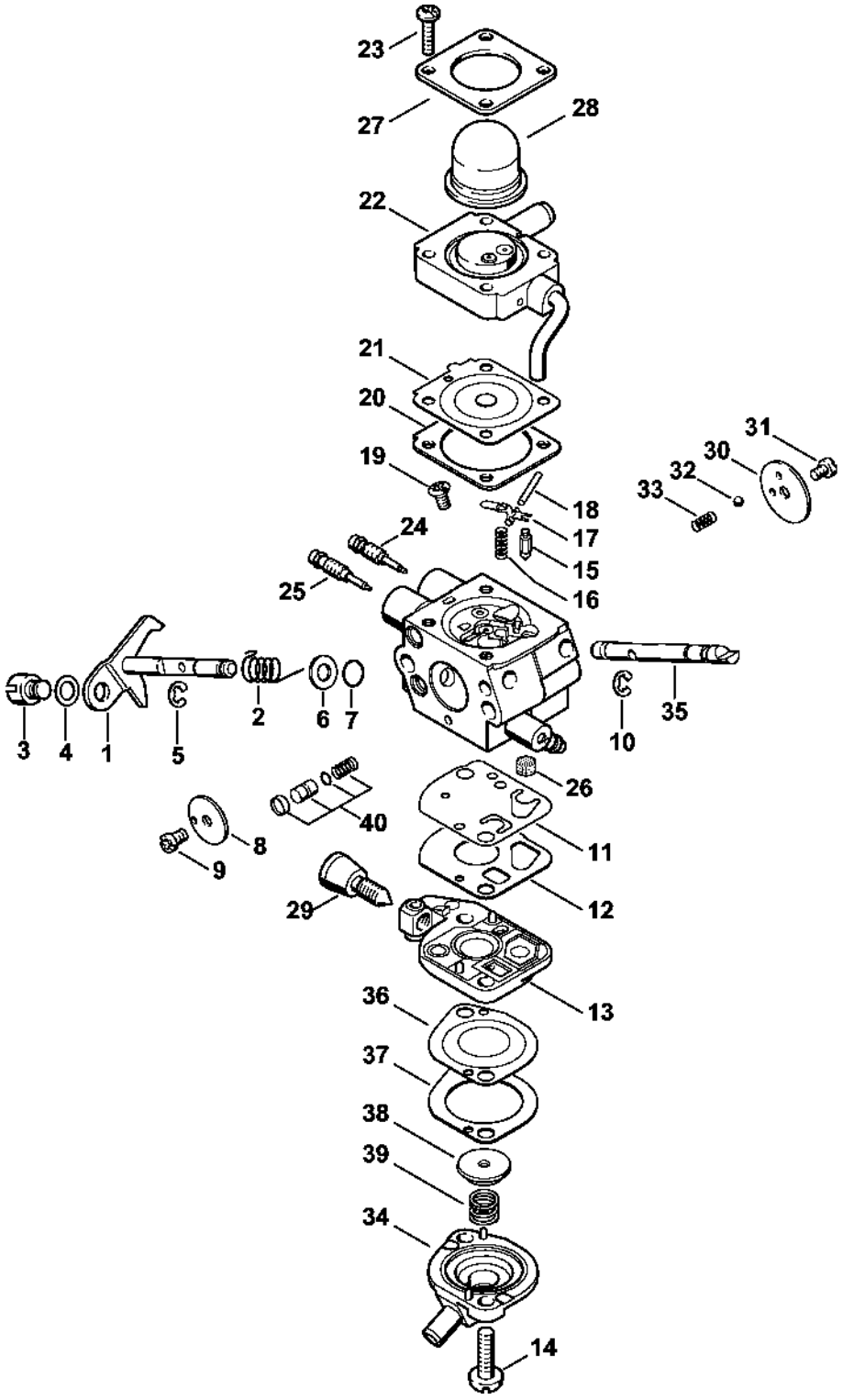

Carburateur C1Q-S98 (44.2008)

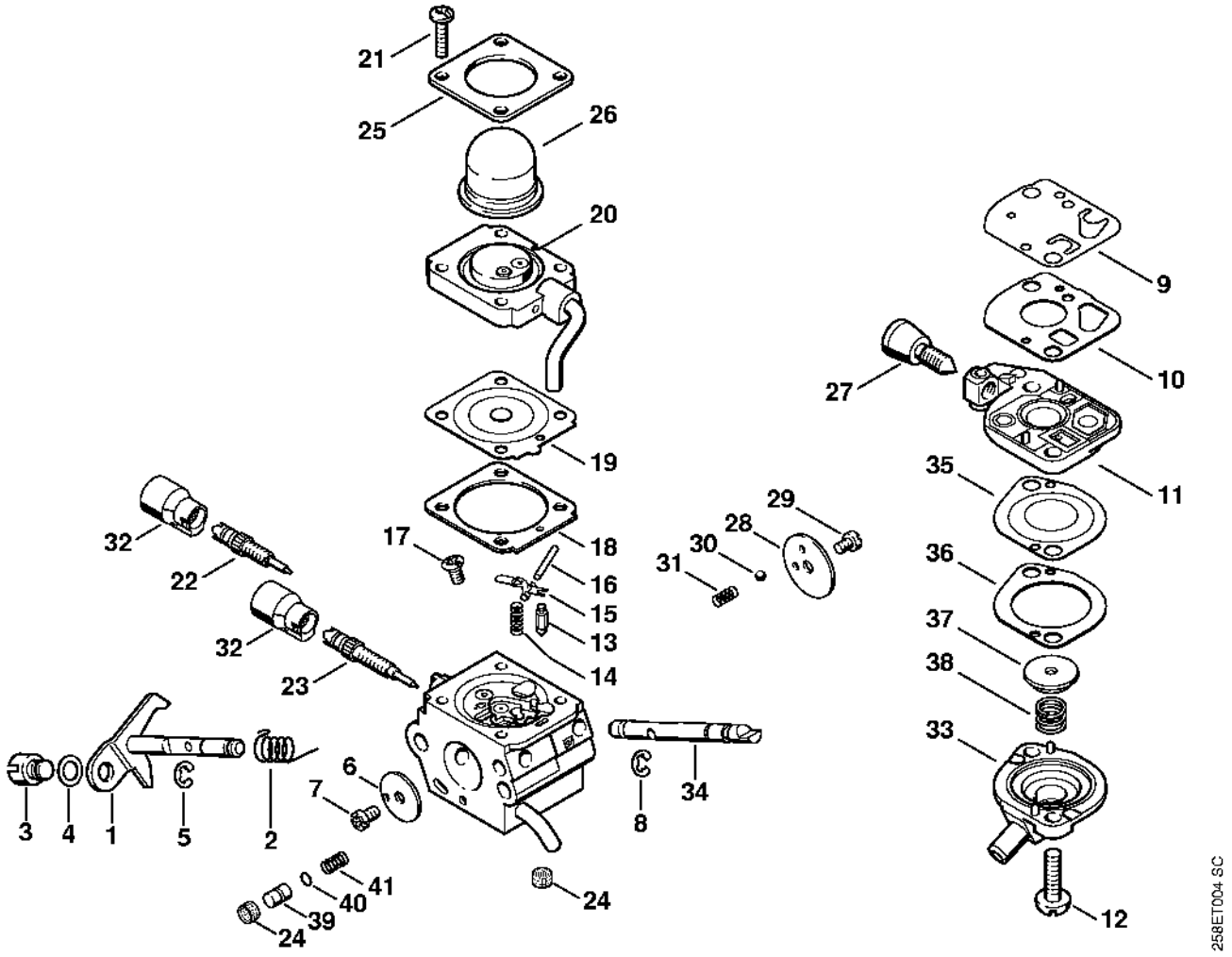

Poignée

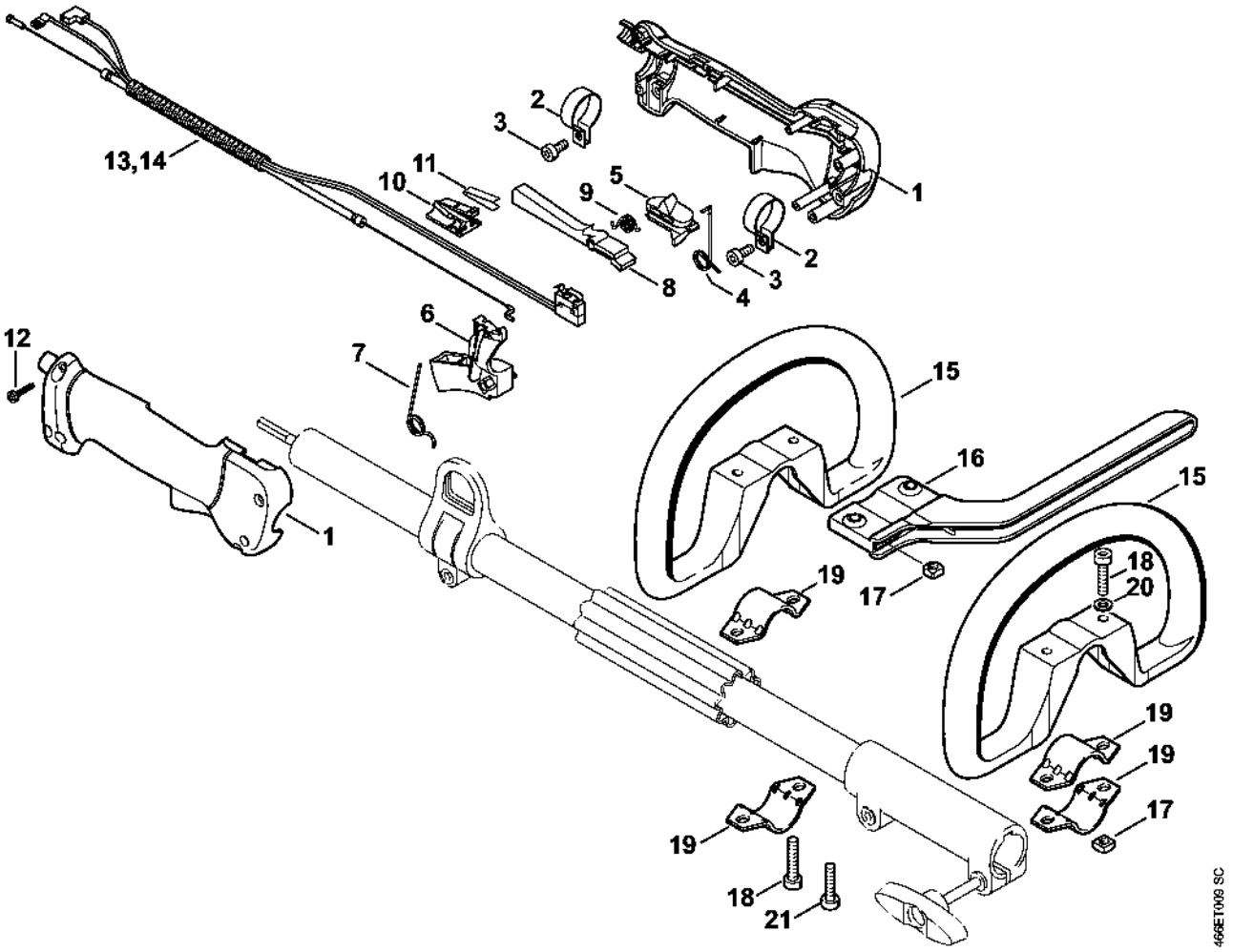

13,14
2
3
11
10
5
9
1
2
3
8
4
6
12
7
15
16
15
1
19
17
18
20
19
19
17
19
18
21
466ET009 SC

Tube complet

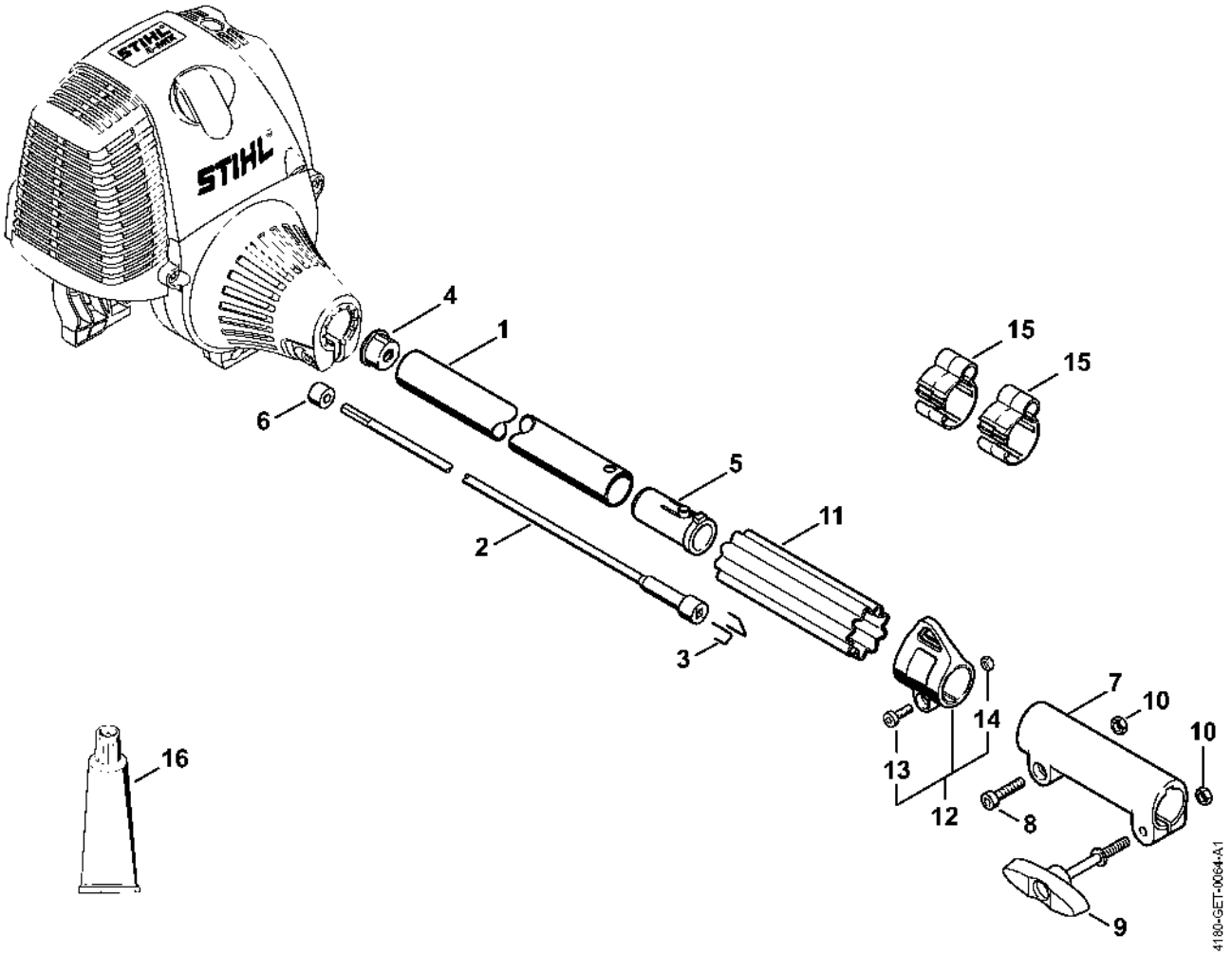

Rallonge de tube 0,5 m HL-KM 0°, HL-KM 135°, HT-KM, SP-KM

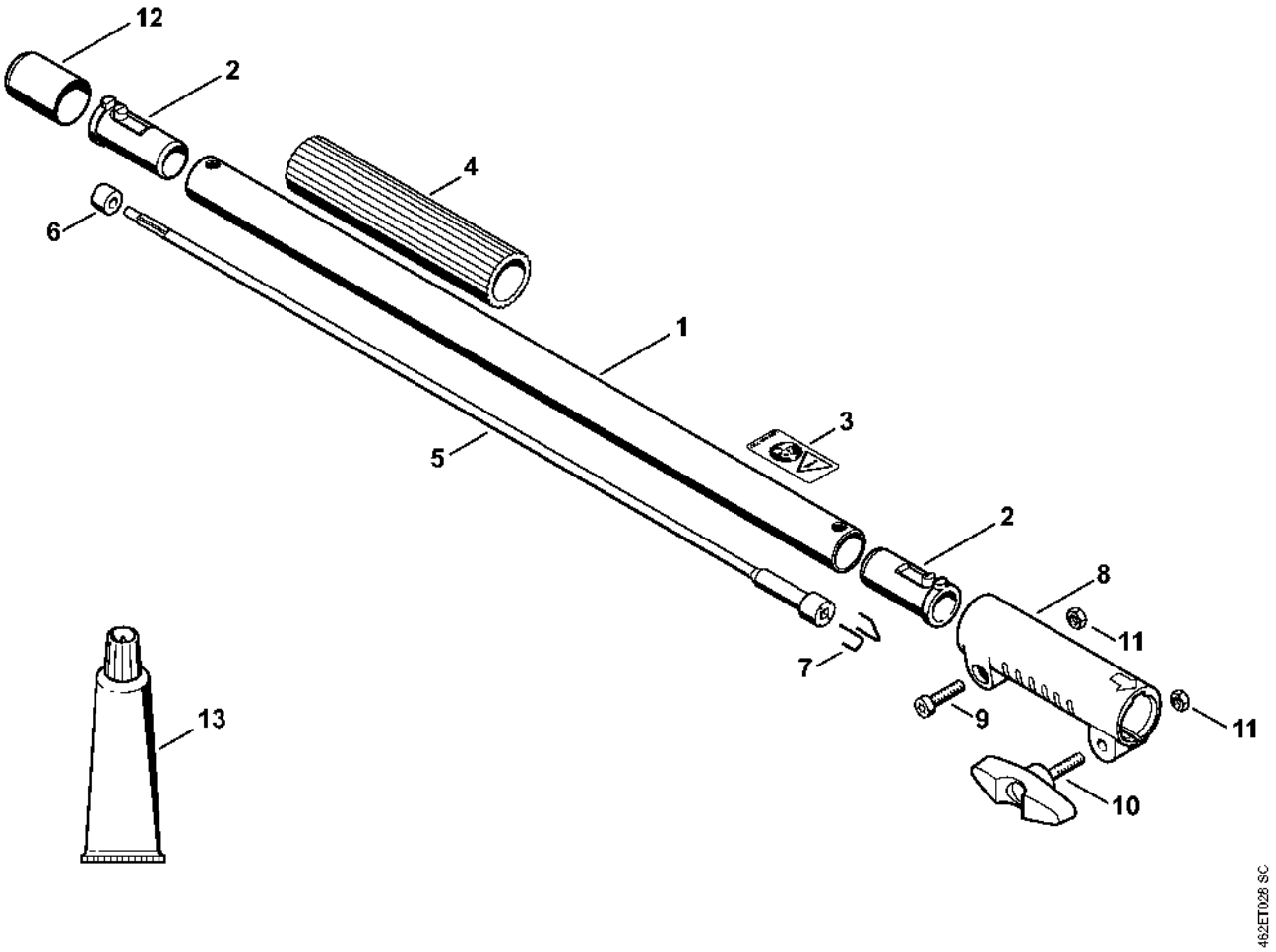

Rallonge de tube 1 m HT-KM

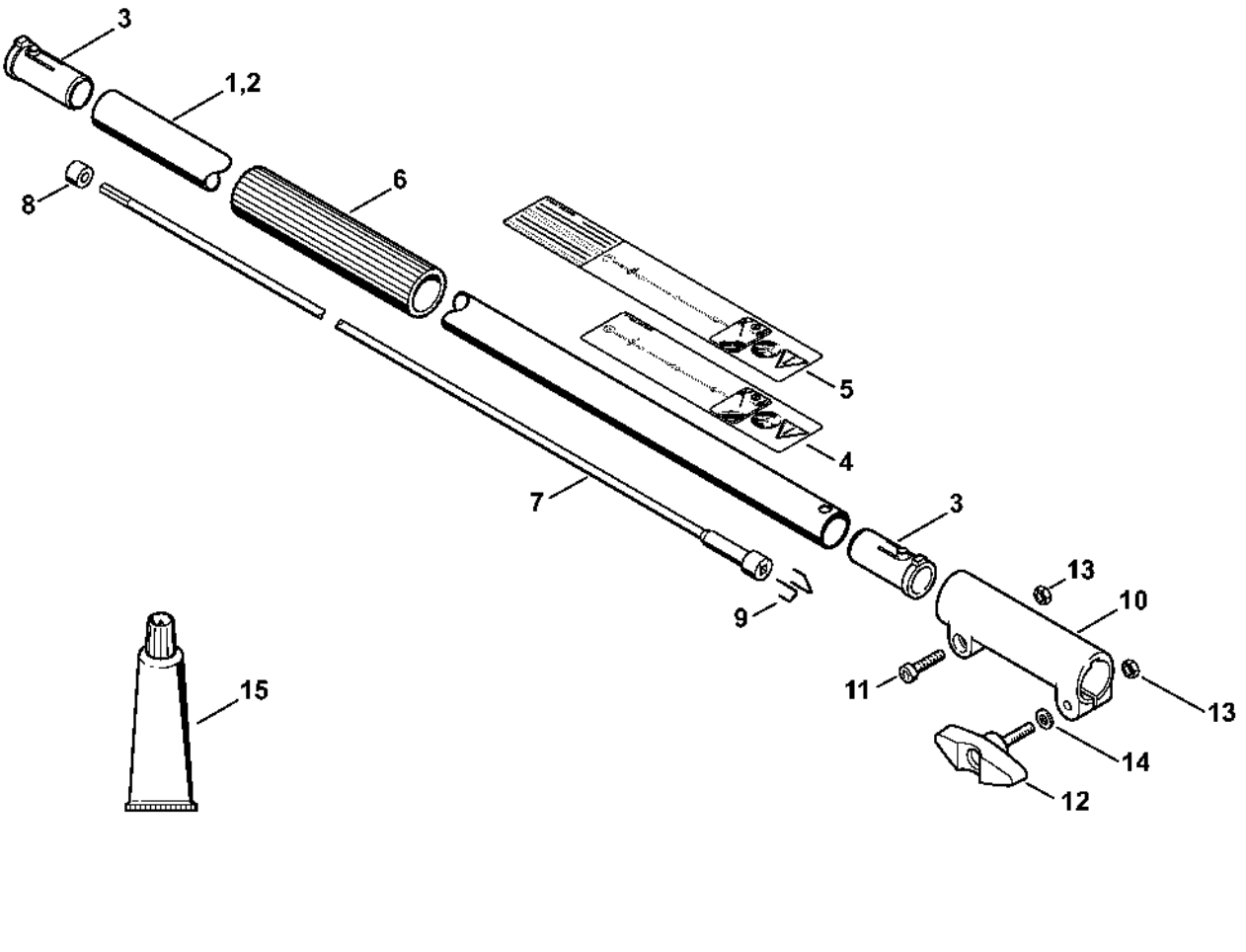

Carbon Rallonge de tube 1 m HT-KM, HL-KM

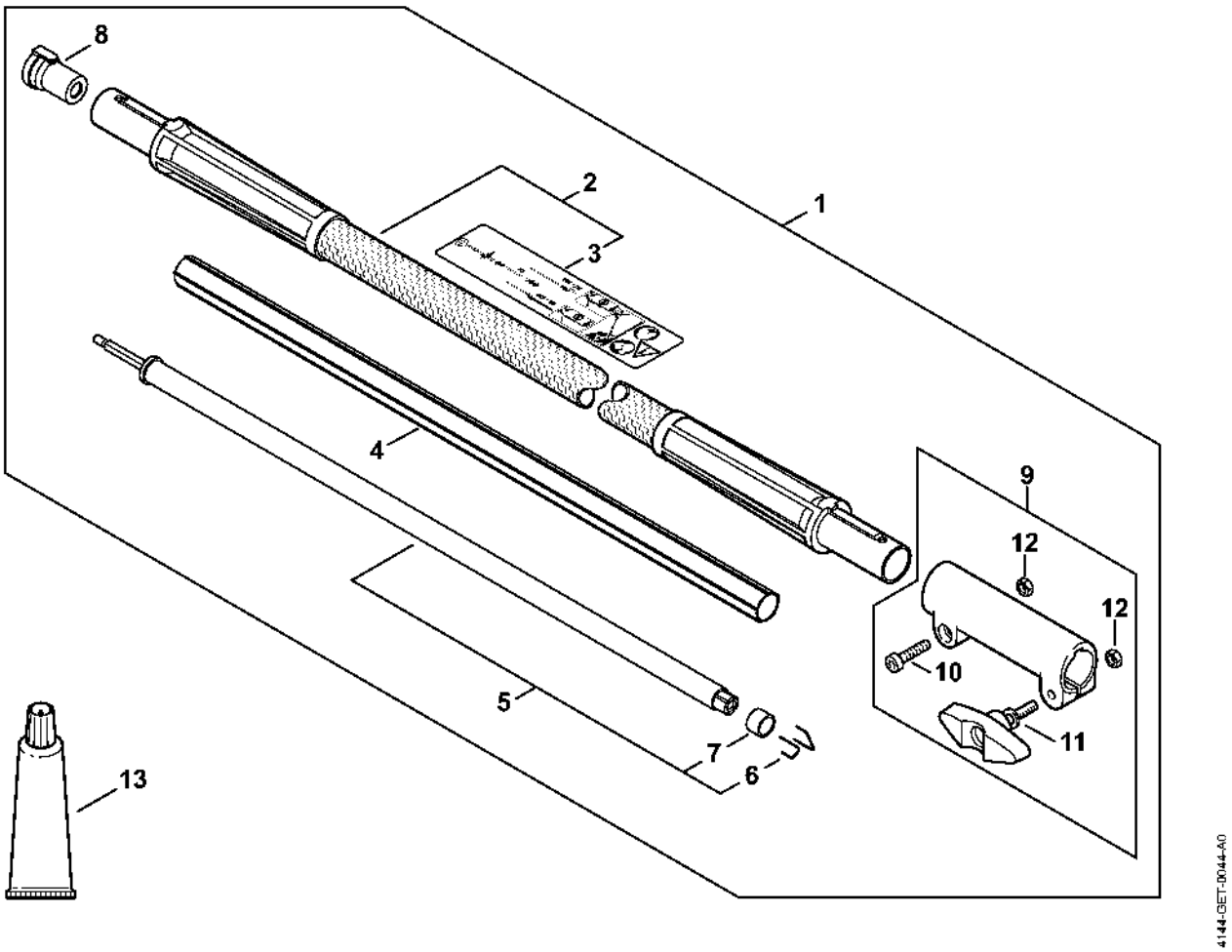

Bloc moteur Ø 43 mm

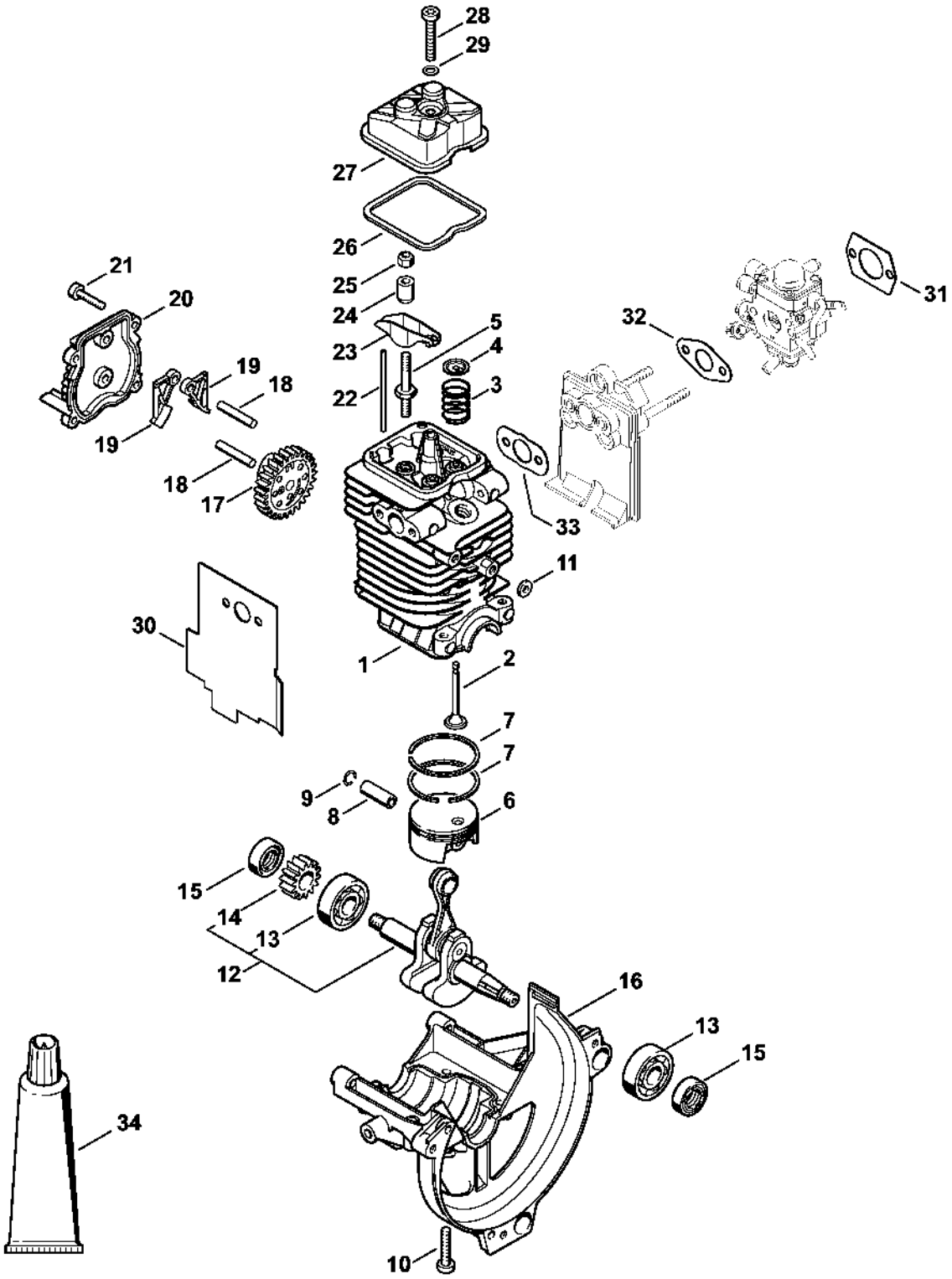

Numéro de machine

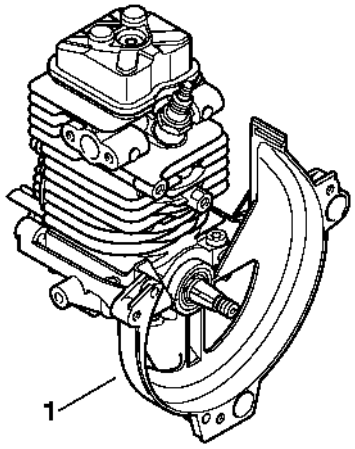

9912ET009 SC