Stihl

KM 111 R

Rozkres je dokumentace výrobce (© příslušný výrobce) a slouží k identifikaci dílů. Pro výběr dílu se vždy řiďte katalogovým číslem.

Bloc moteur Ø 40 mm

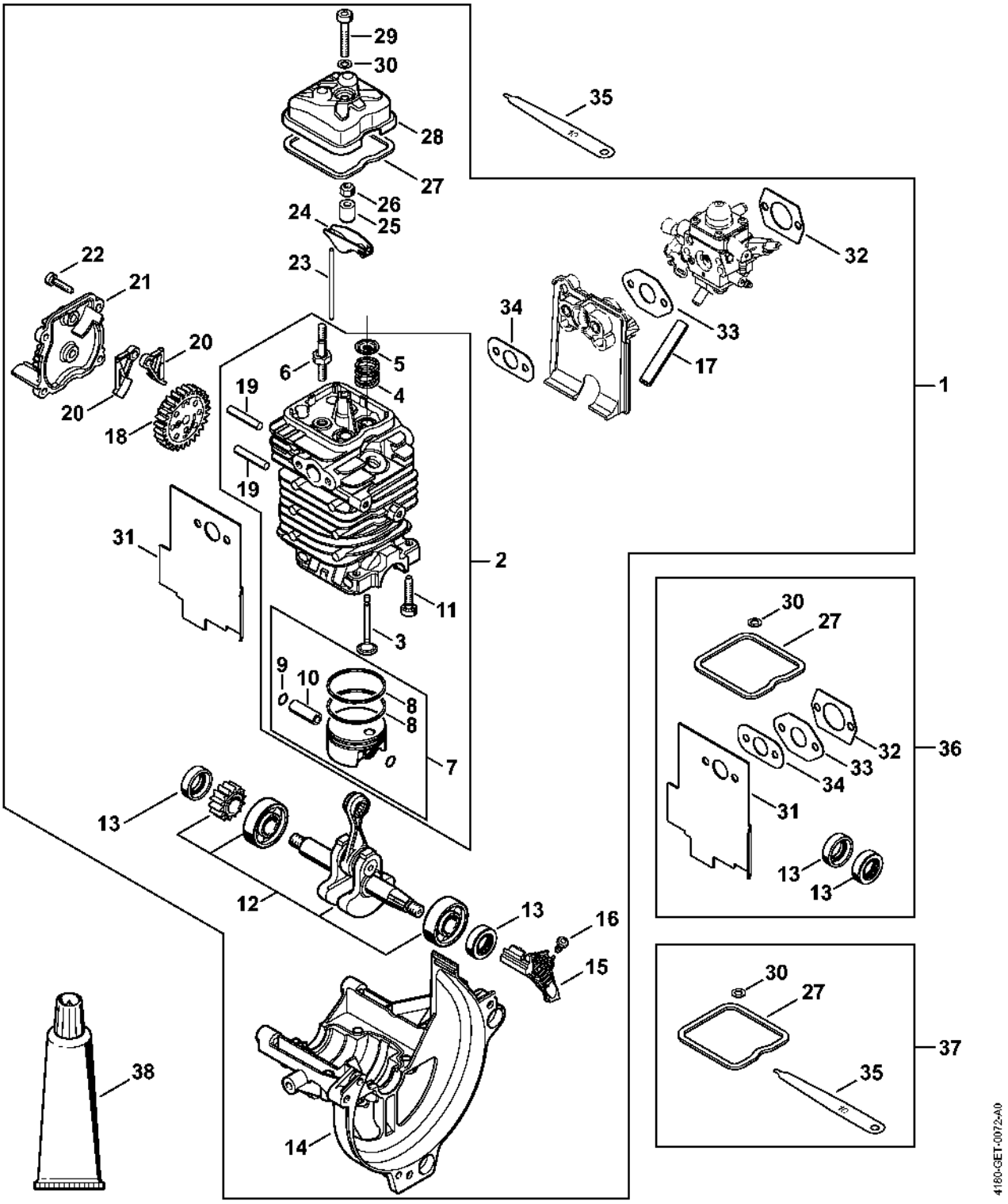

Dispositif de lancement, Réservoir d'essence

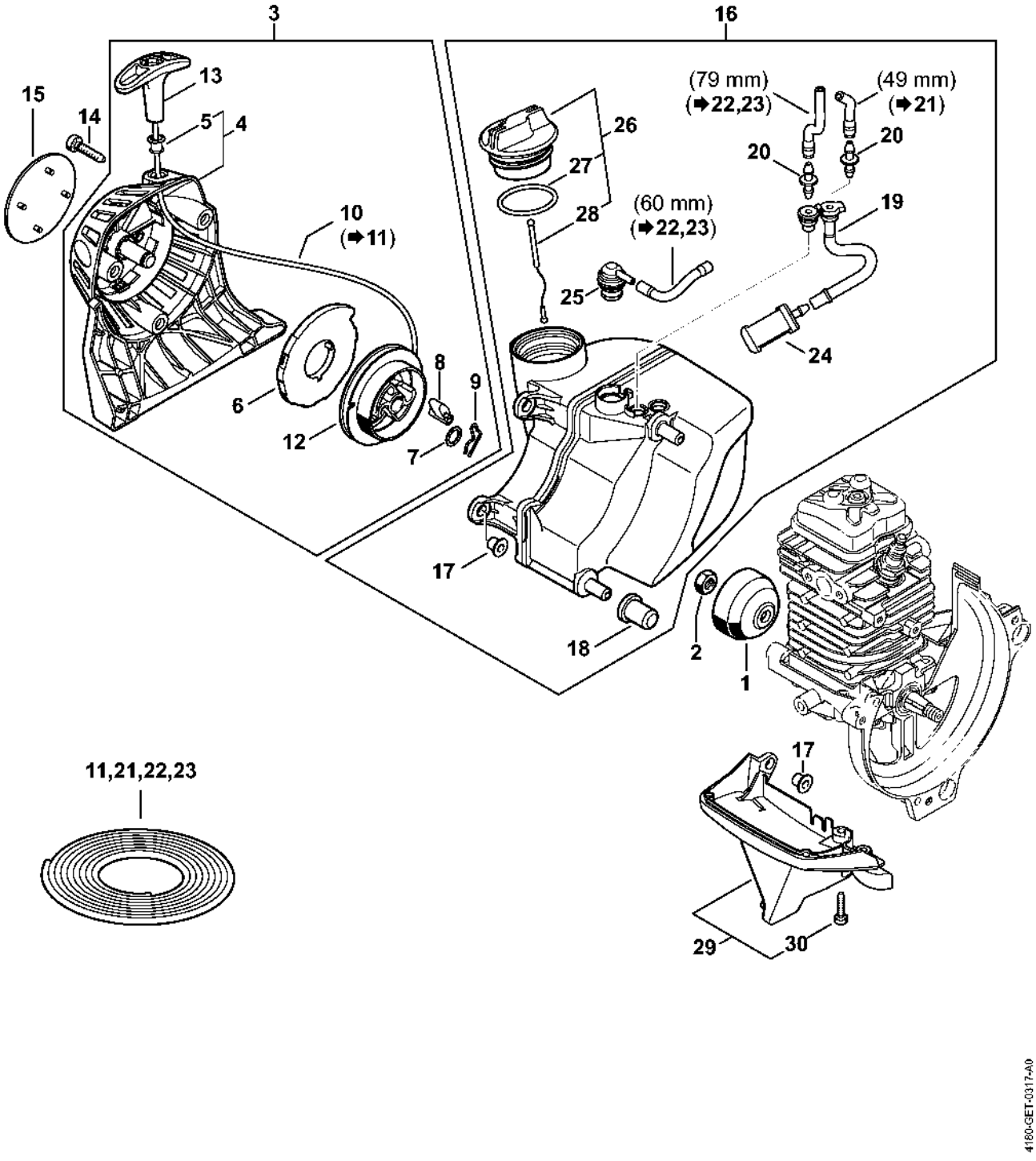

Silencieux, Filtre à air

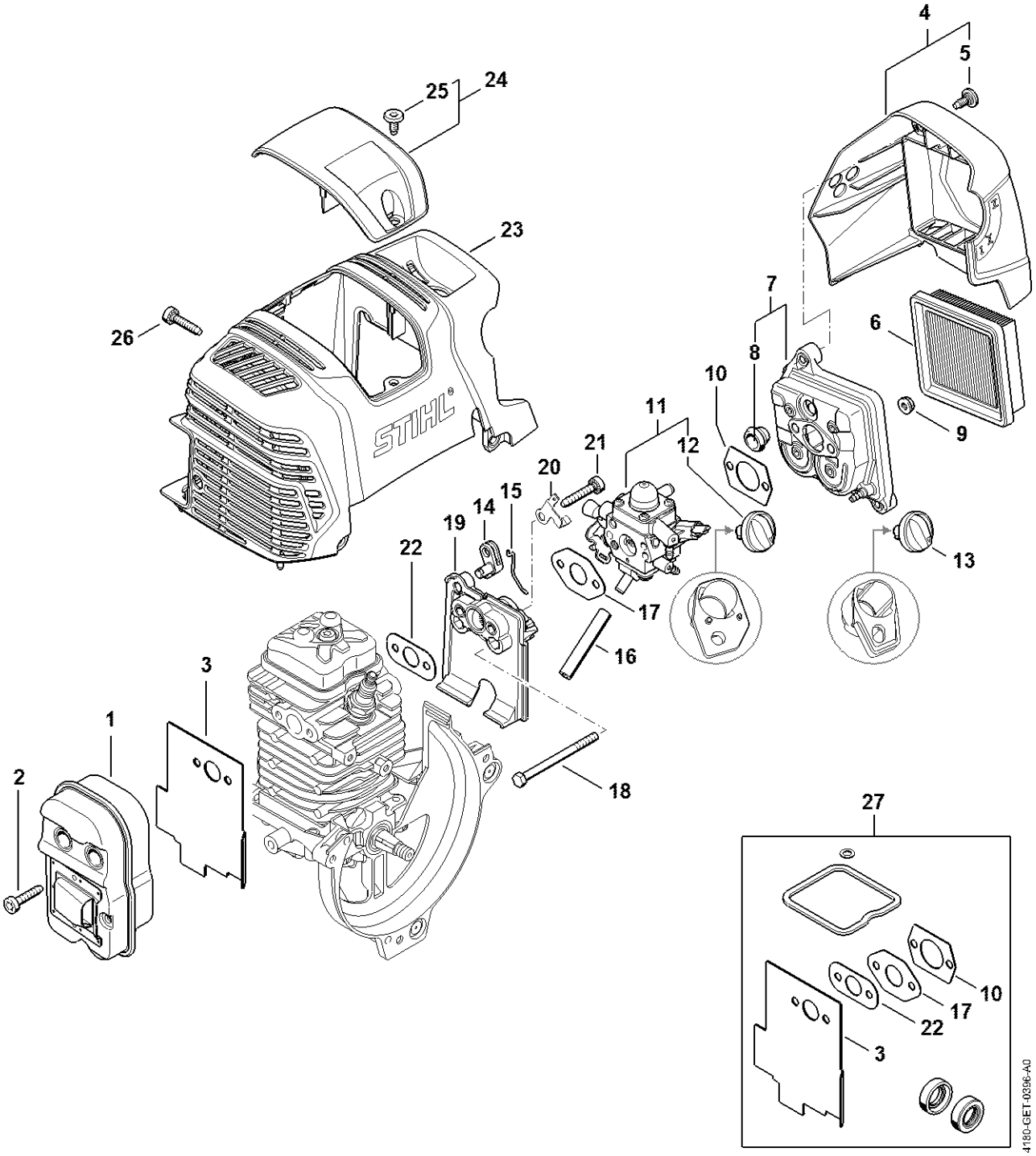

Dispositif d'allumage

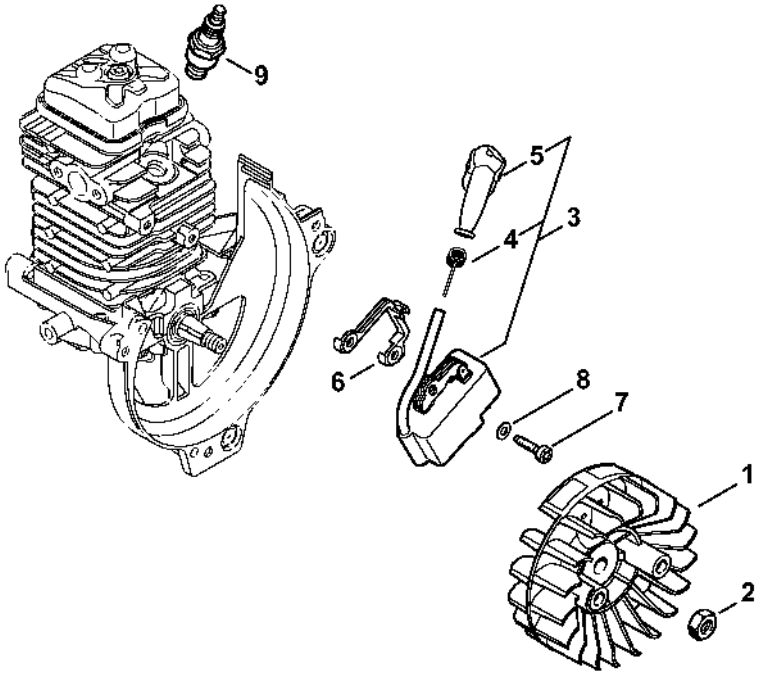

4180-GET-0319-A0

Carburateur

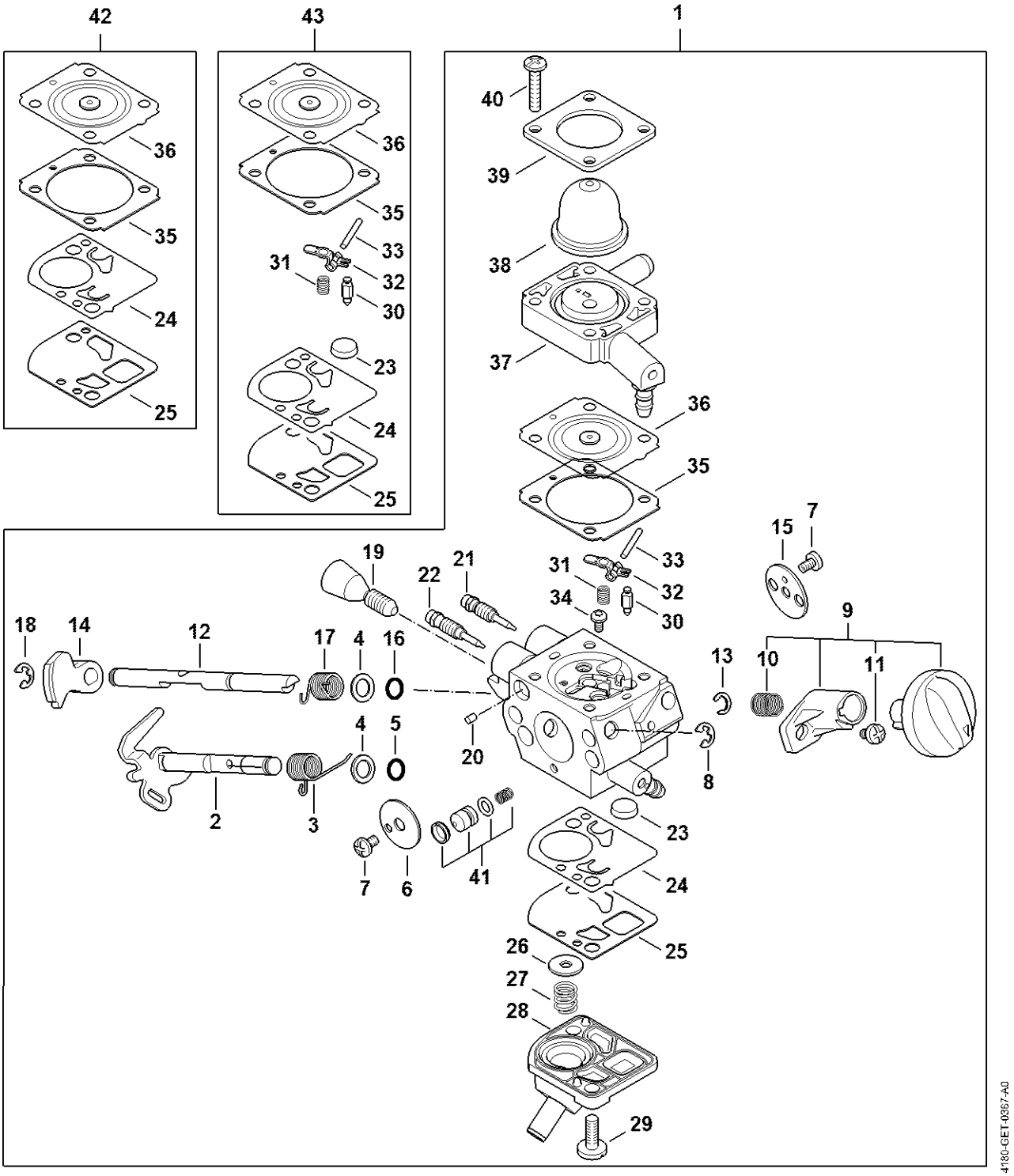

Embrayage, Carter de ventilateur

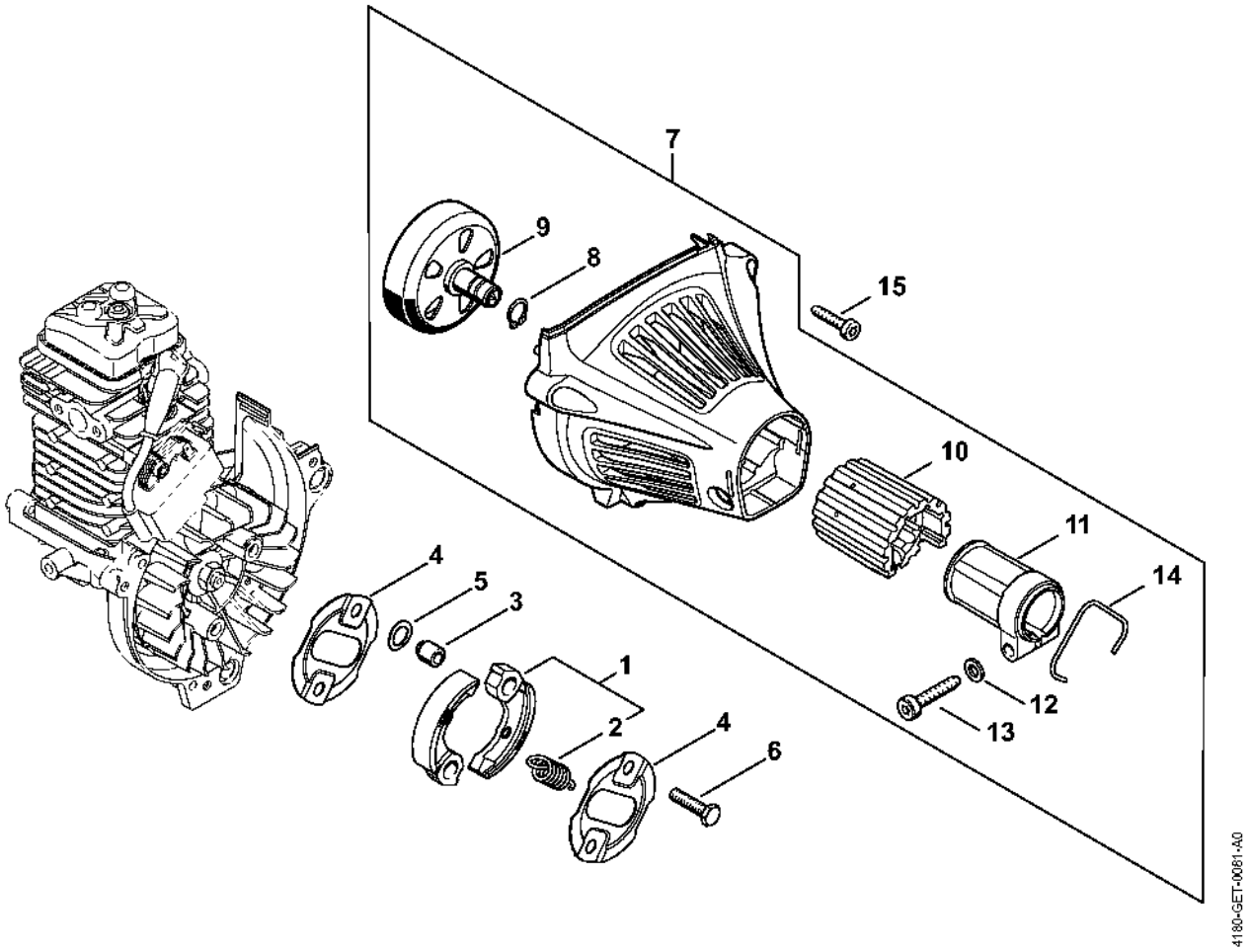

Poignée

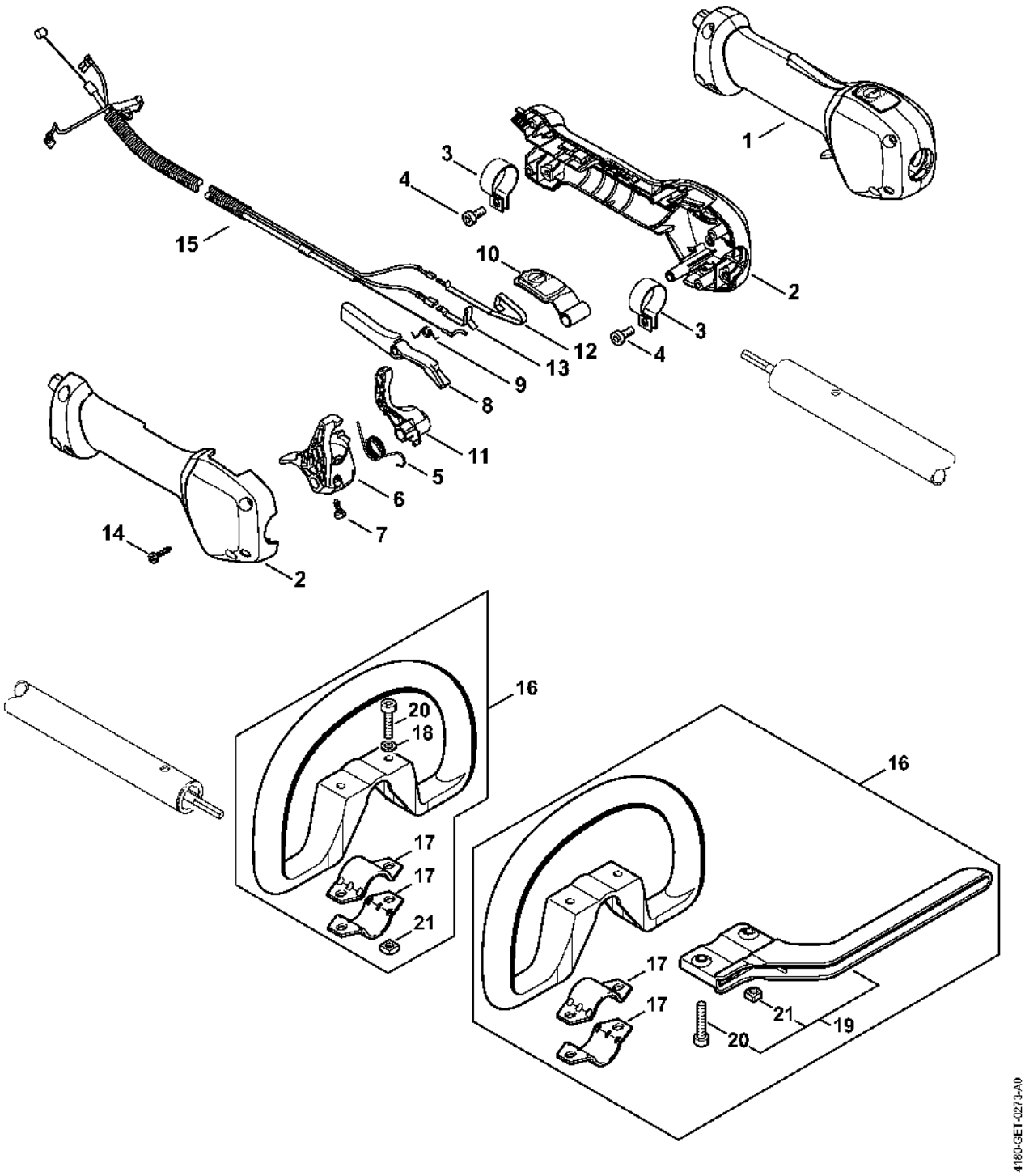
1
2
3
4
15
10
12
13
9
8
11
5
6
7
14
2
16
20
18
17
17
21
16
17
17
21
19
20
4180-GET-0273-A0

Tube complet

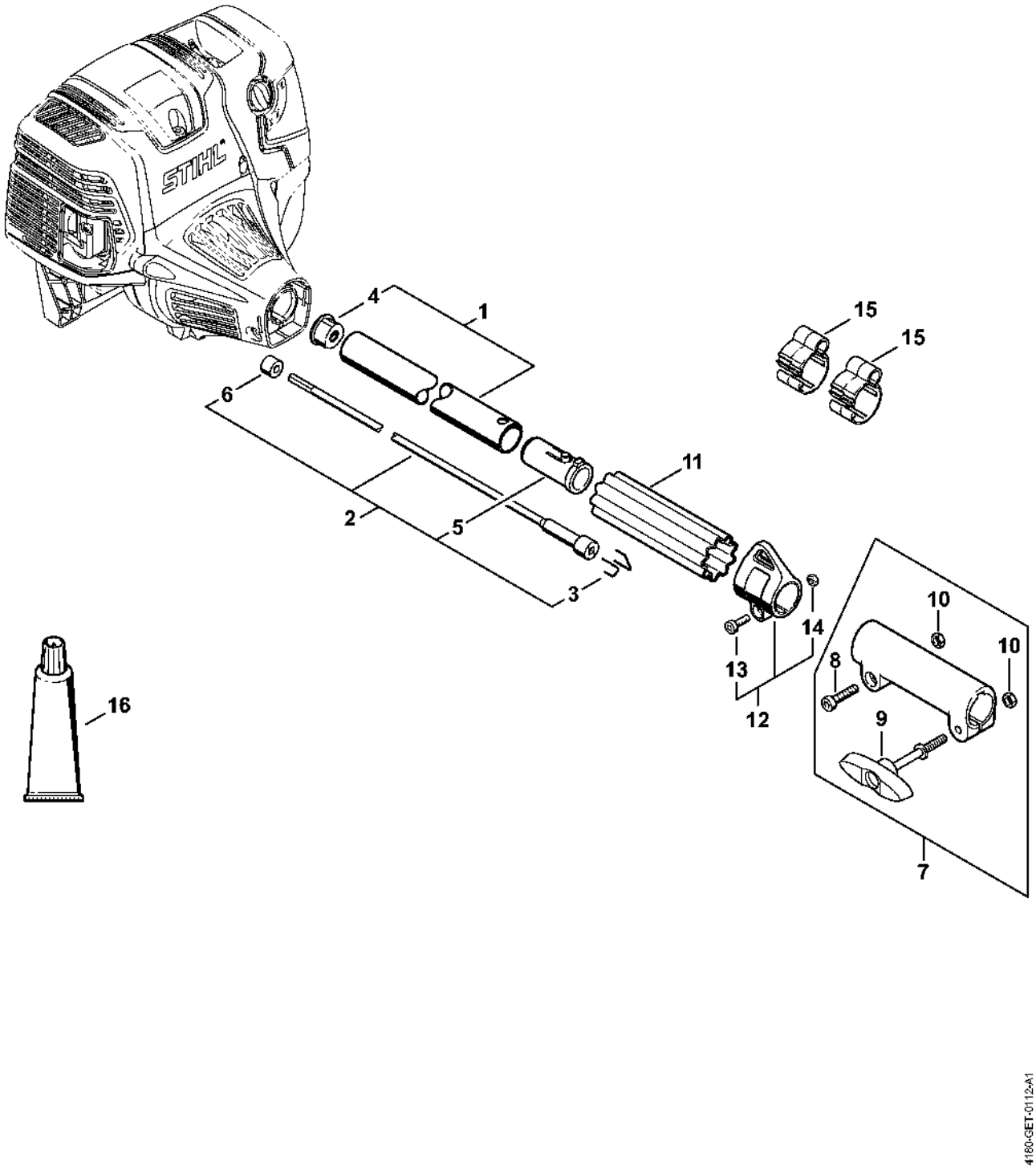

Rallonge de tube 0,5 m HL-KM 0°, HL-KM 135°, HT-KM, SP-KM

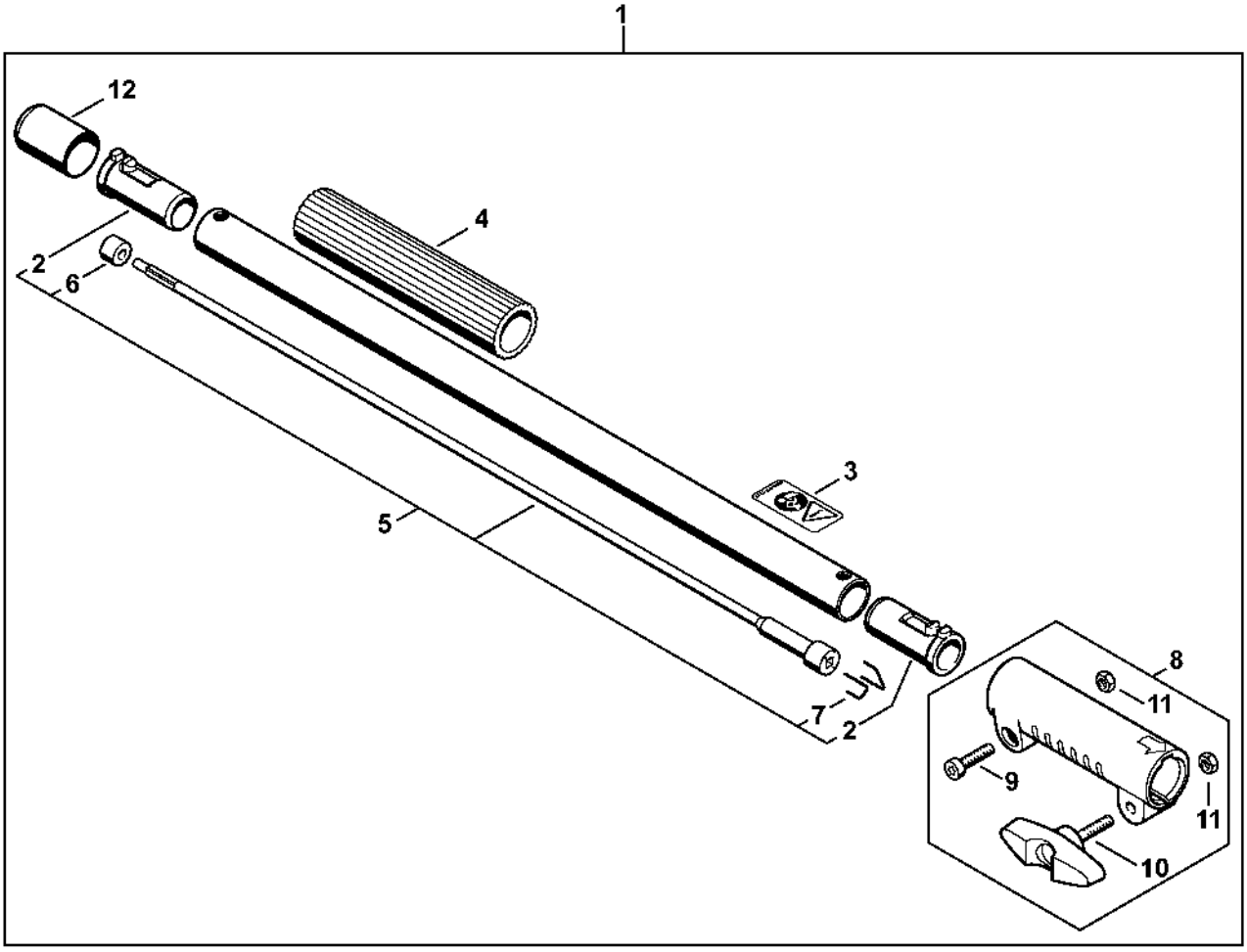

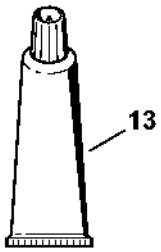

41444-GET-0037-A0

Rallonge de tube 1 m HT-KM

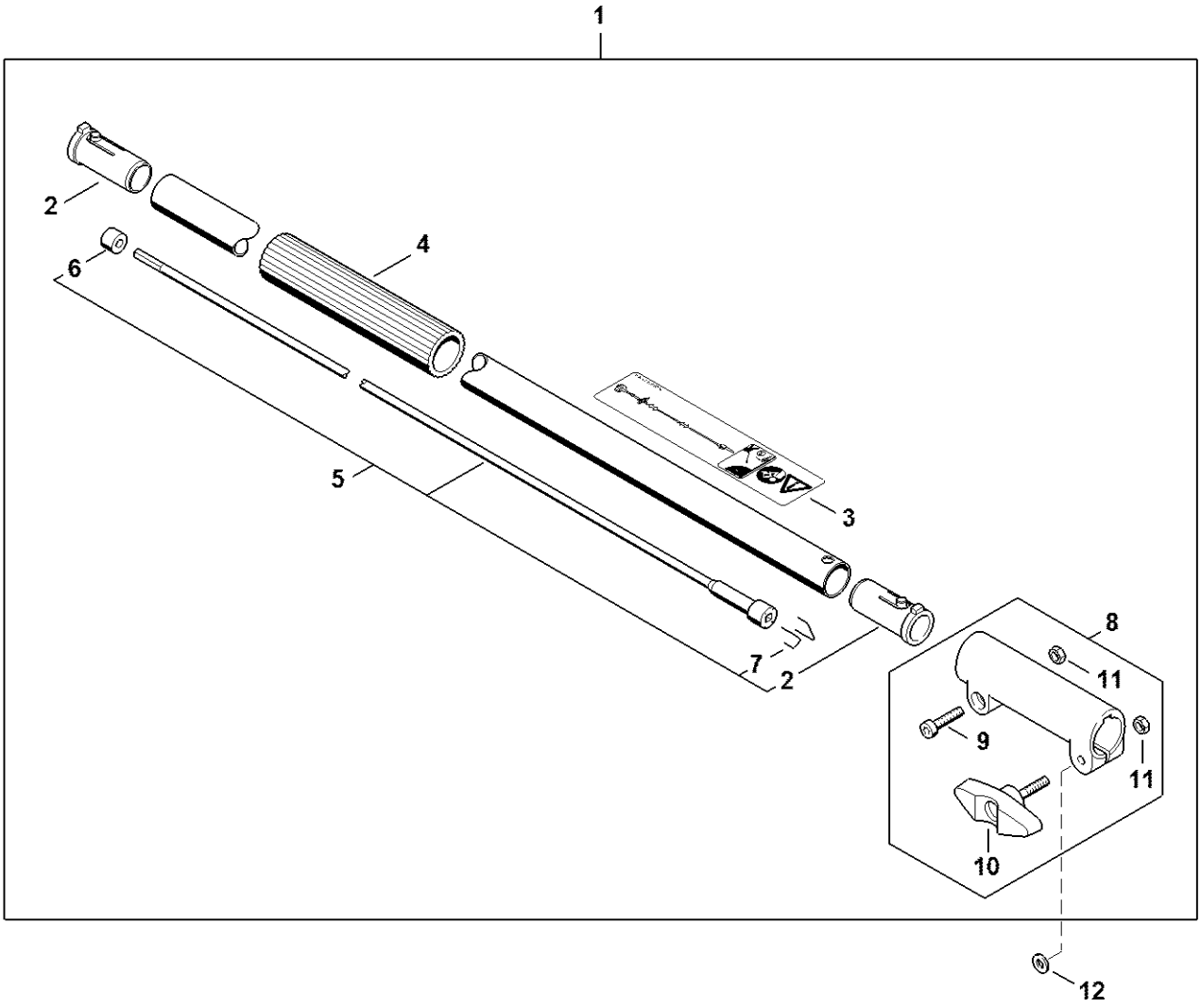

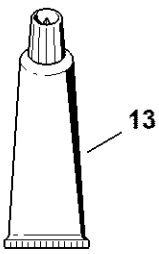

4144-GET-0038-A1

Carbon Rallonge de tube 1 m HT-KM, HL-KM

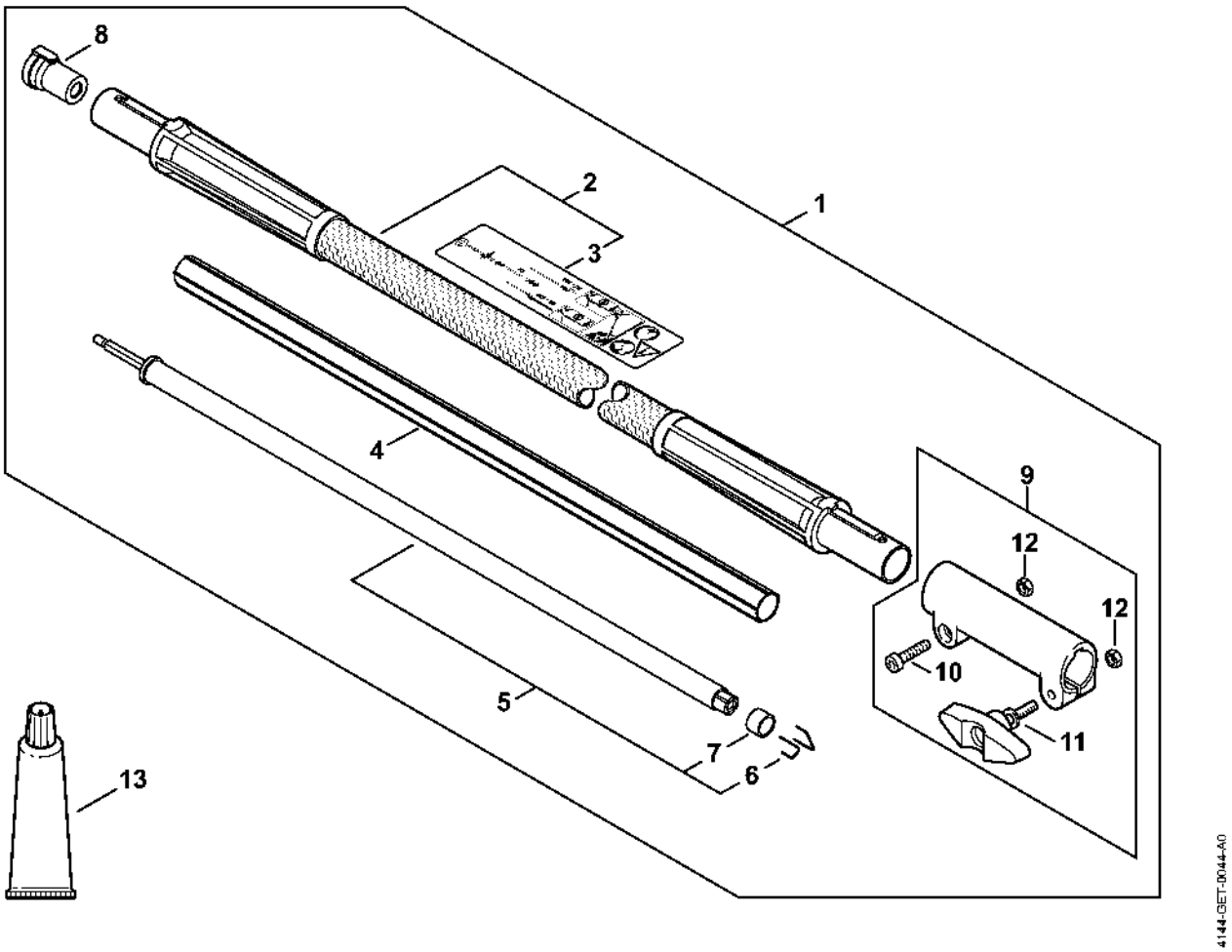

Numéro de machine

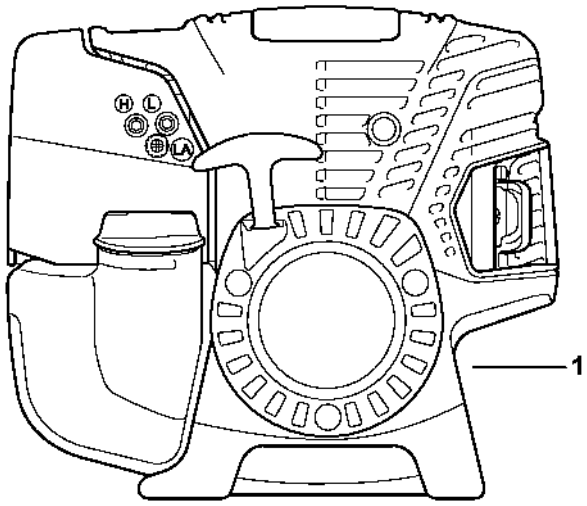

4180-GET-0126-A0