Stihl

KM 100

Rozkres je dokumentace výrobce (© příslušný výrobce) a slouží k identifikaci dílů. Pro výběr dílu se vždy řiďte katalogovým číslem.

Cylindre, Carter inférieur

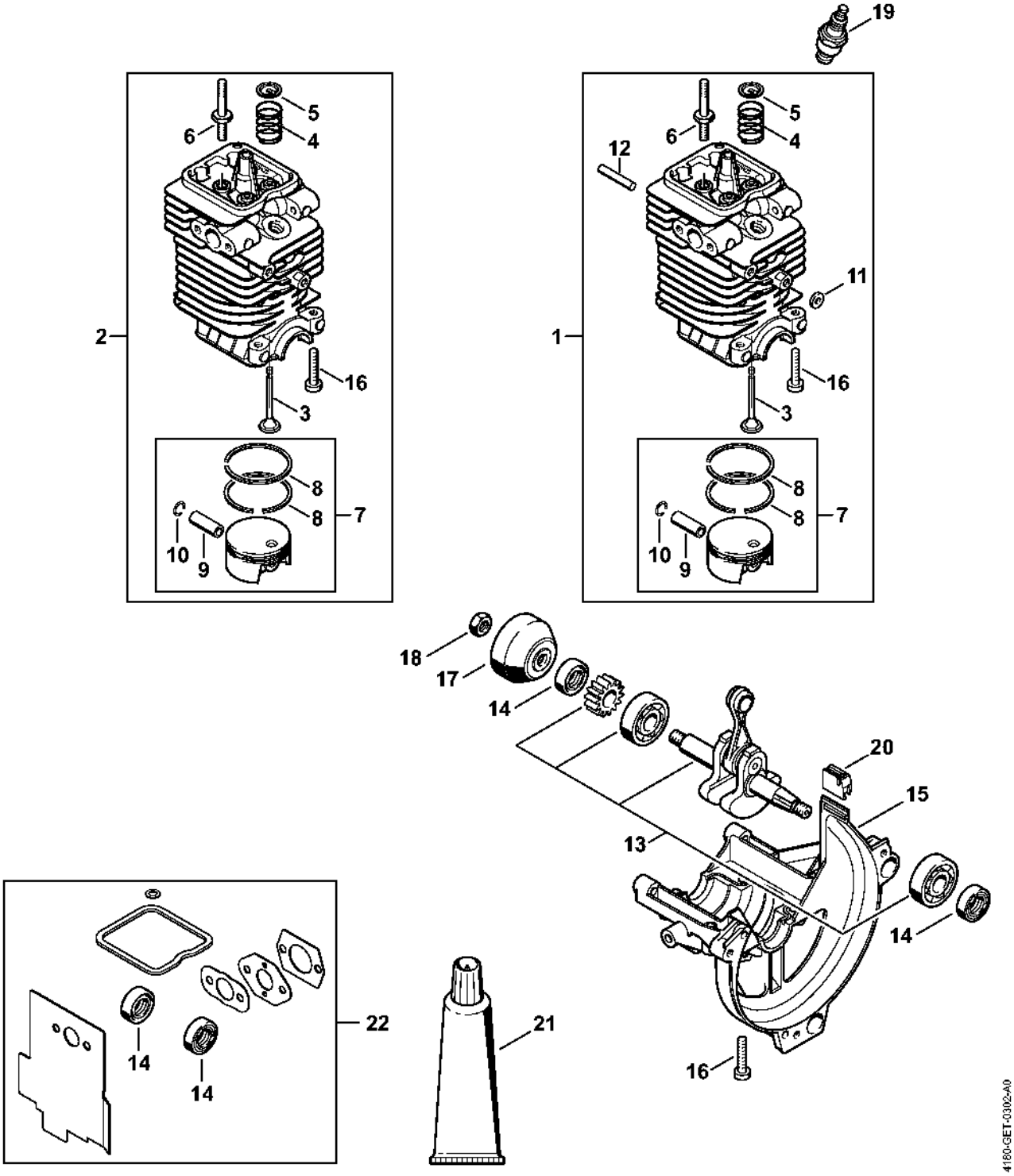

Distribution par ou commande à soupapes

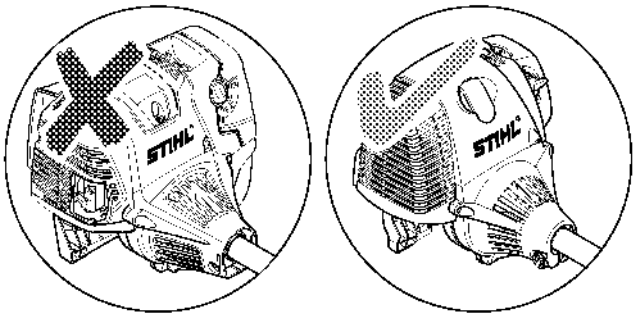

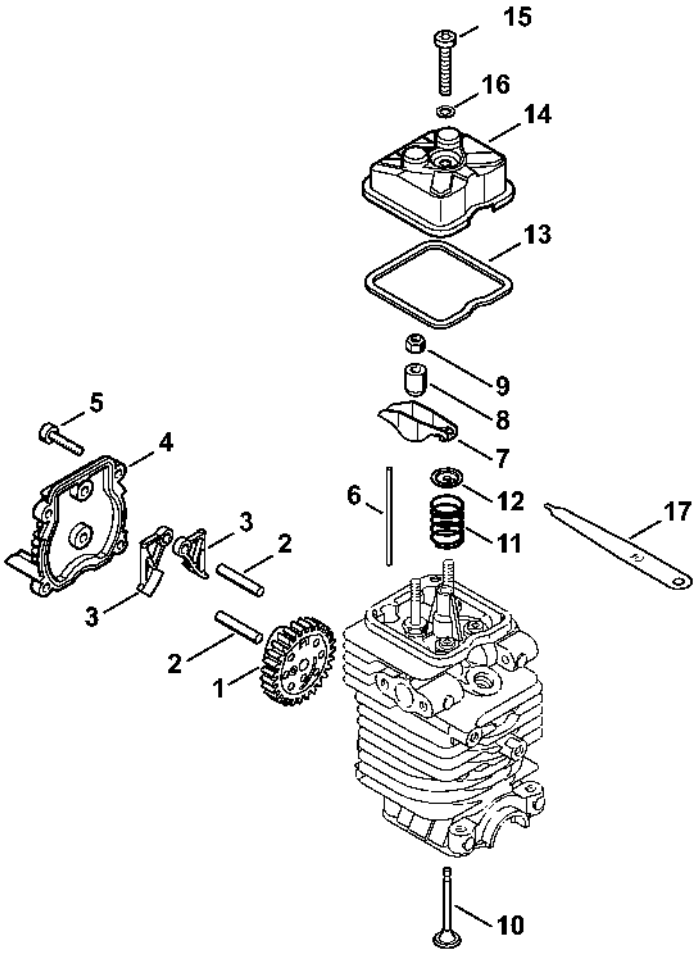

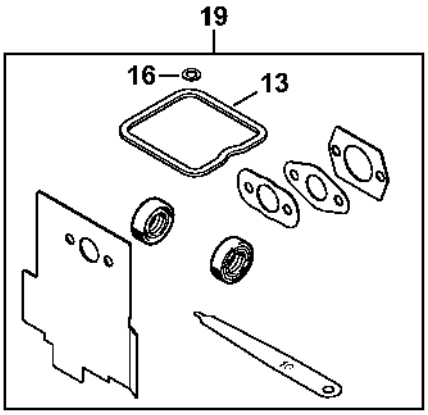

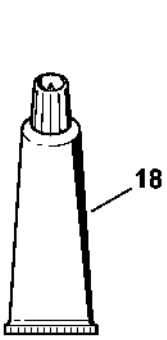

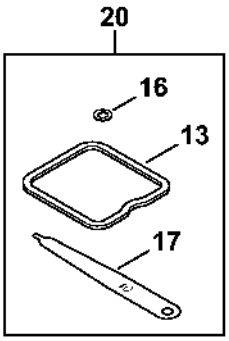

4182-GET-0031-A2

Dispositif de lancement, Réservoir d'essence

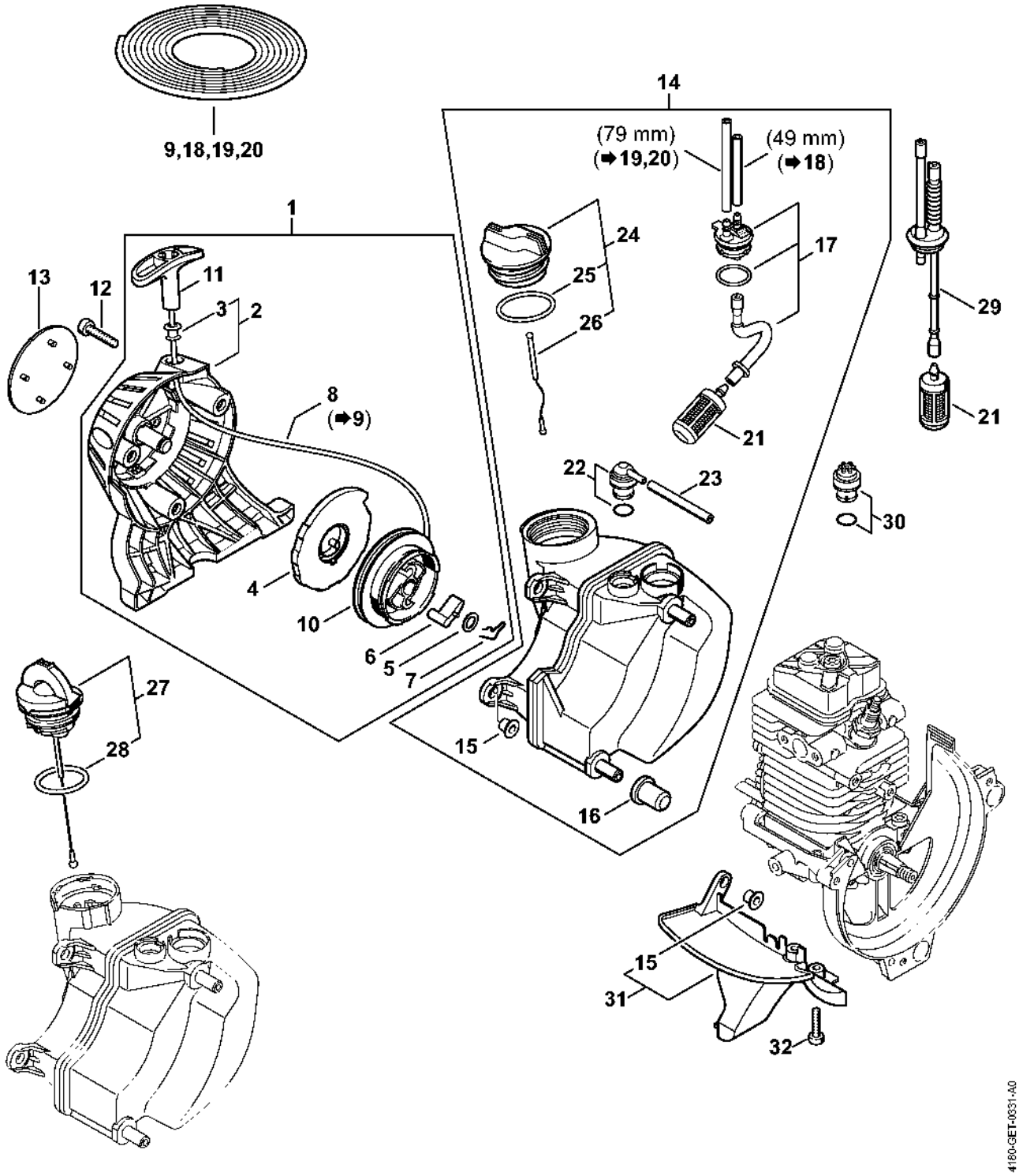

Silencieux, Filtre à air

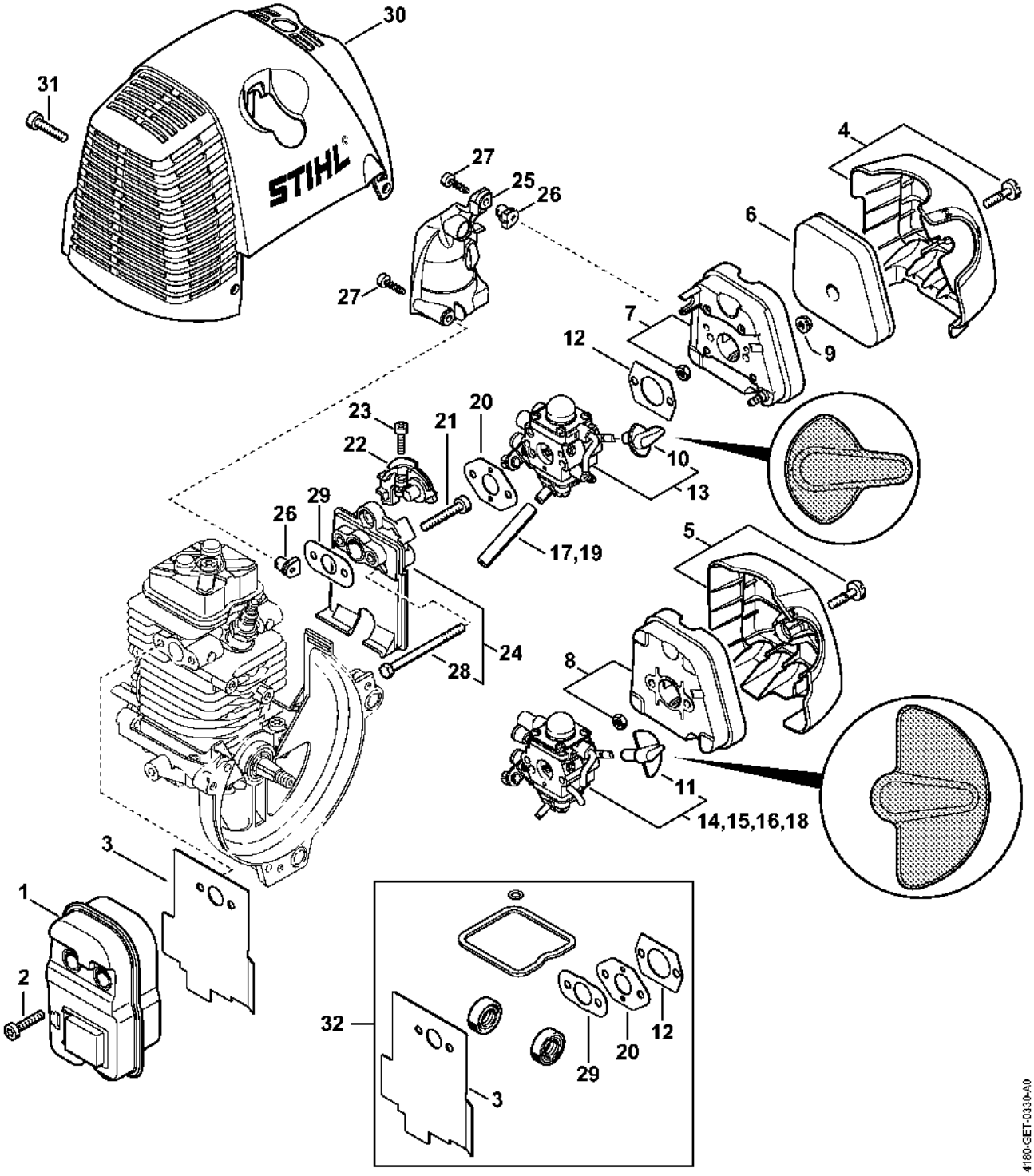

Dispositif d'allumage

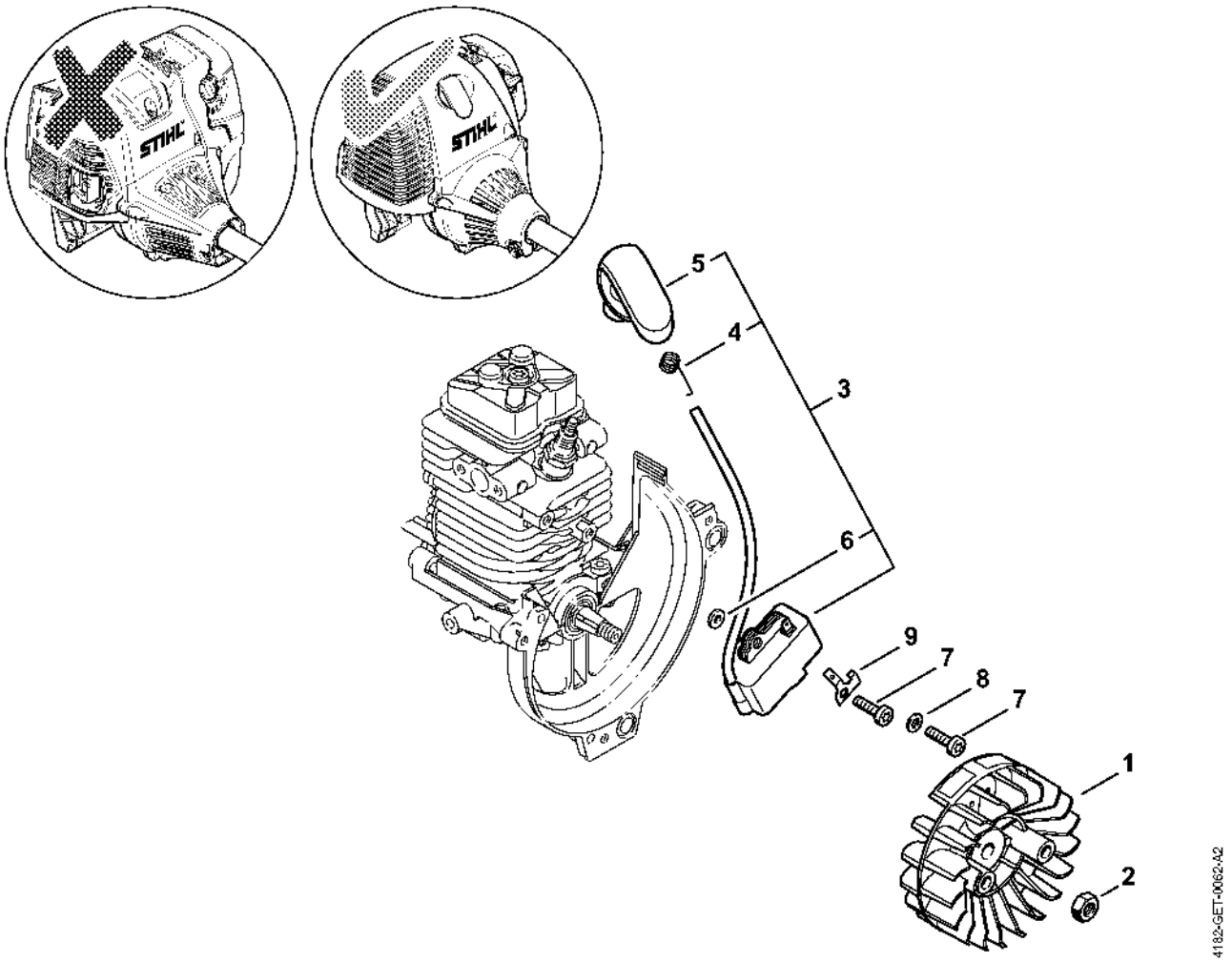

Embrayage, Carter de ventilateur

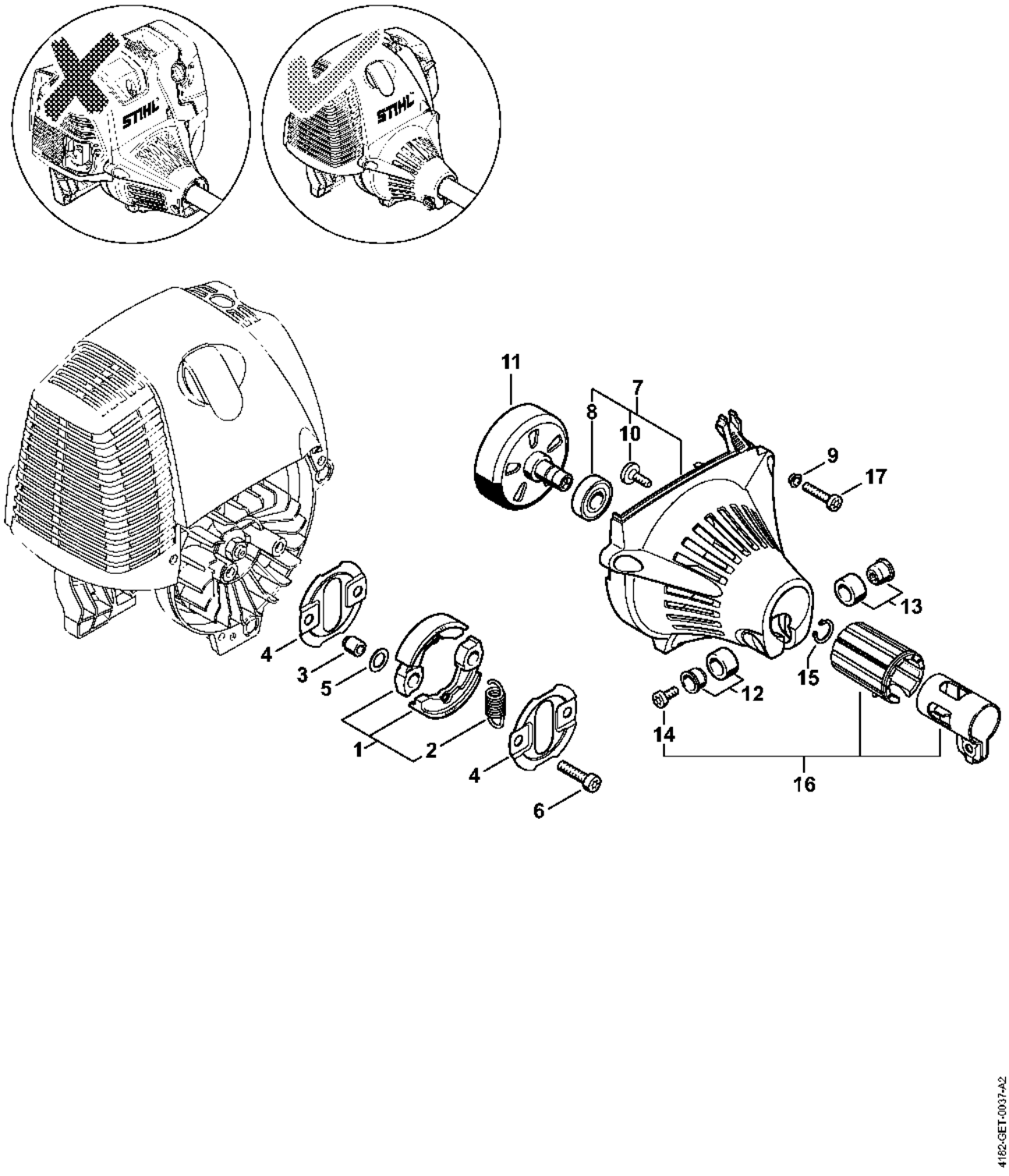

Carburateur C1Q-S174, C1Q-S131

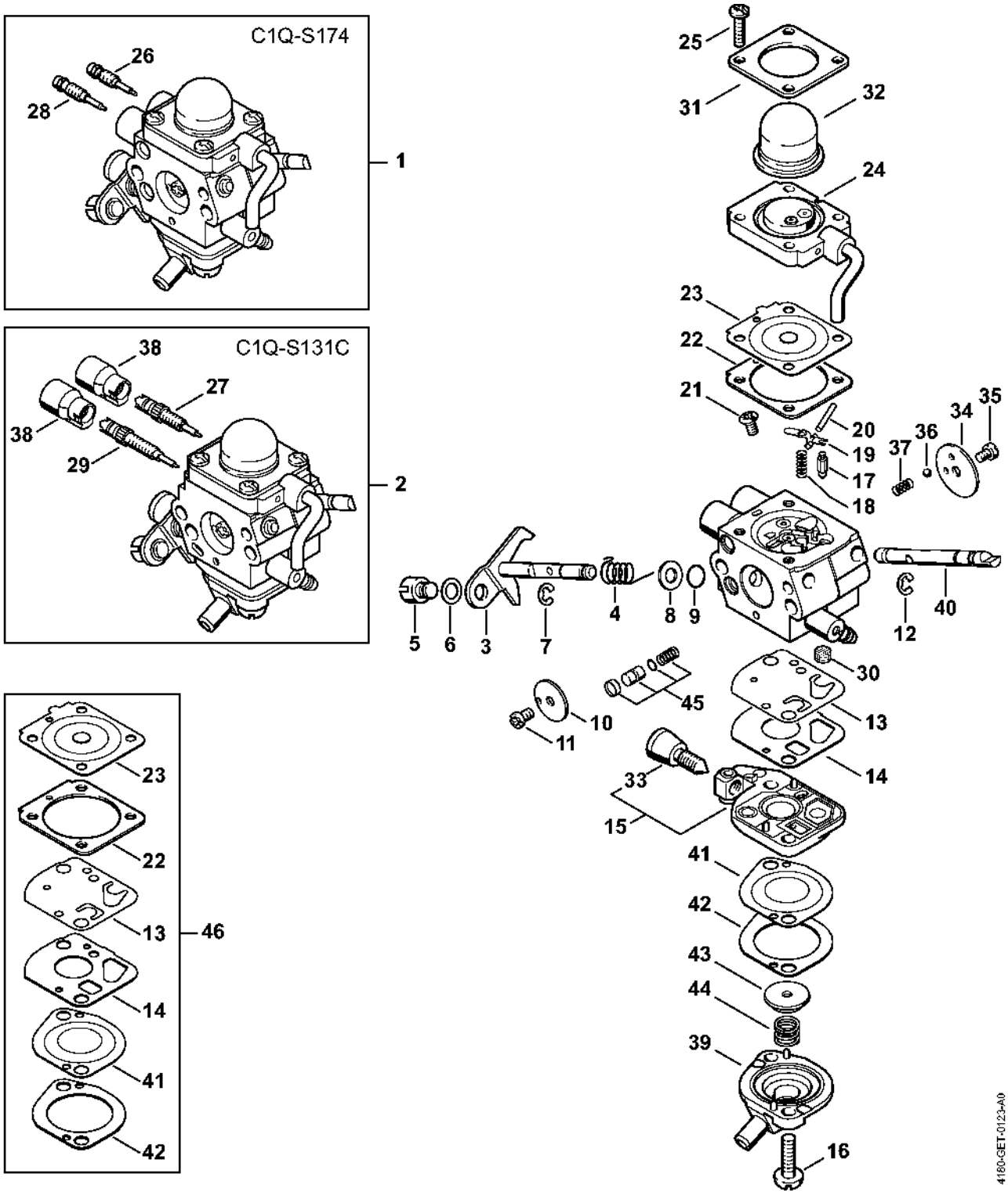

Carburateur C1Q-S110

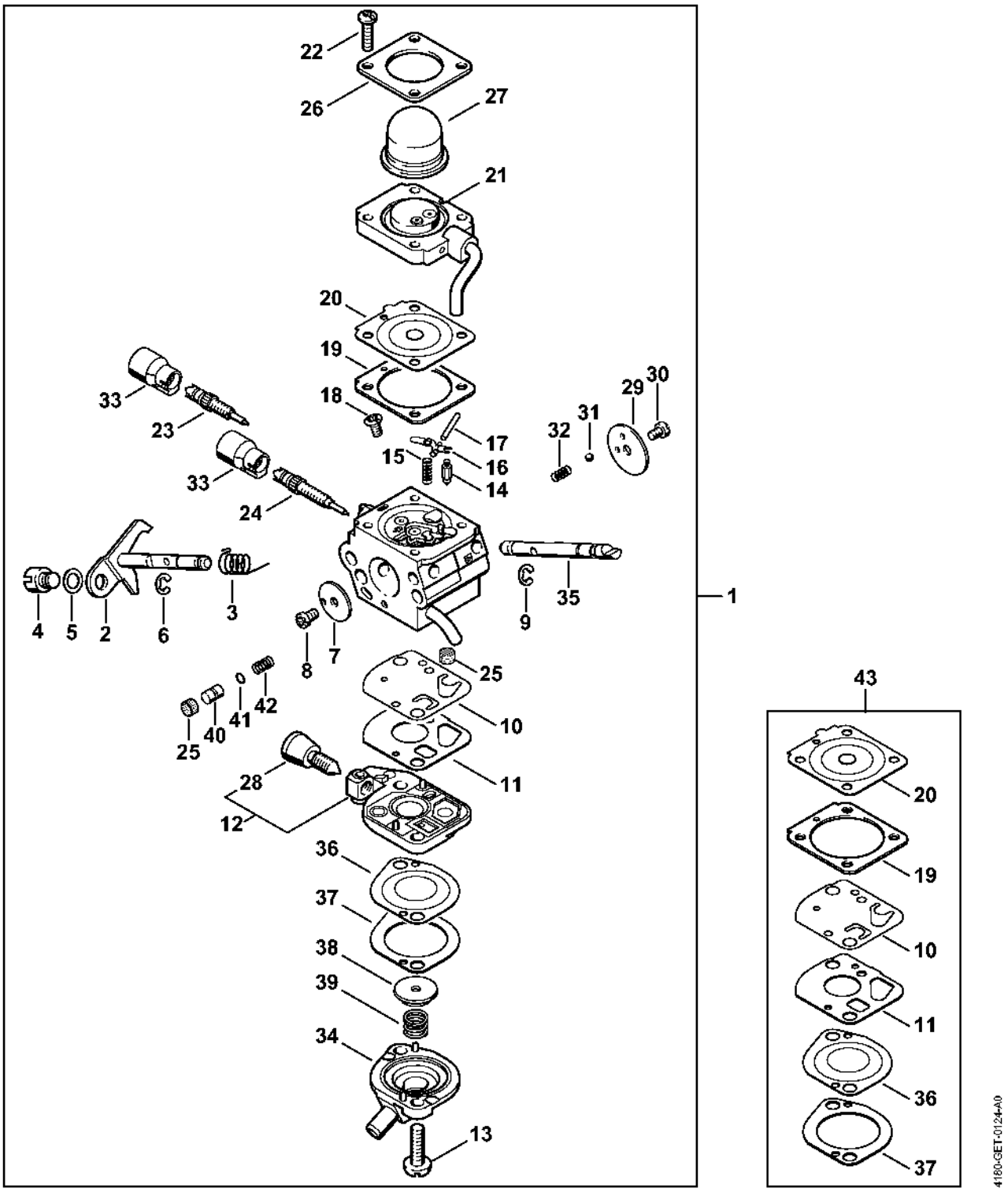

Carburateur C1Q-S88

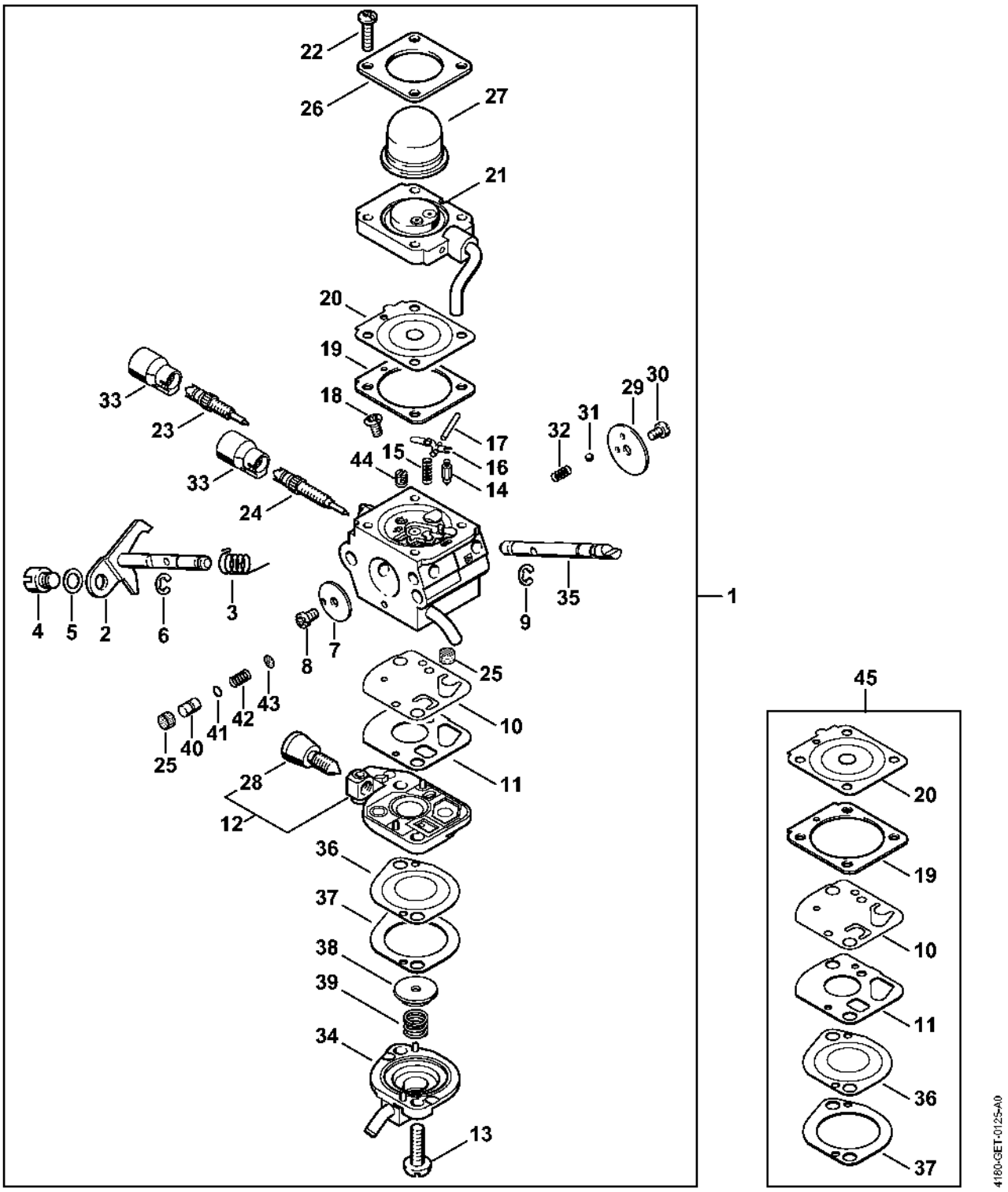

Carburateur C1Q-S81

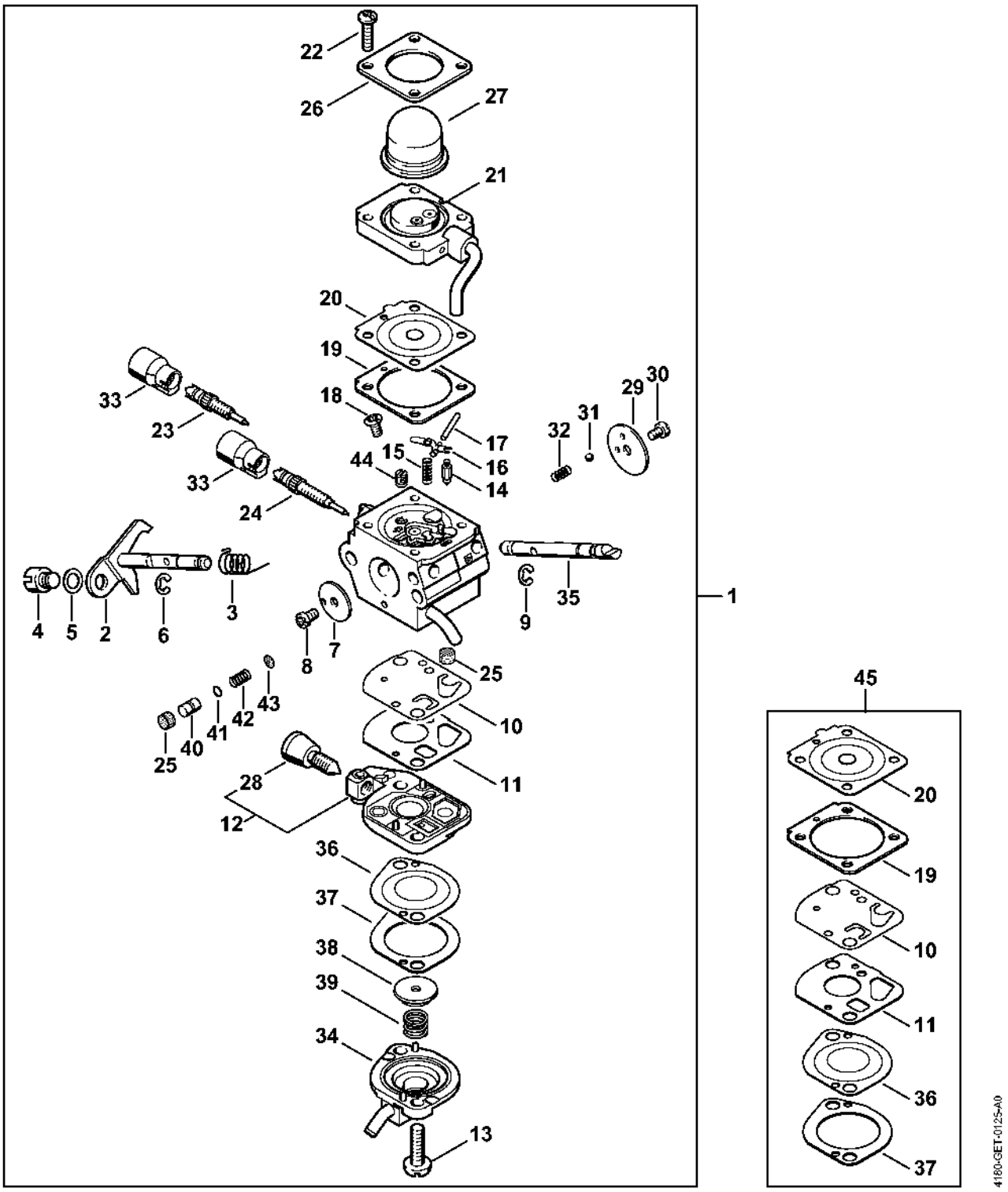

Carburateur C1Q-S72

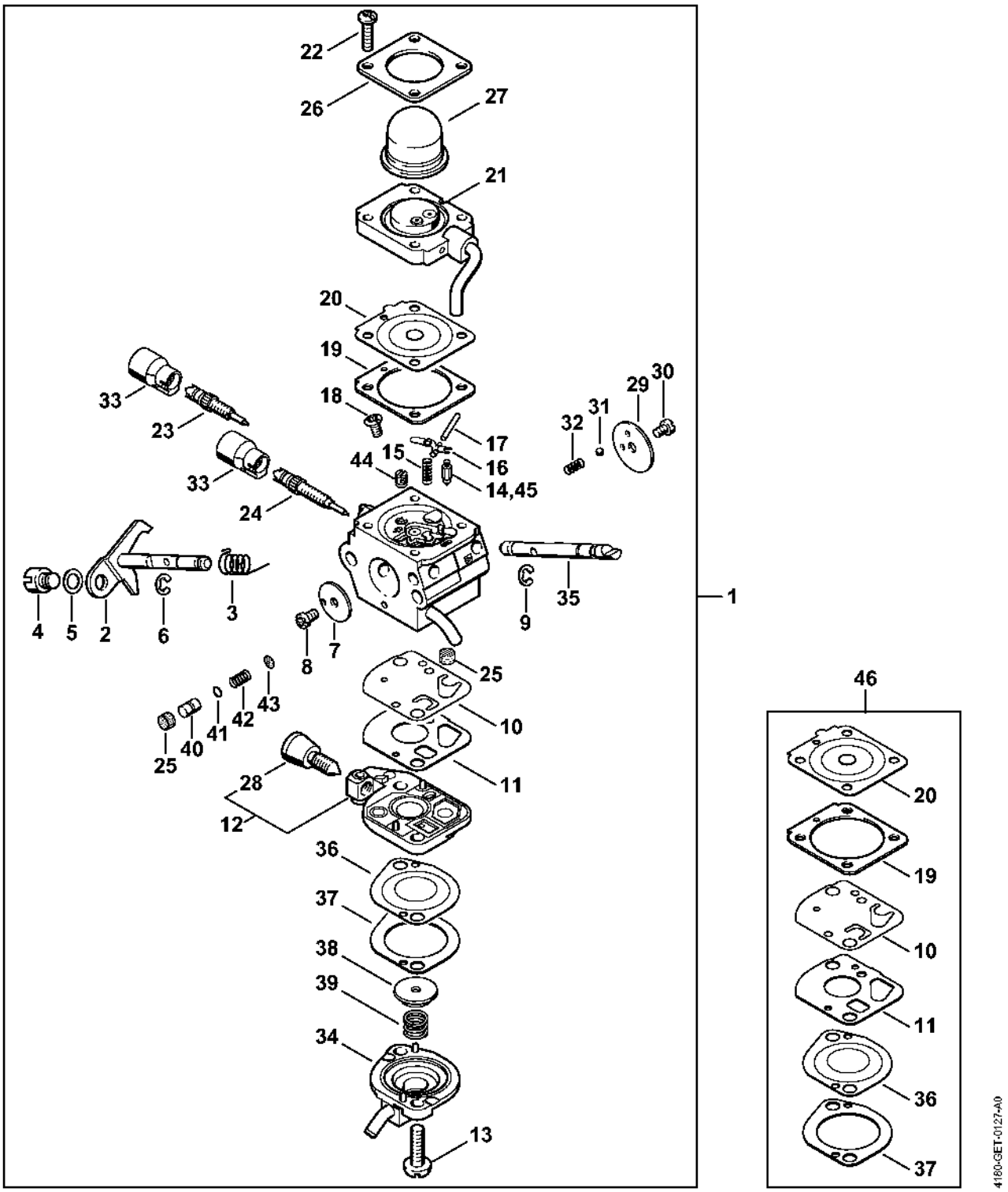

Poignée à deux mains

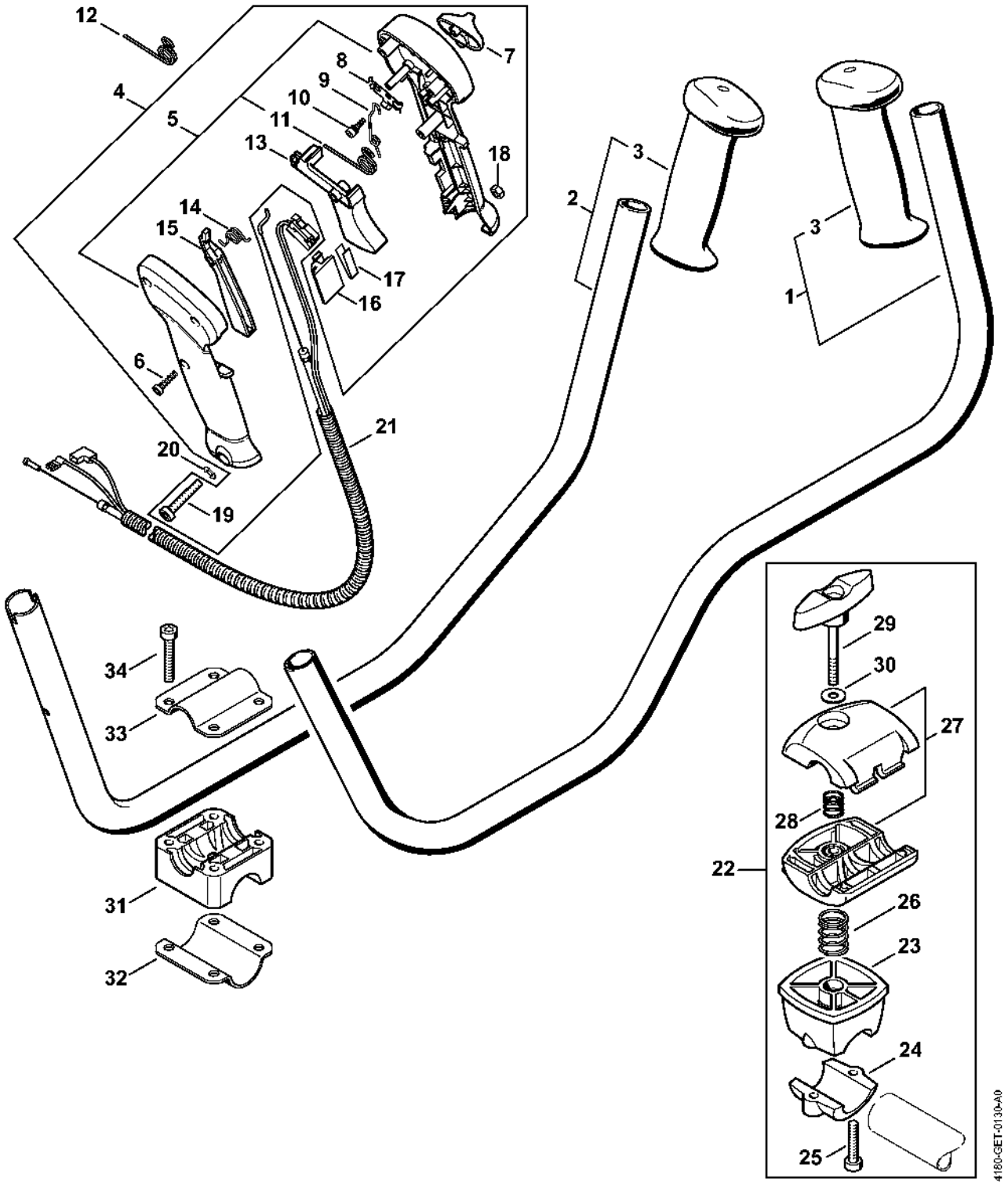

Tube complet KM 100

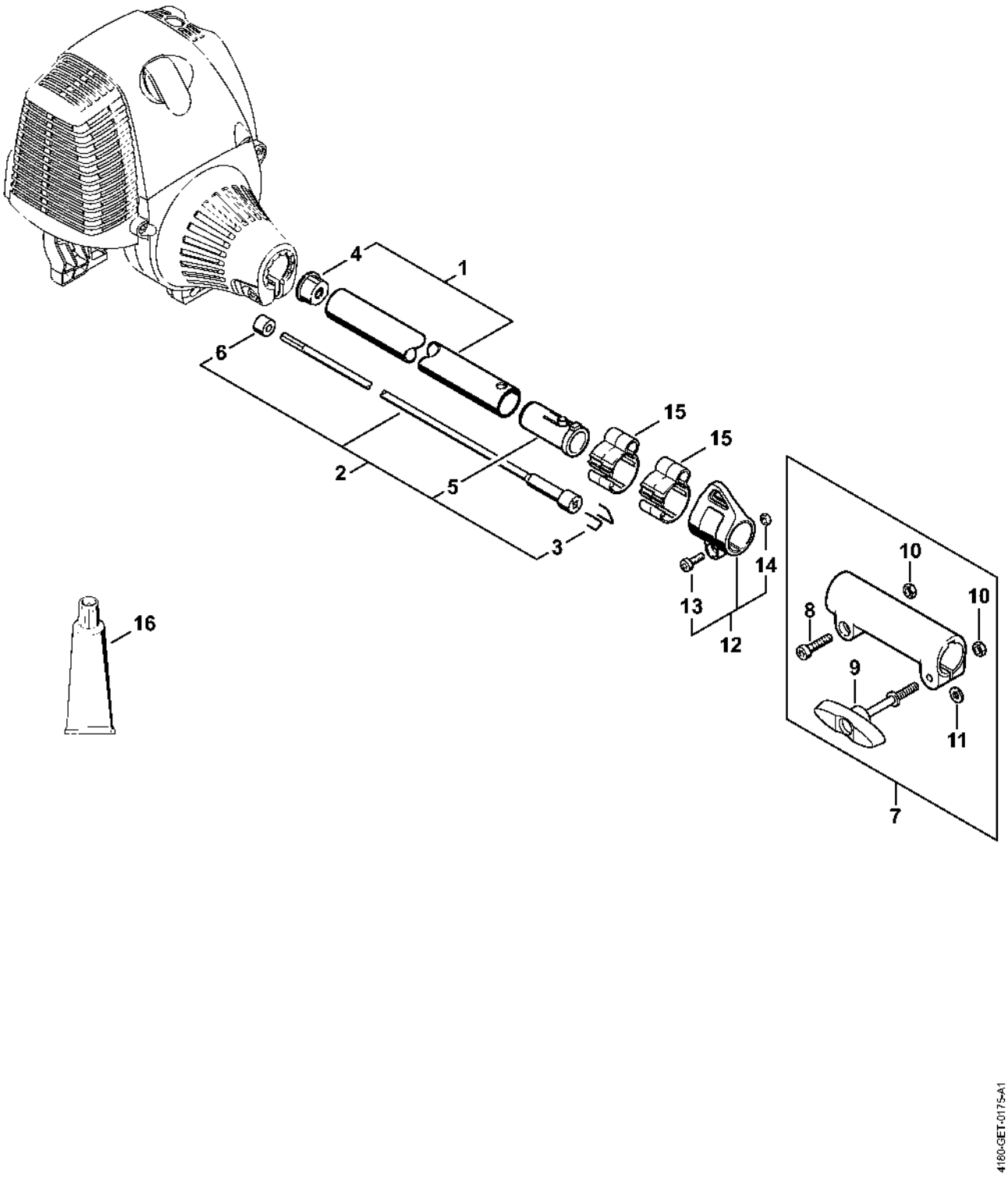

Bloc moteur Ø 40 mm

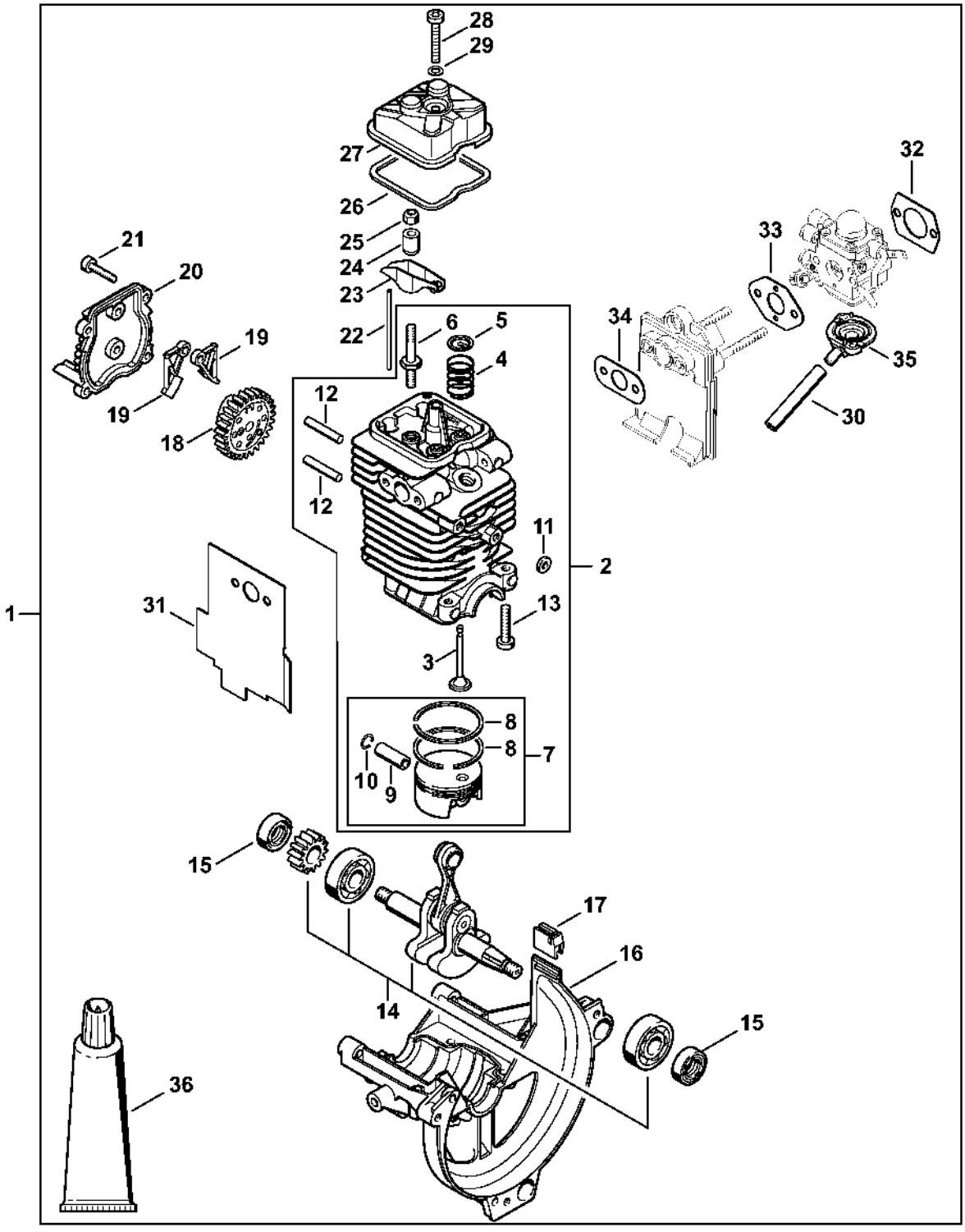

Numéro de machine

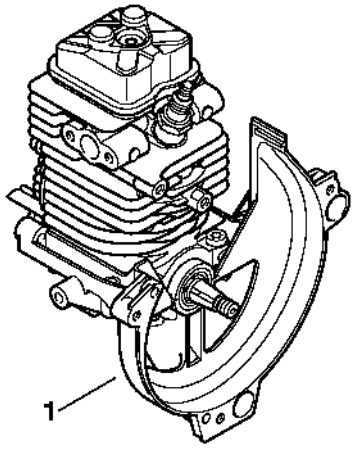

9912ET009 SC