Stihl

KM 100 R

Rozkres je dokumentace výrobce (© příslušný výrobce) a slouží k identifikaci dílů. Pro výběr dílu se vždy řiďte katalogovým číslem.

Cylindre, Carter inférieur

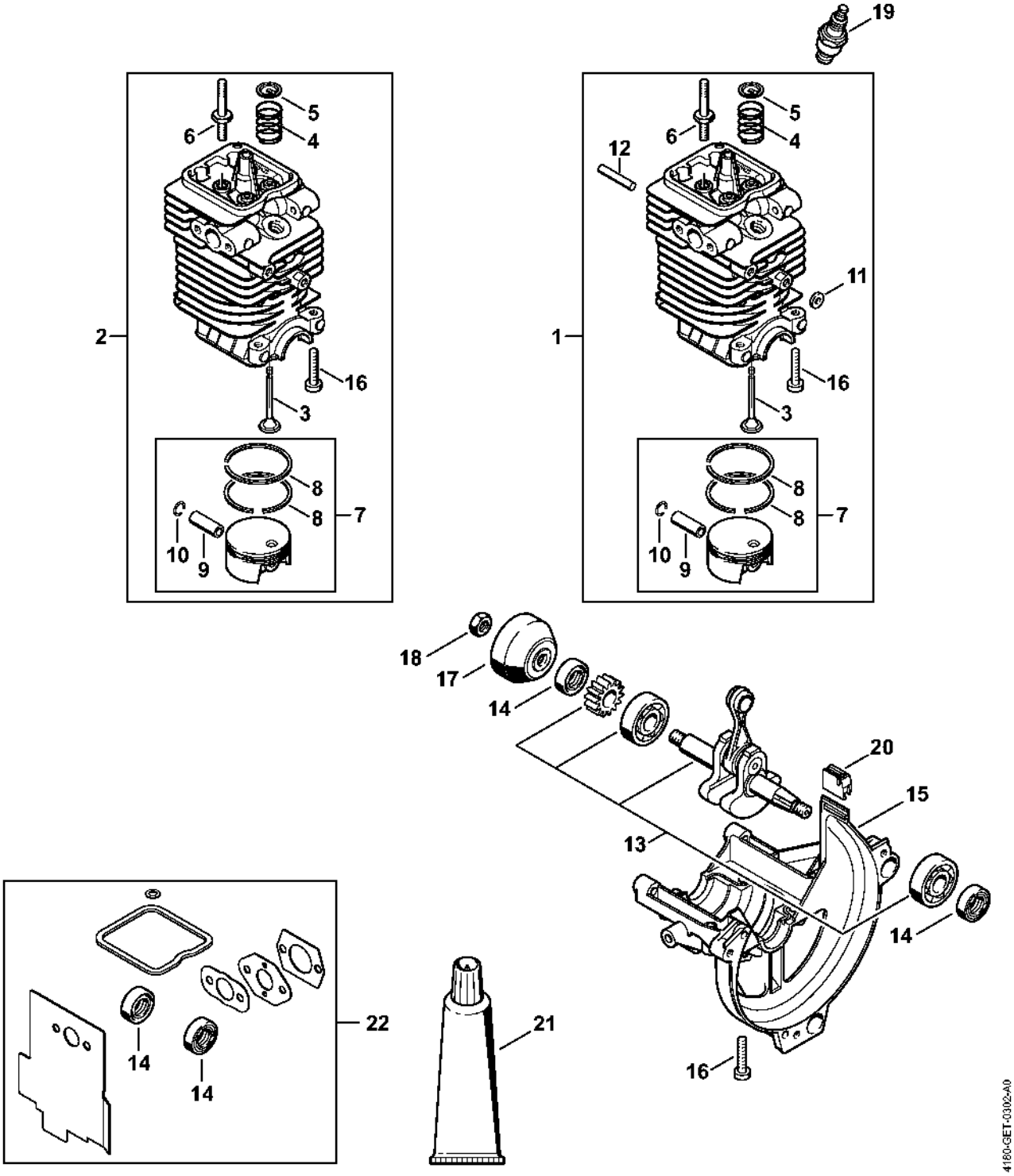

Distribution par ou commande à soupapes

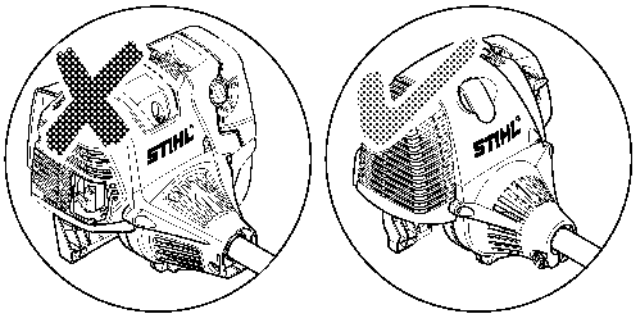

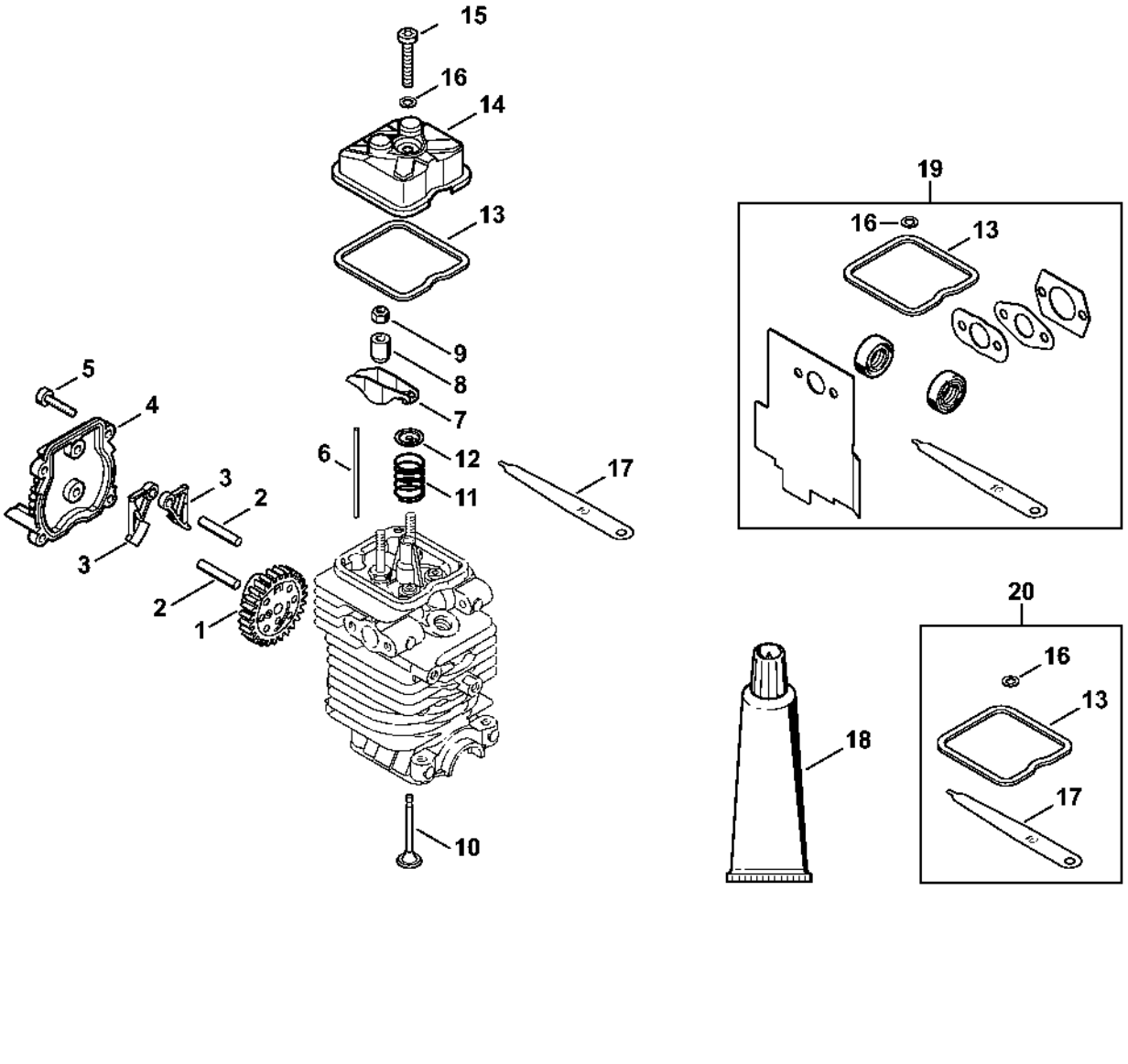

Dispositif de lancement, Réservoir d'essence

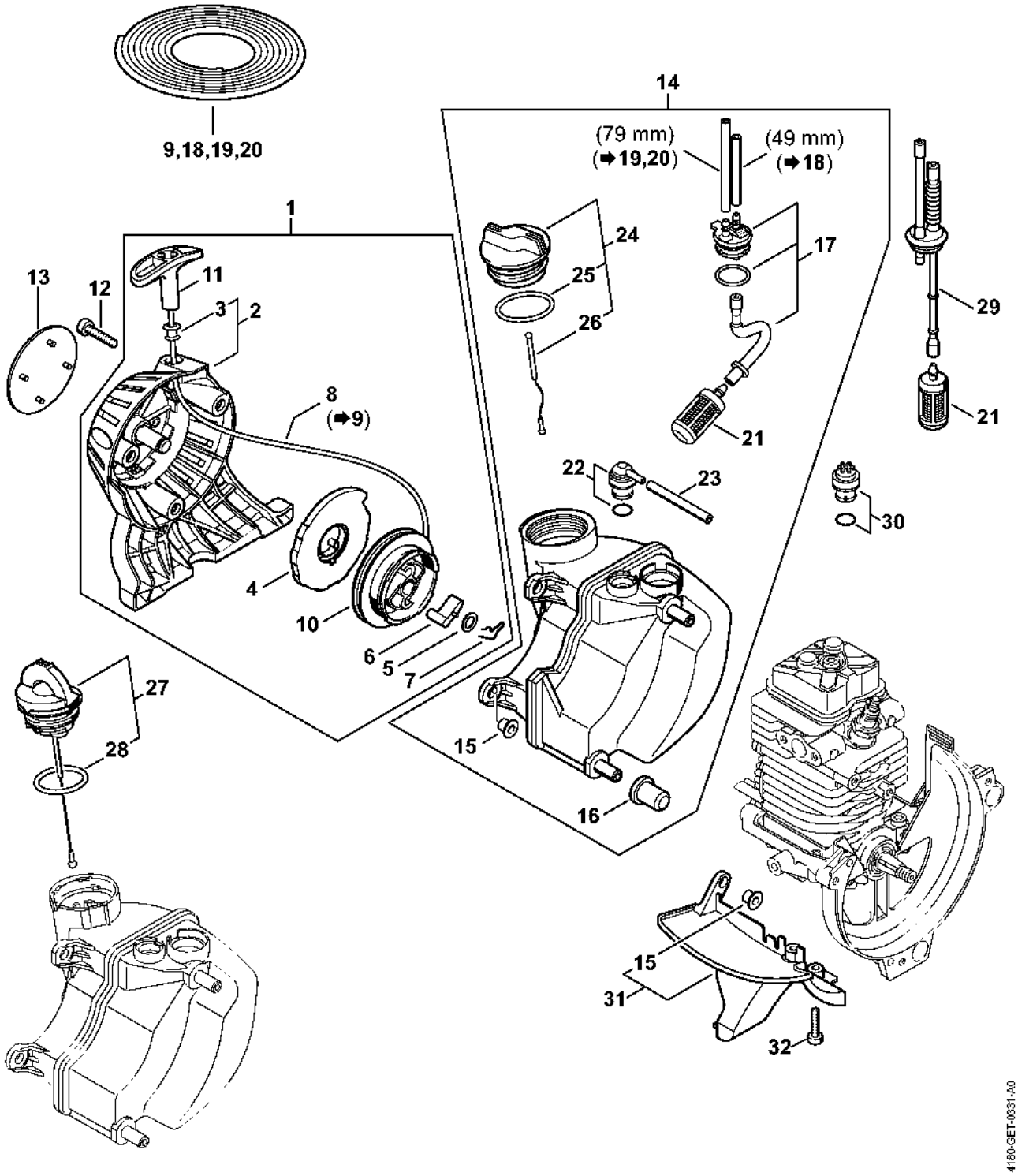

Silencieux, Filtre à air

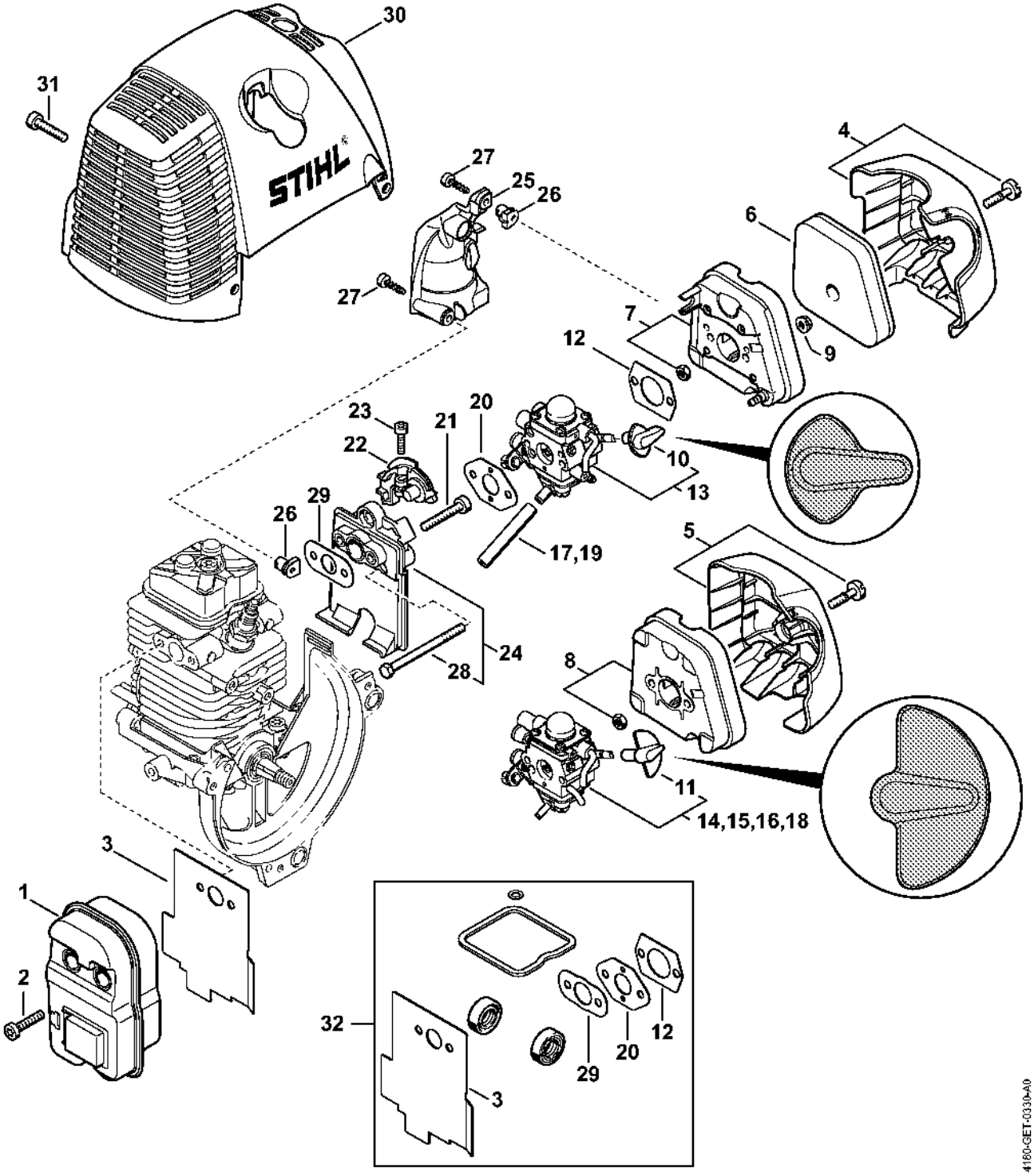

Dispositif d'allumage

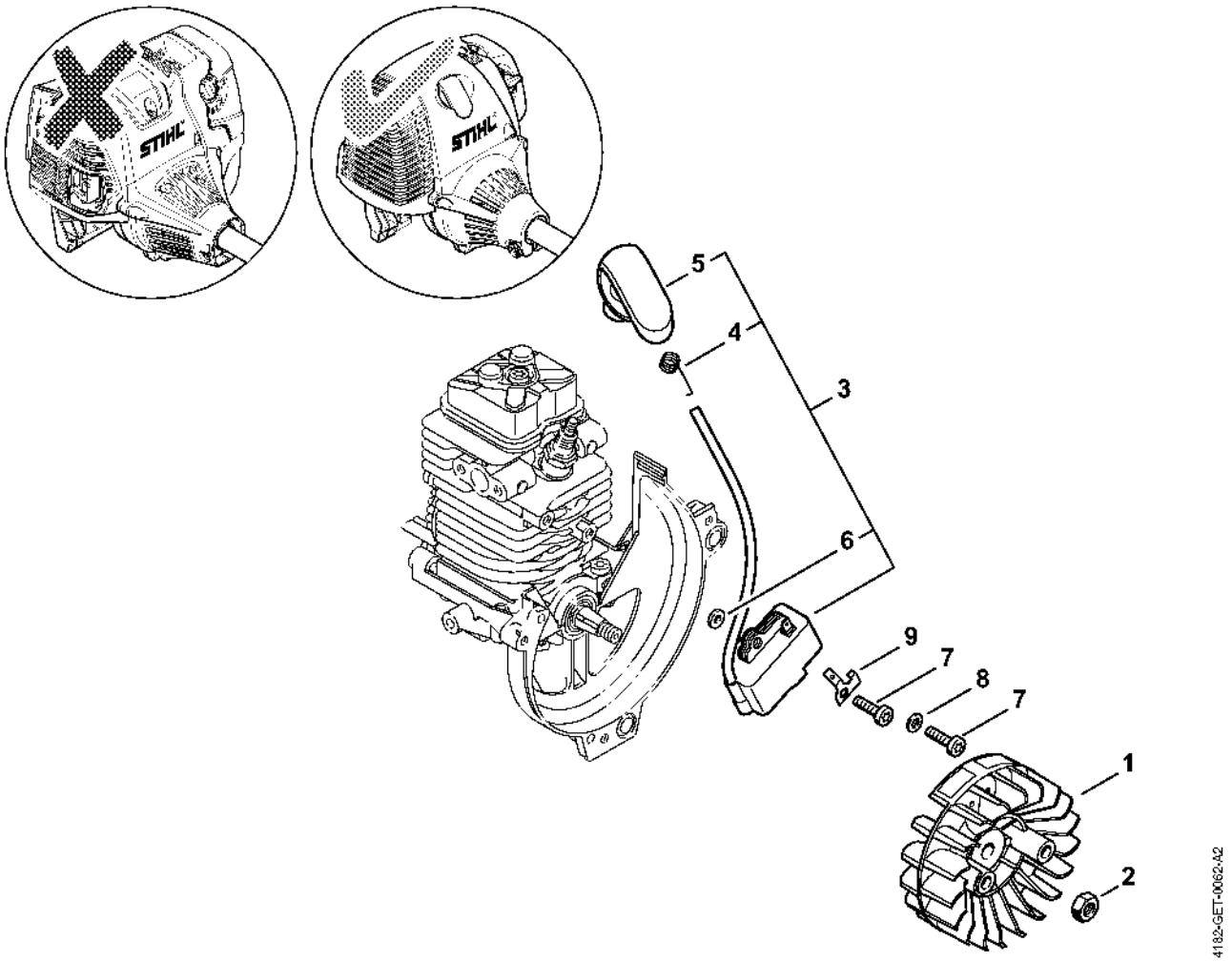

Embrayage, Carter de ventilateur

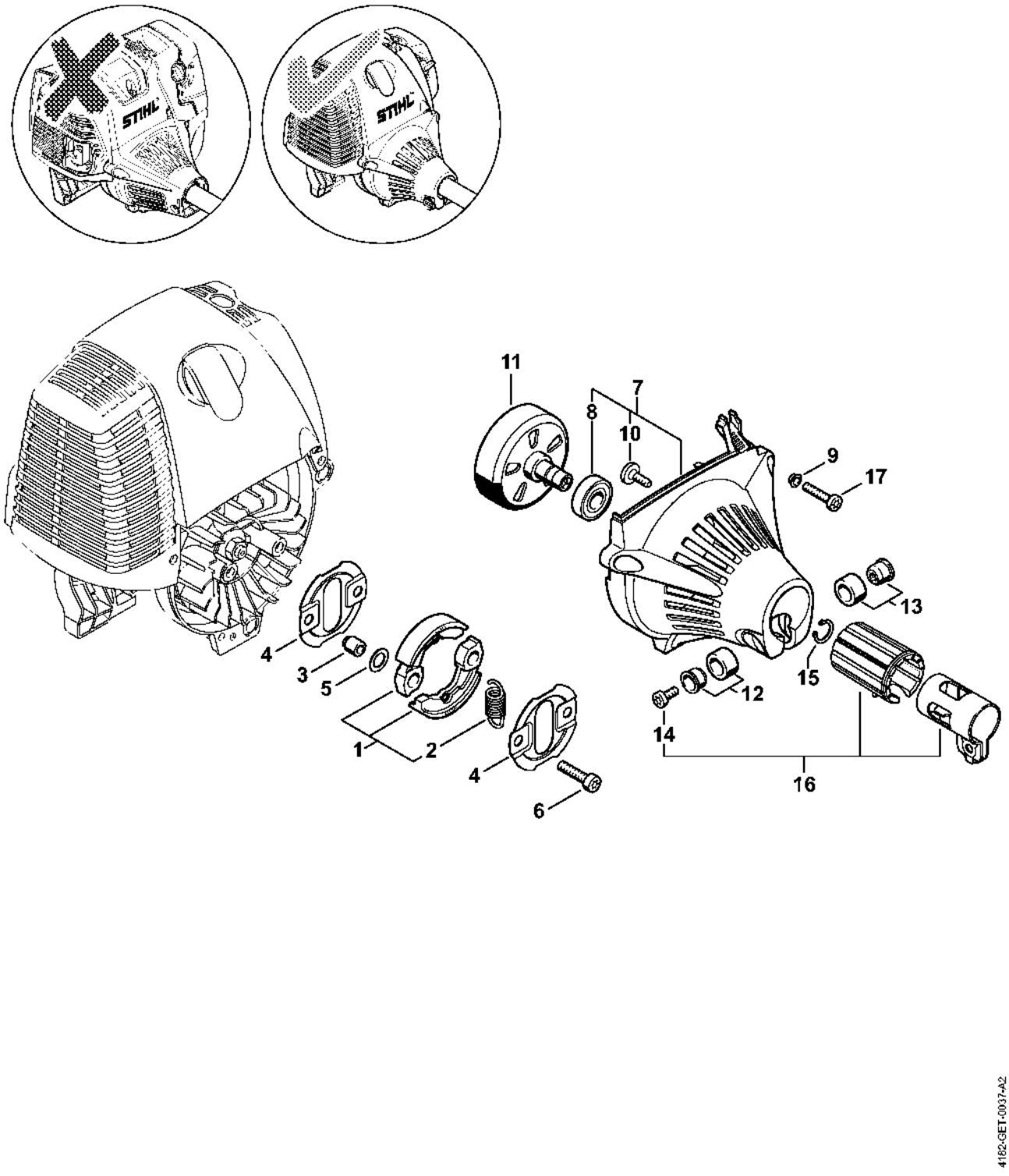

Carburateur C1Q-S174, C1Q-S131

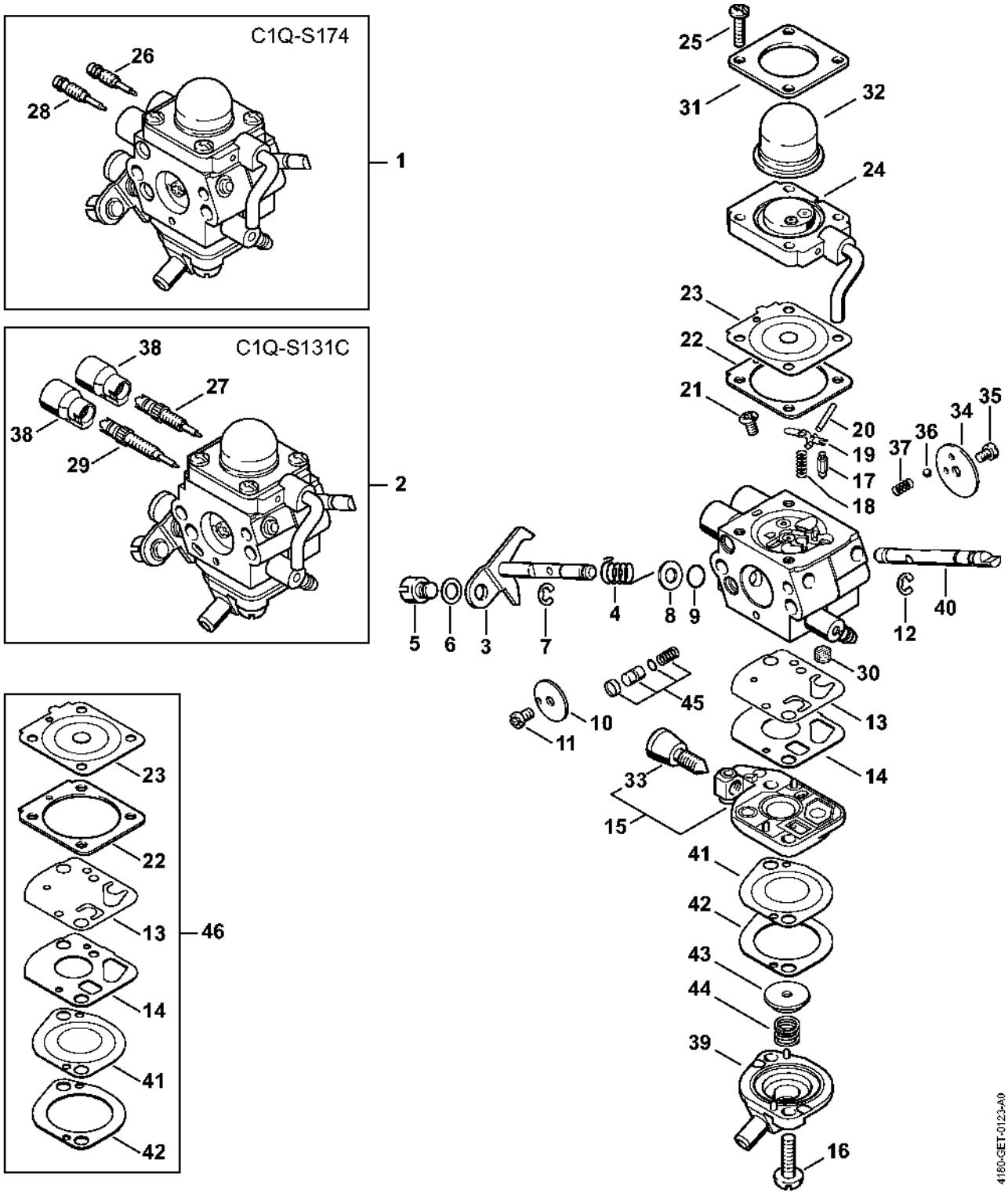

Carburateur C1Q-S110

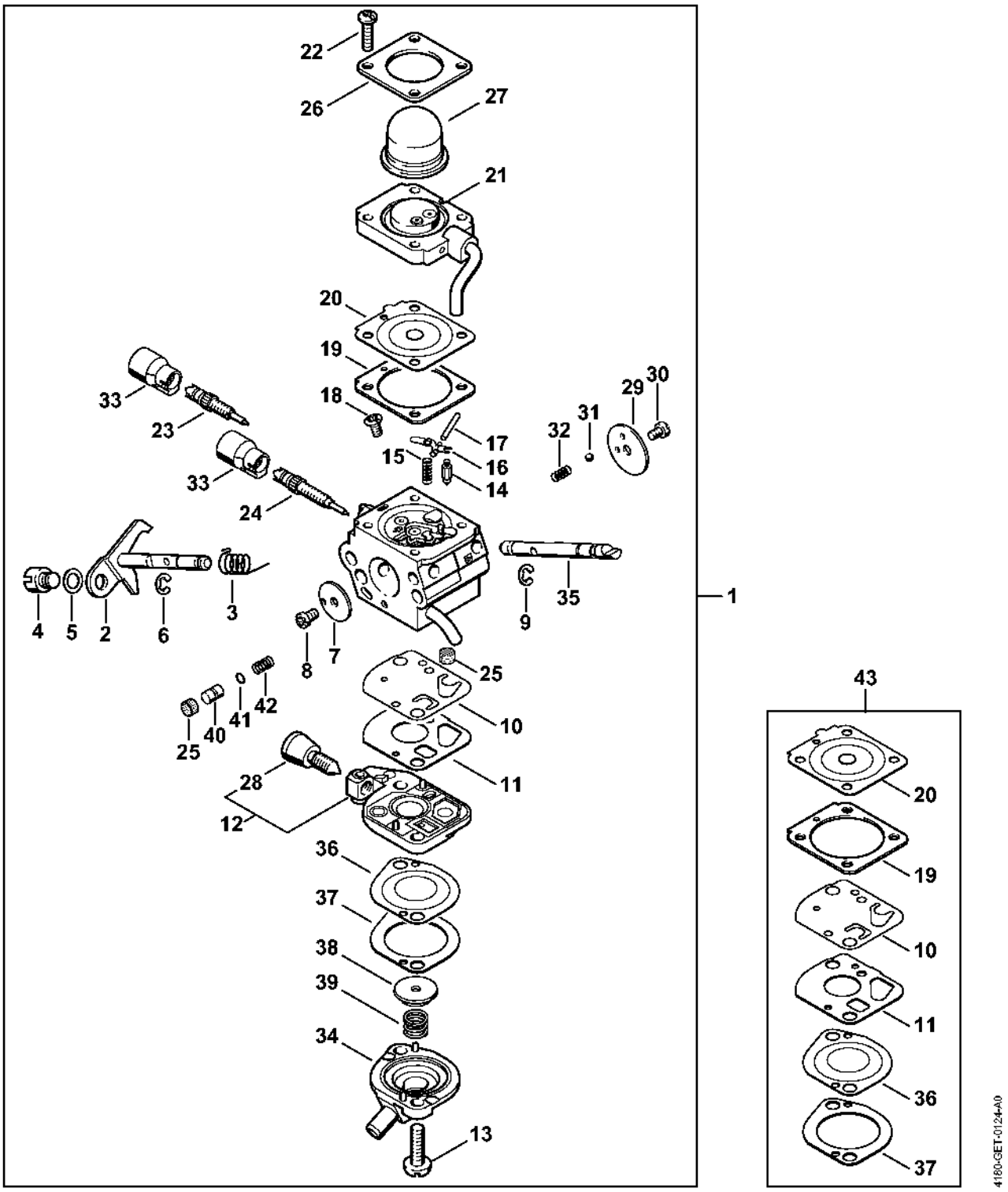

Carburateur C1Q-S88

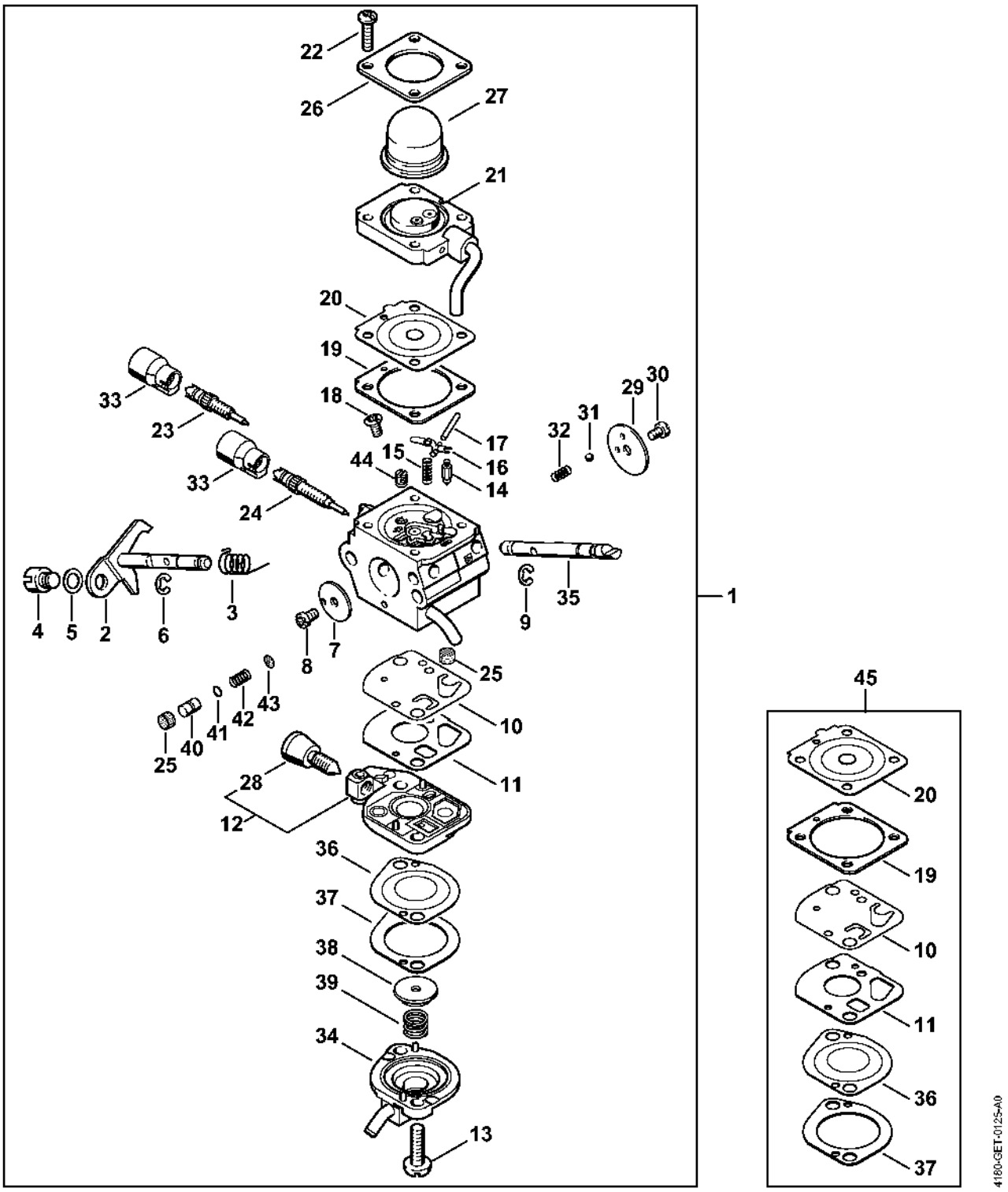

Carburateur C1Q-S81

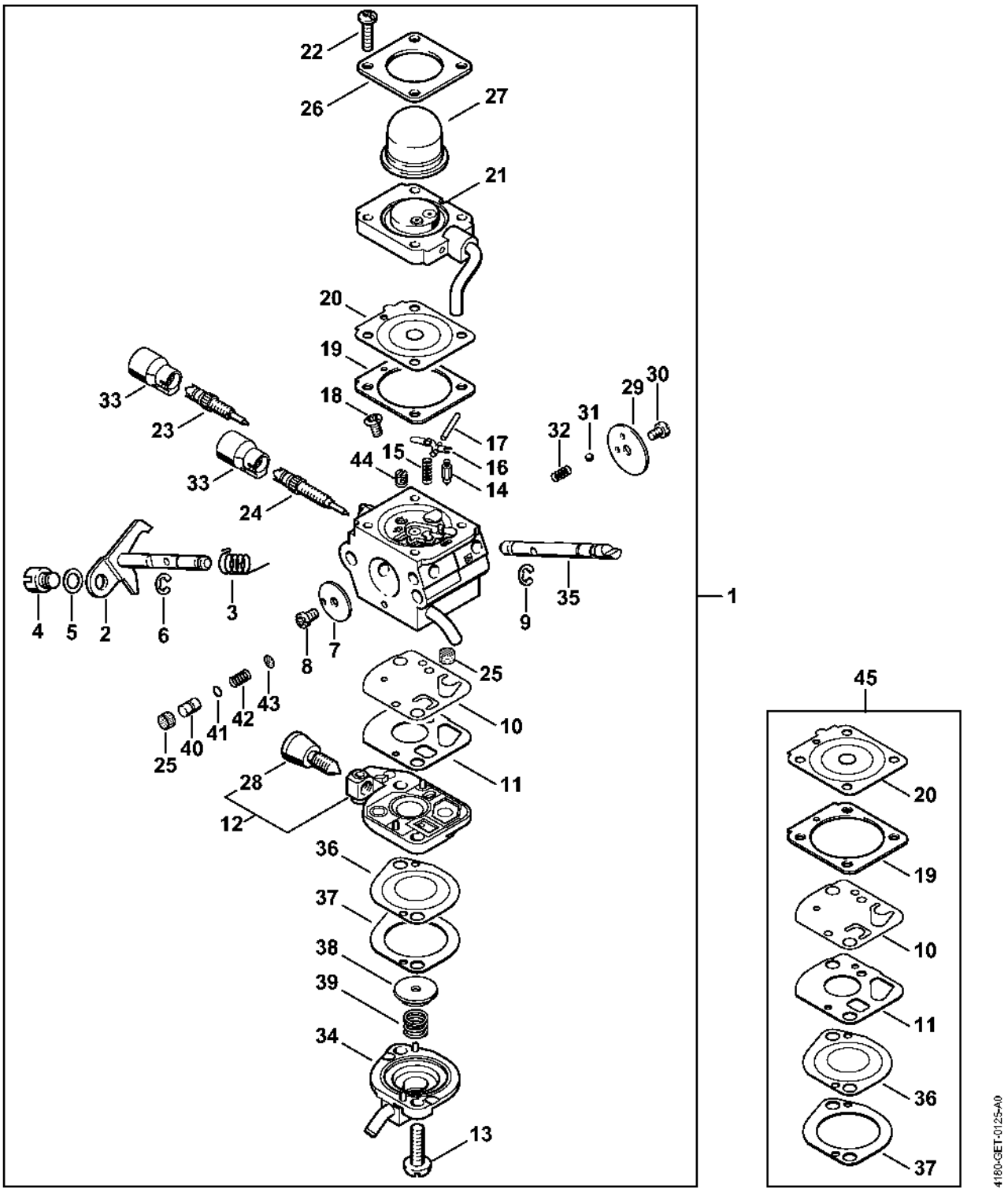

Carburateur C1Q-S72

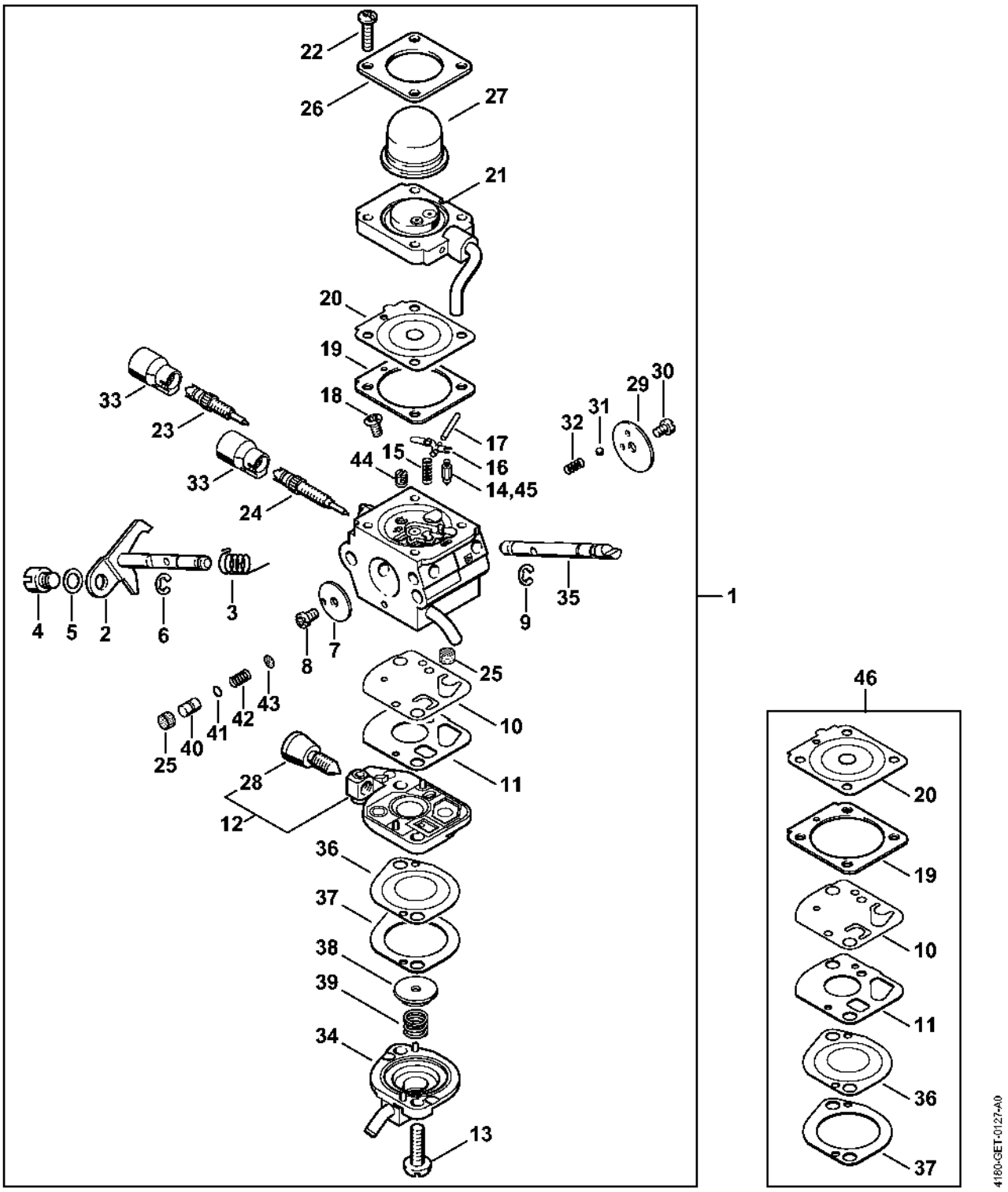

Poignée

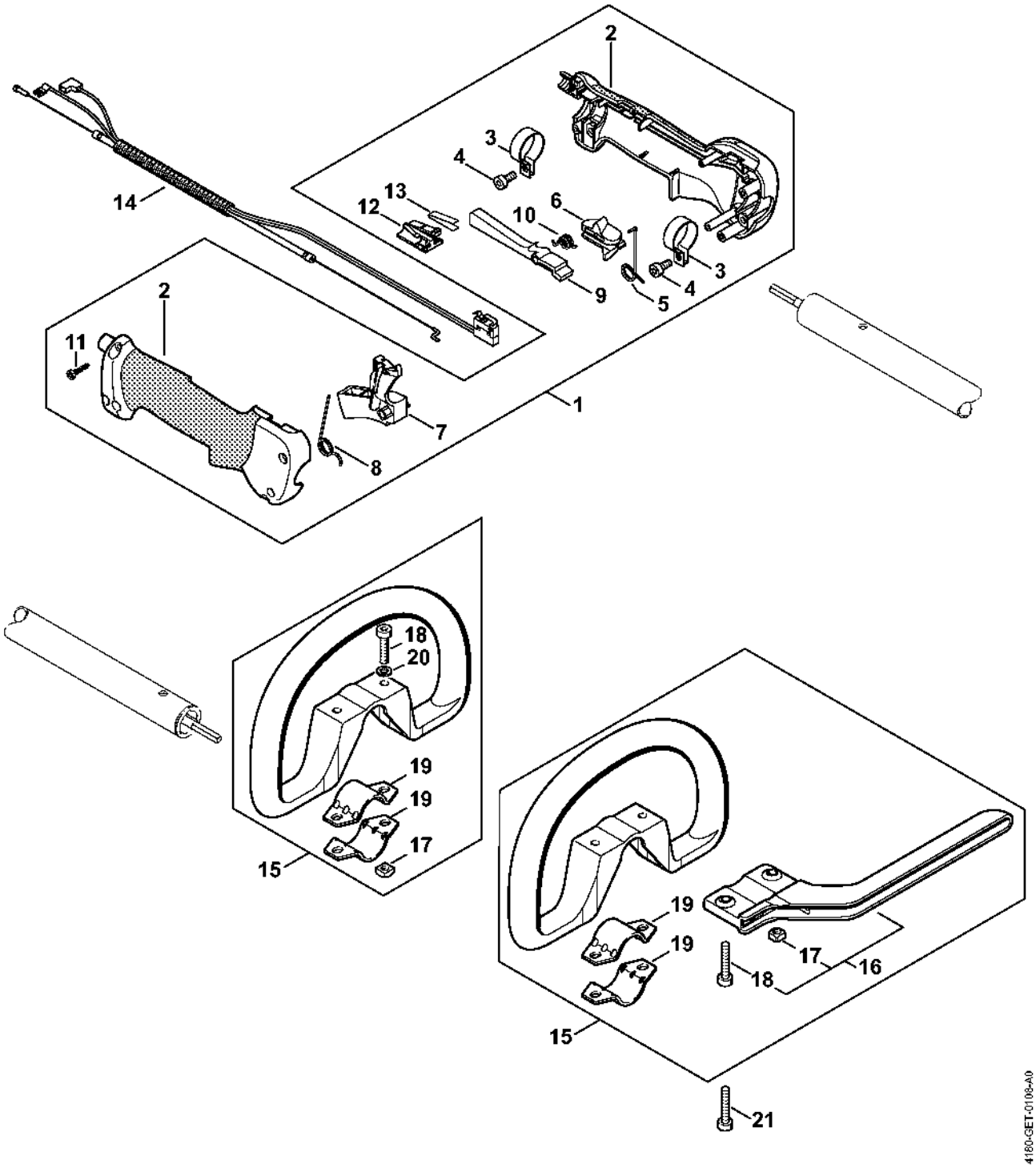
2
3
4
13
12
6
10
14
3
4
9
5
2
11
1
7
8
18
20
19
19
17
15
19
19
17
16
18
15
21
4180-GET-0109-A0

Tube complet KM 100 R

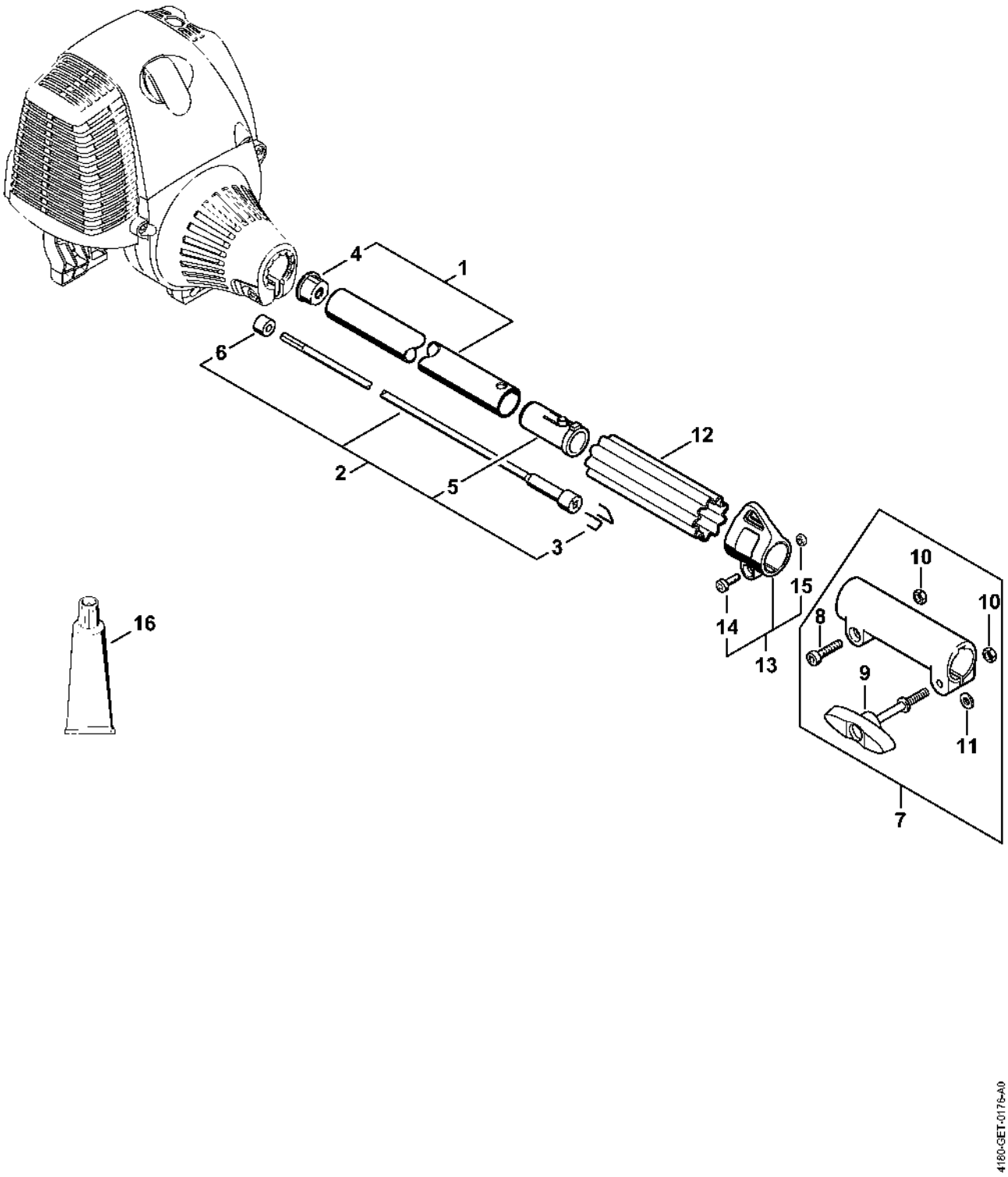

Rallonge de tube 0,5 m HL-KM 0°, HL-KM 135°, HT-KM, SP-KM

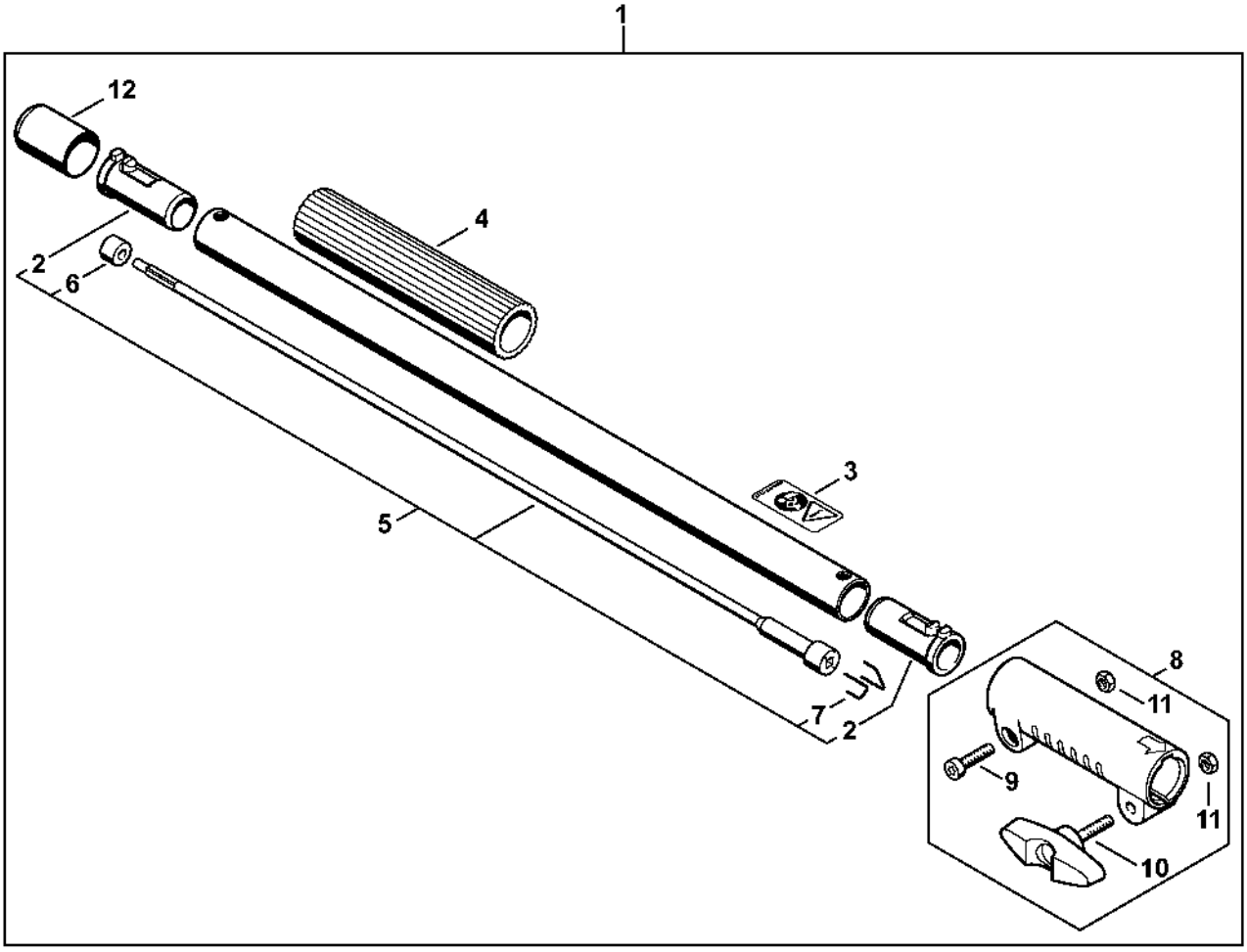

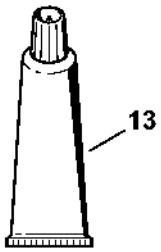

41444-GET-0037-A0

Rallonge de tube 1 m HT-KM

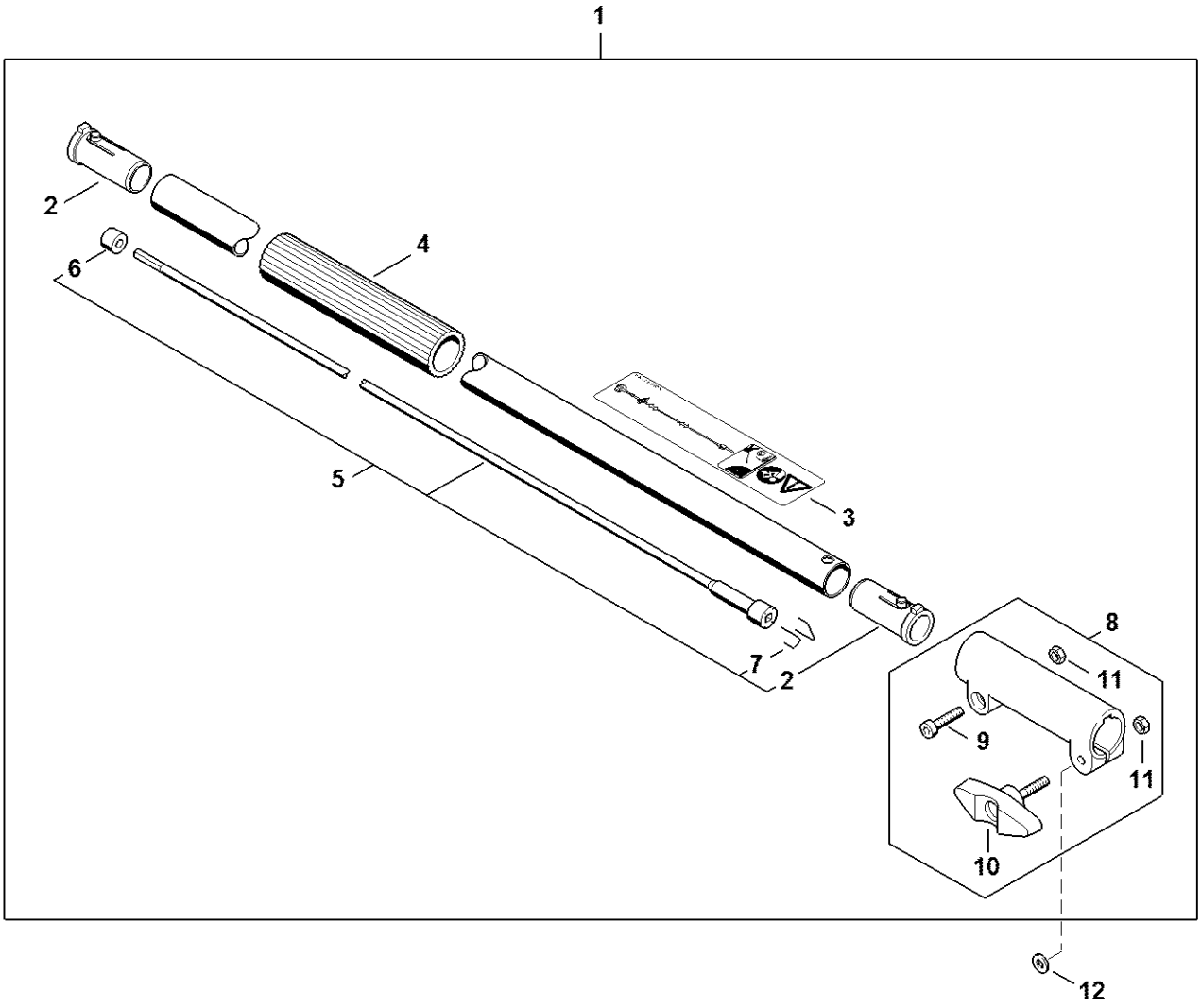

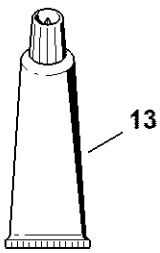

4144-GET-0038-A1

Carbon Rallonge de tube 1 m HT-KM, HL-KM

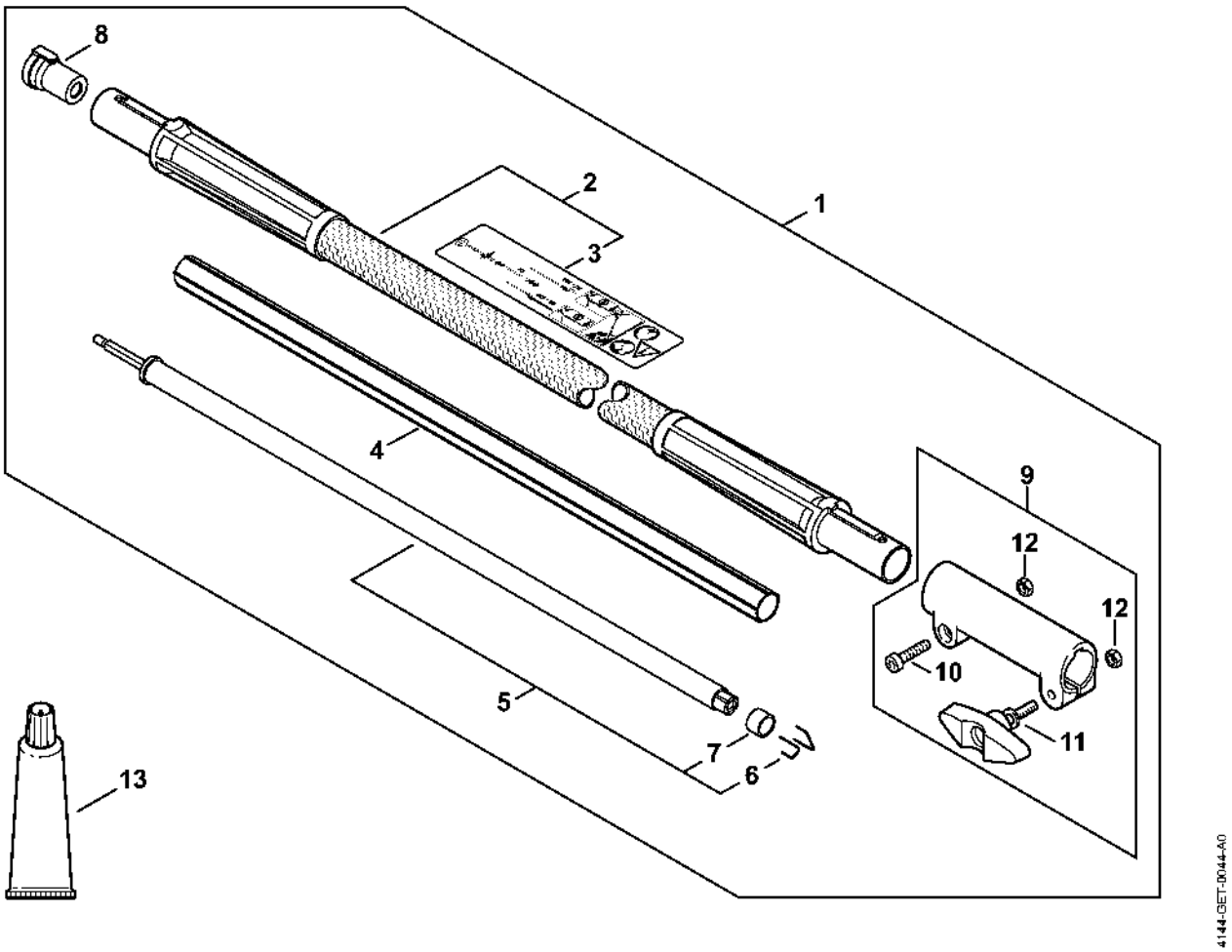

Bloc moteur Ø 40 mm

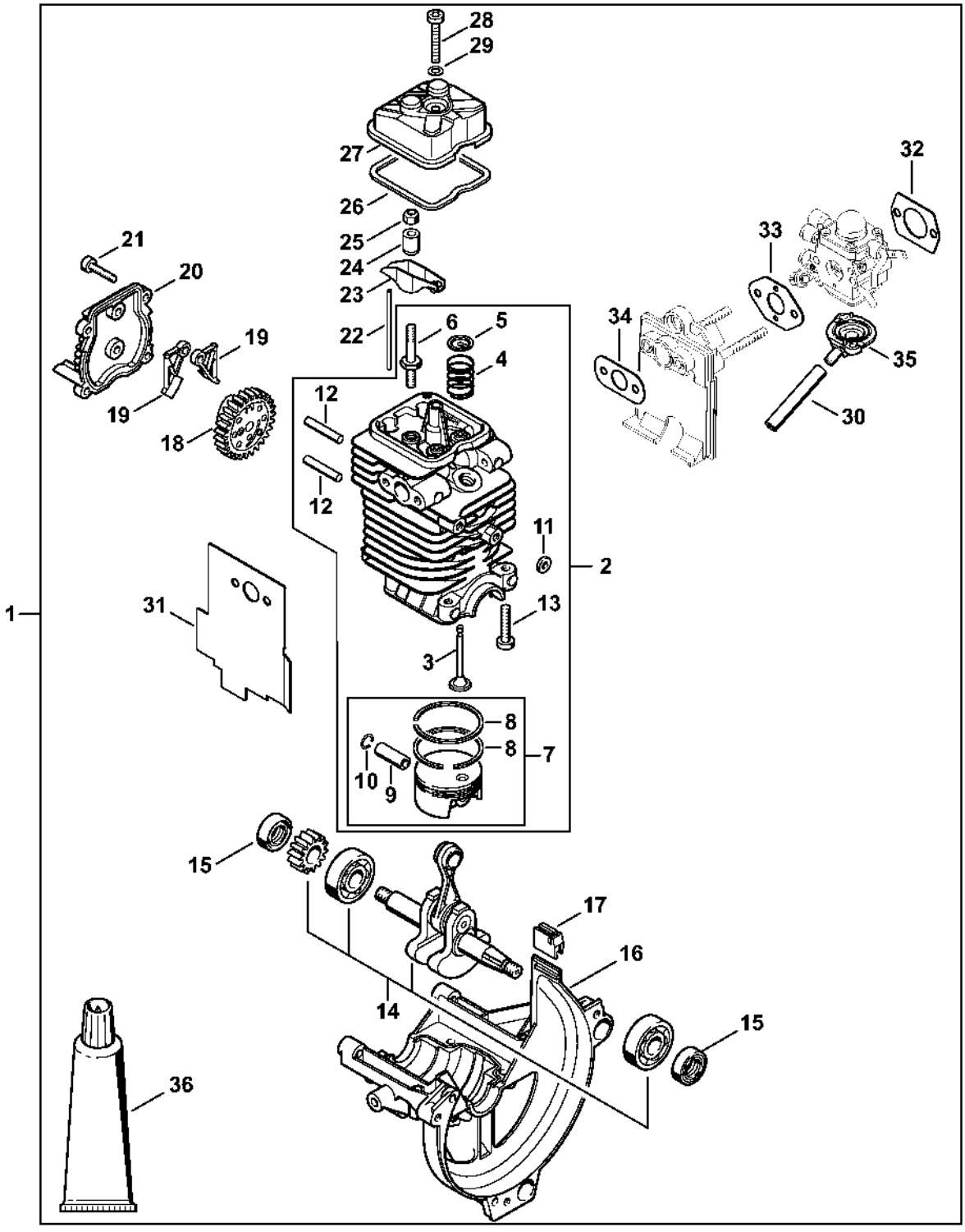

Numéro de machine

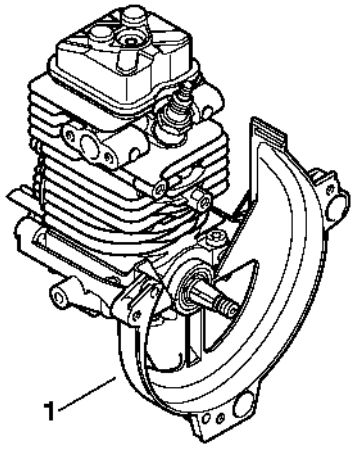

9912ET009 SC