Stihl

HSE 52

Rozkres je dokumentace výrobce (© příslušný výrobce) a slouží k identifikaci dílů. Pro výběr dílu se vždy řiďte katalogovým číslem.

Carter moteur

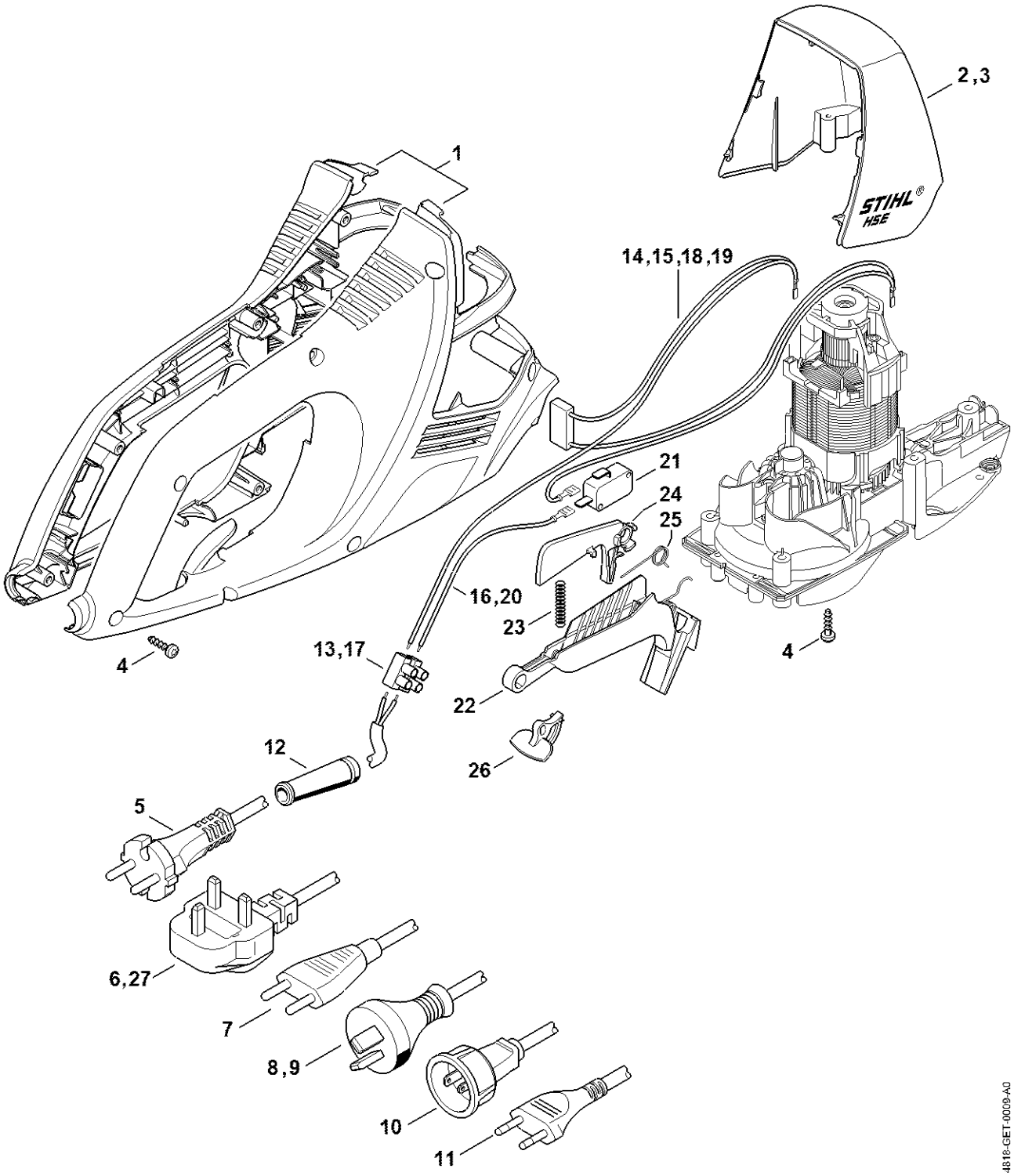

Poignée en arc, Moteur électrique, Carter de réducteur

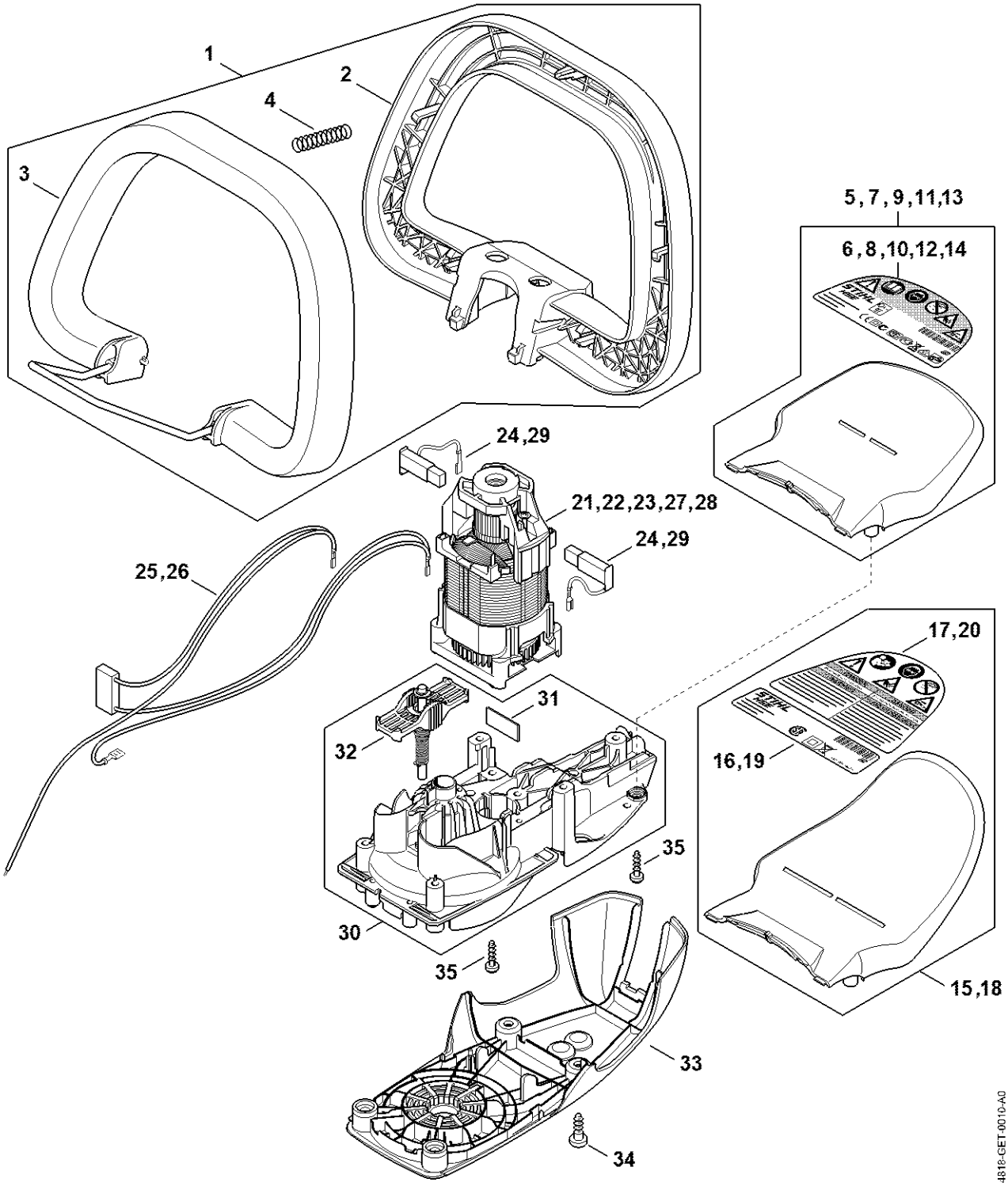

Réducteur, Barre de coupe

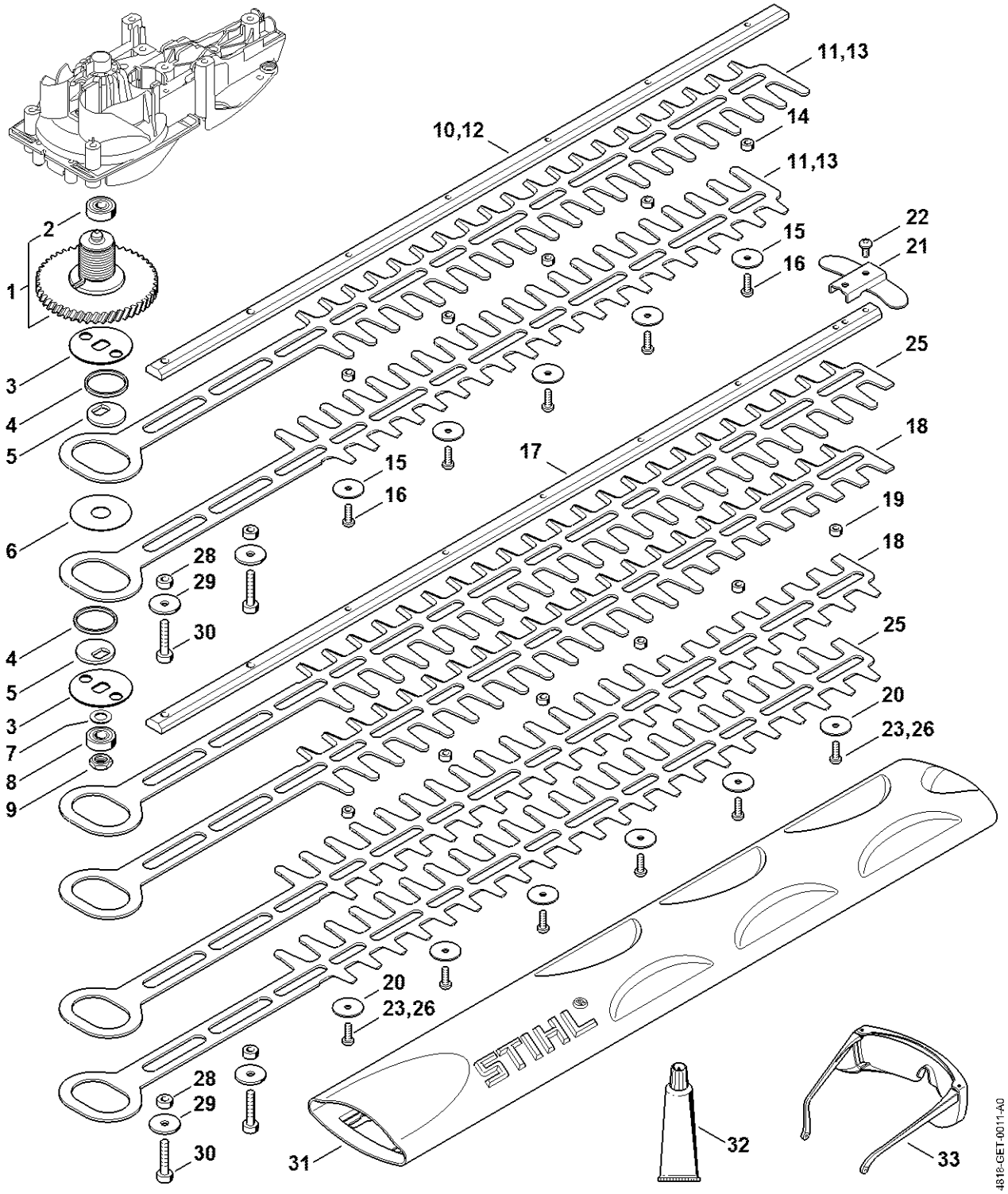

Déflecteur

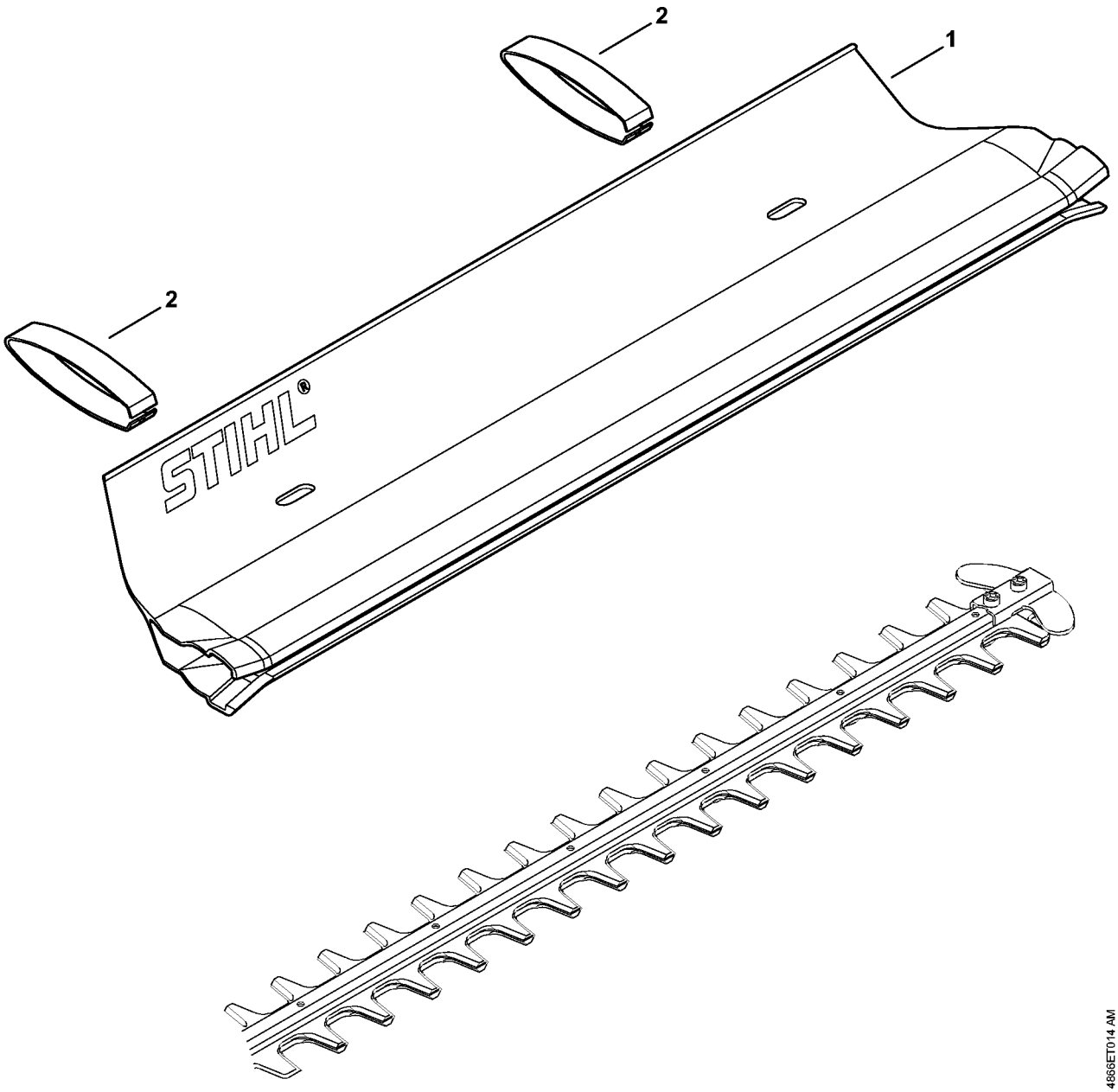

Numéro de machine

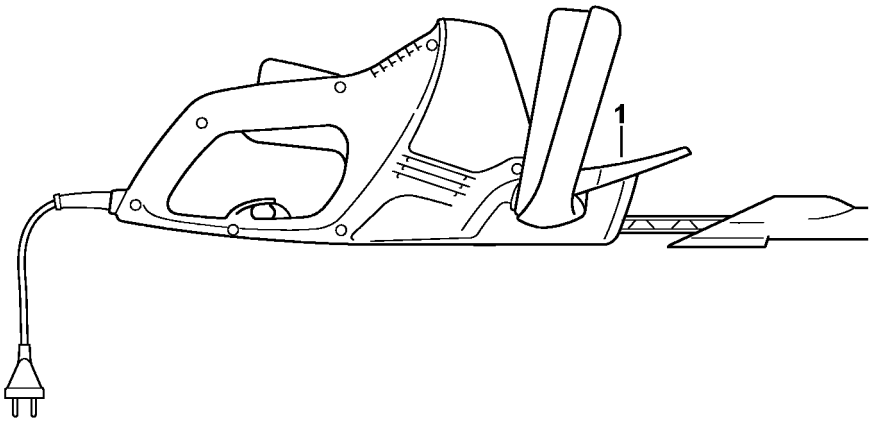

4816-GET-0003-A0