Stihl

HSE 51

Rozkres je dokumentace výrobce (© příslušný výrobce) a slouží k identifikaci dílů. Pro výběr dílu se vždy řiďte katalogovým číslem.

Carter moteur, Moteur électrique

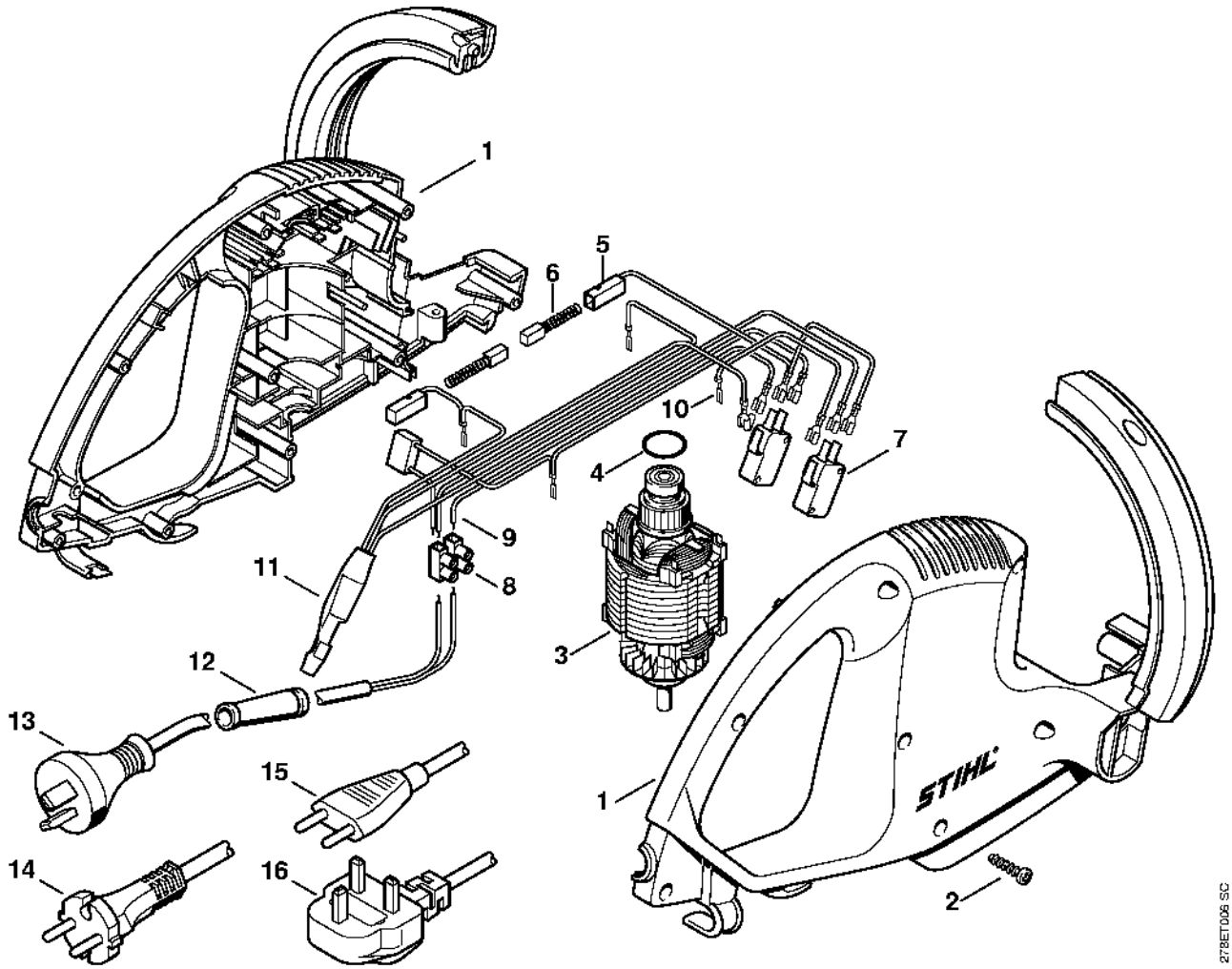

Poignée de commande

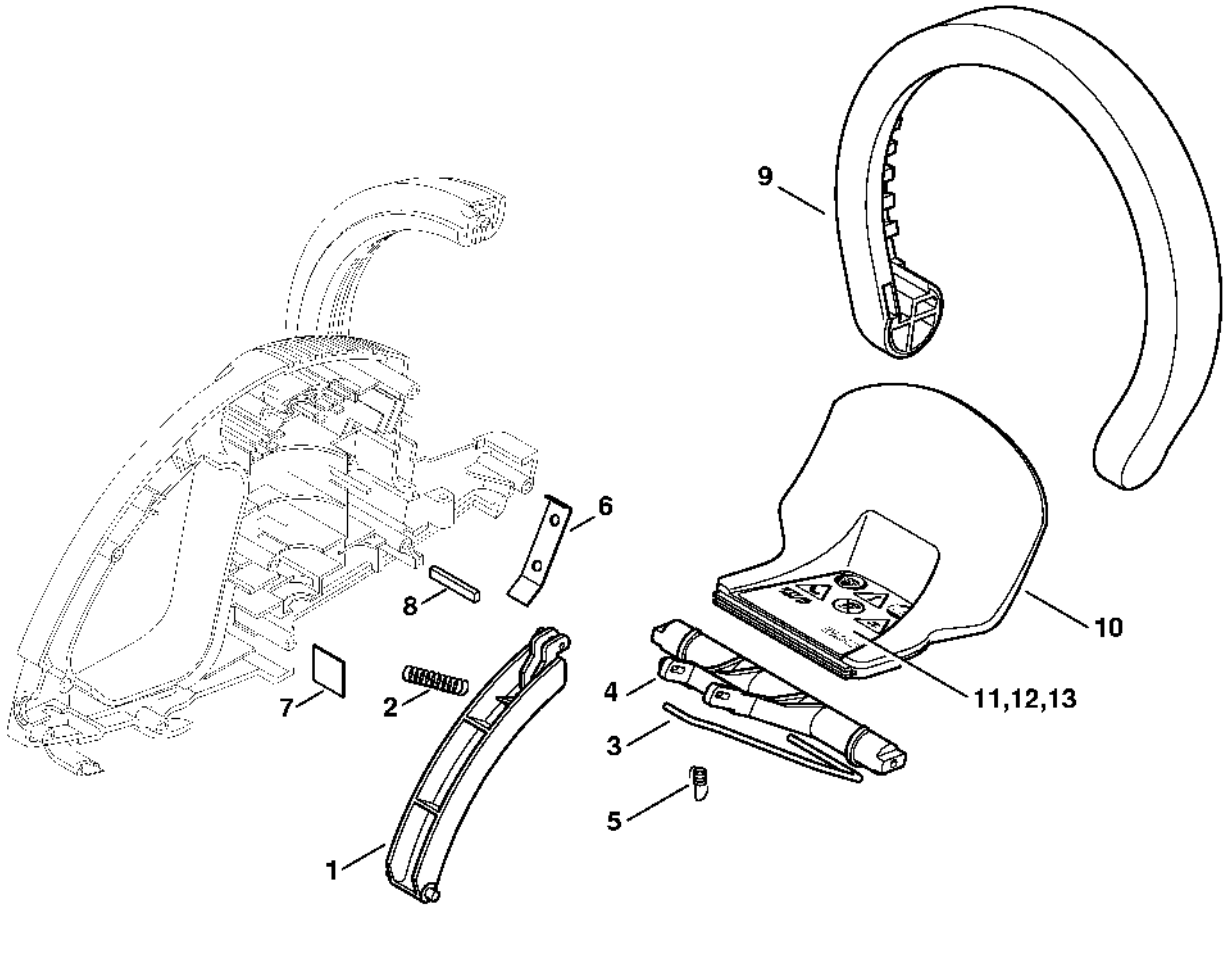

Réducteur, Barre de coupe

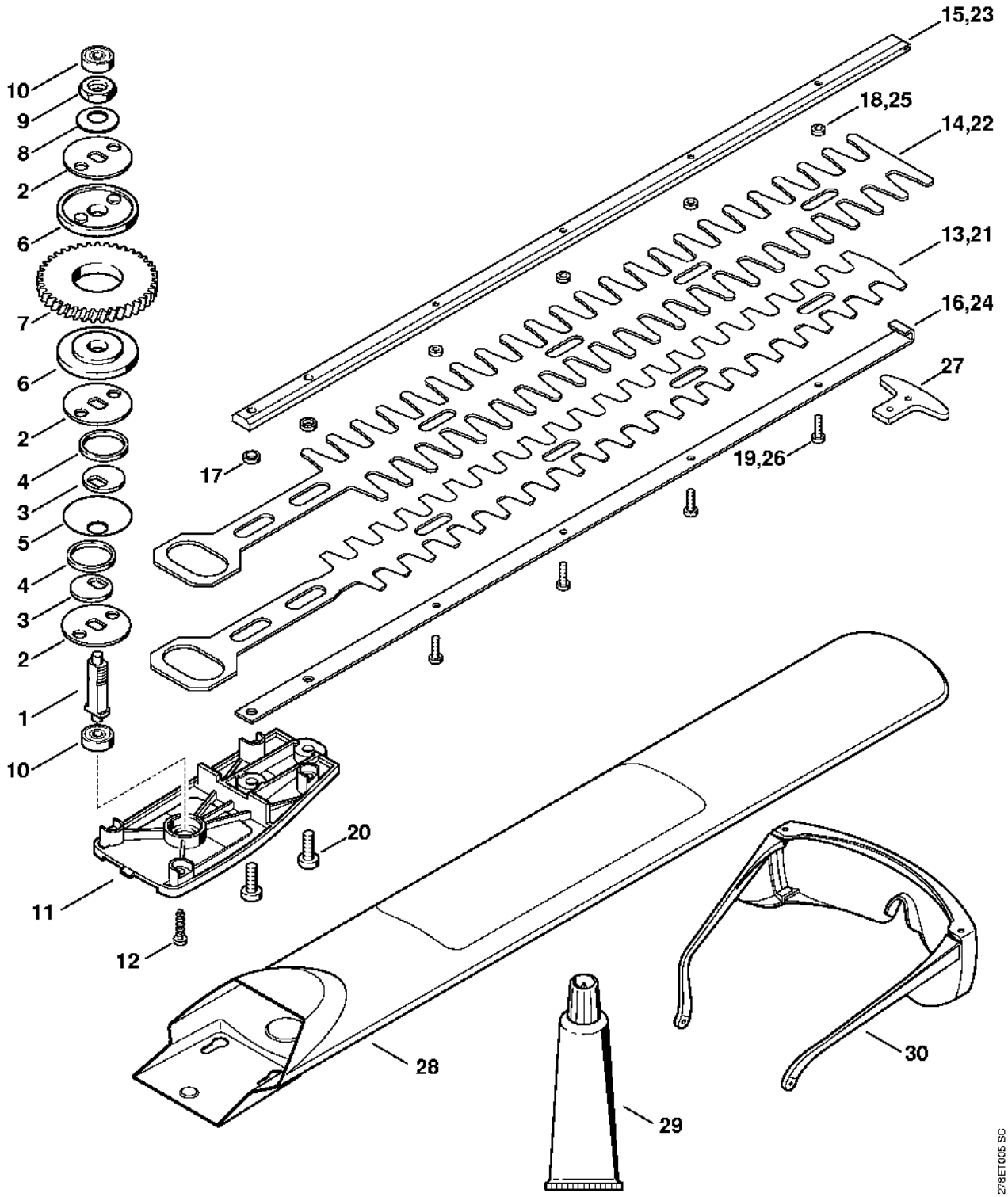

Déflecteur

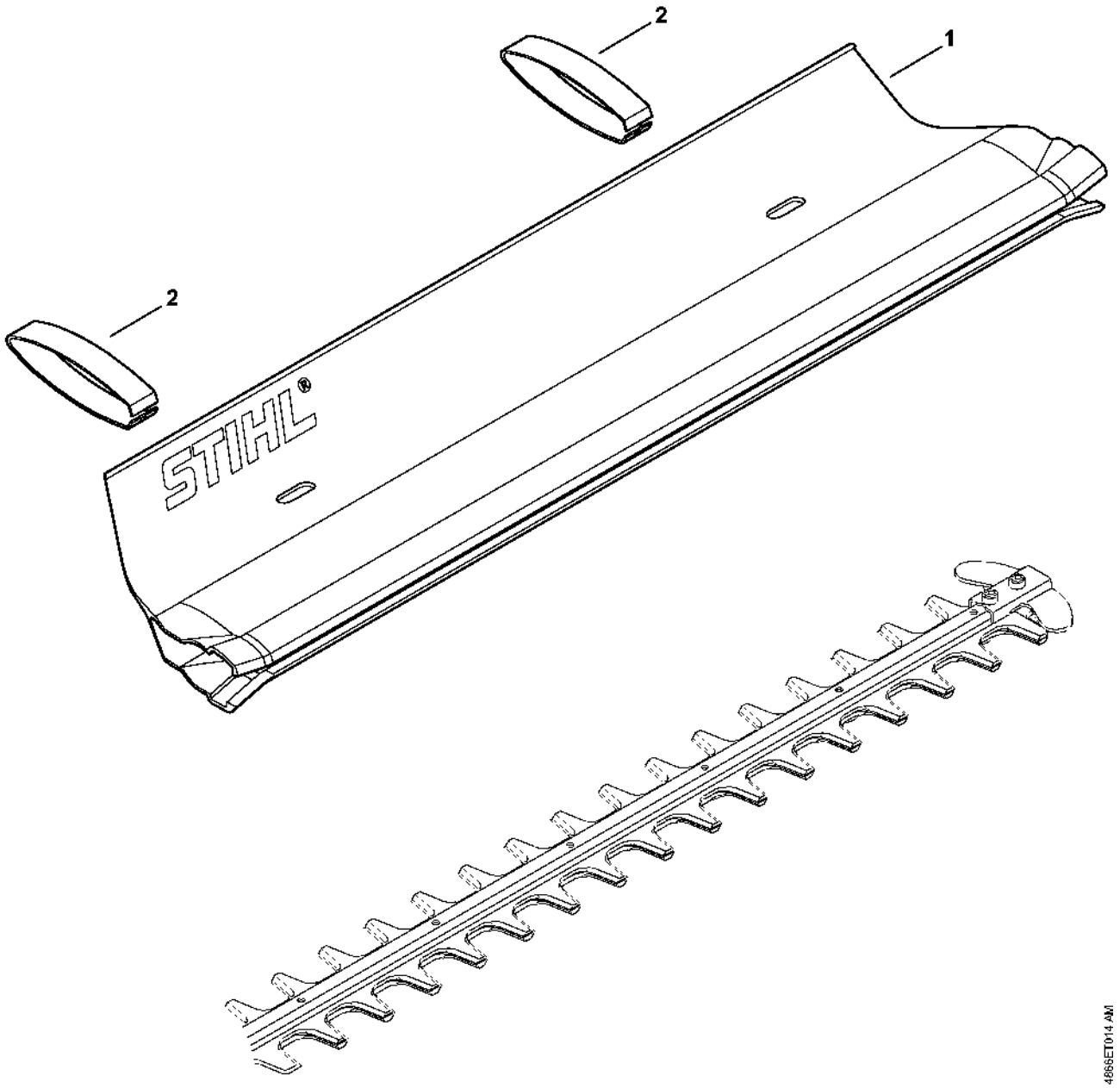

Numéro de machine

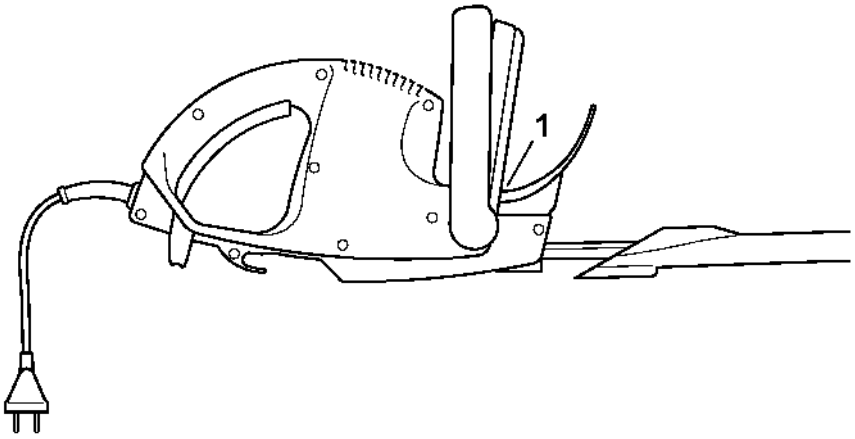

0000-GET-0000-A0