Stihl
HSA 86

Rozkres je dokumentace výrobce (© příslušný výrobce) a slouží k identifikaci dílů. Pro výběr dílu se vždy řiďte katalogovým číslem.

Carter de poignée, recouvrement

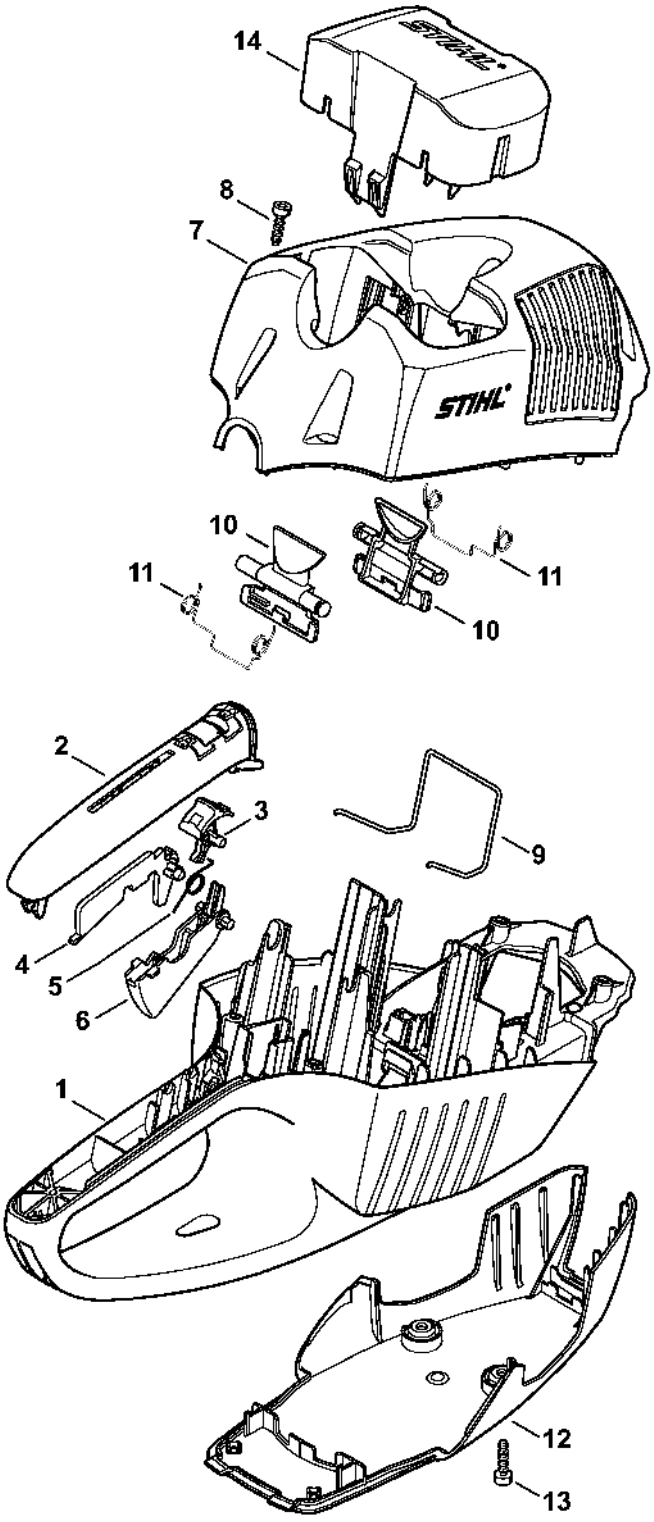

Moteur électrique, Module électronique, Levier de commande

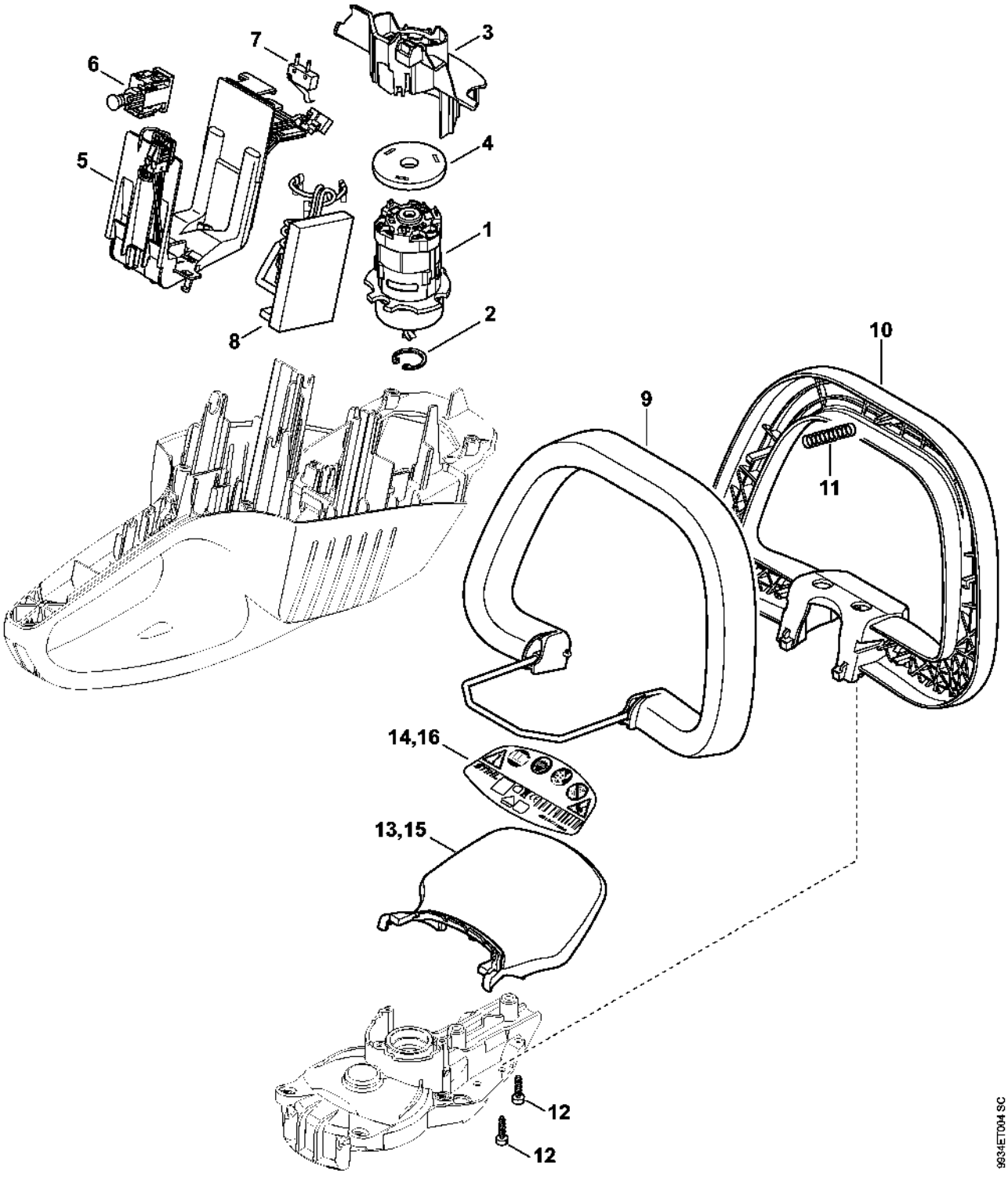

Réducteur

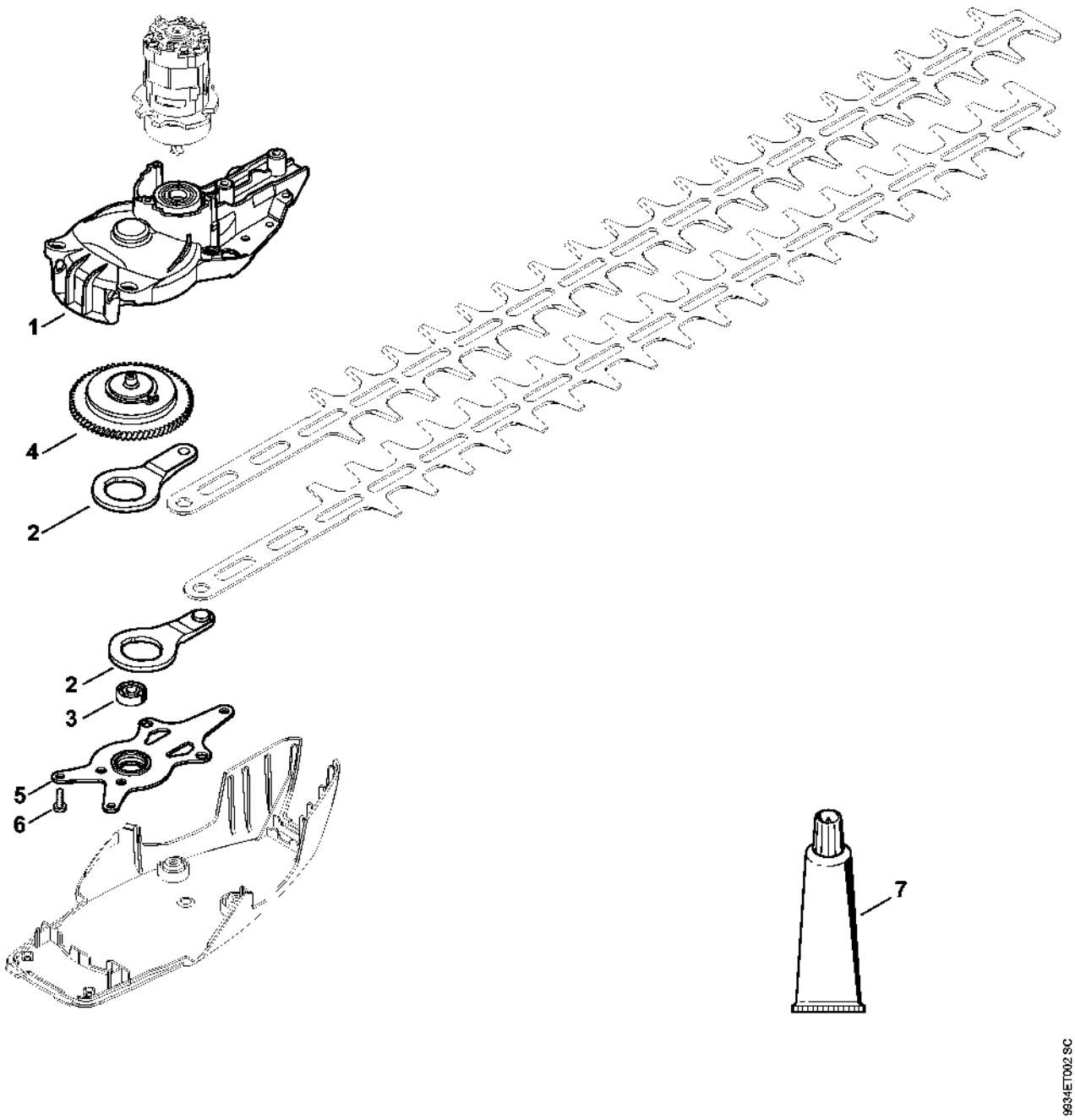

Barre de coupe

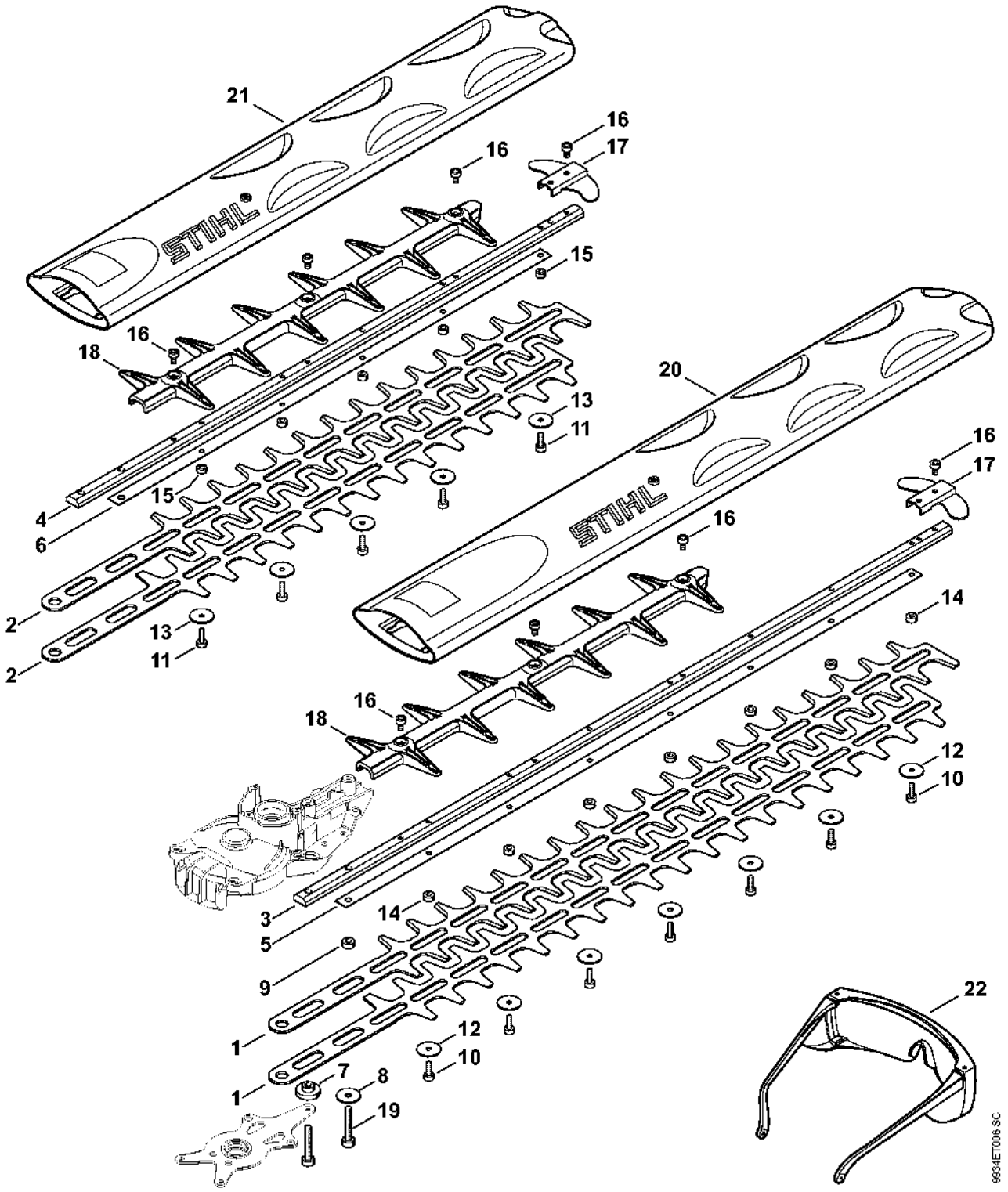

Déflecteur

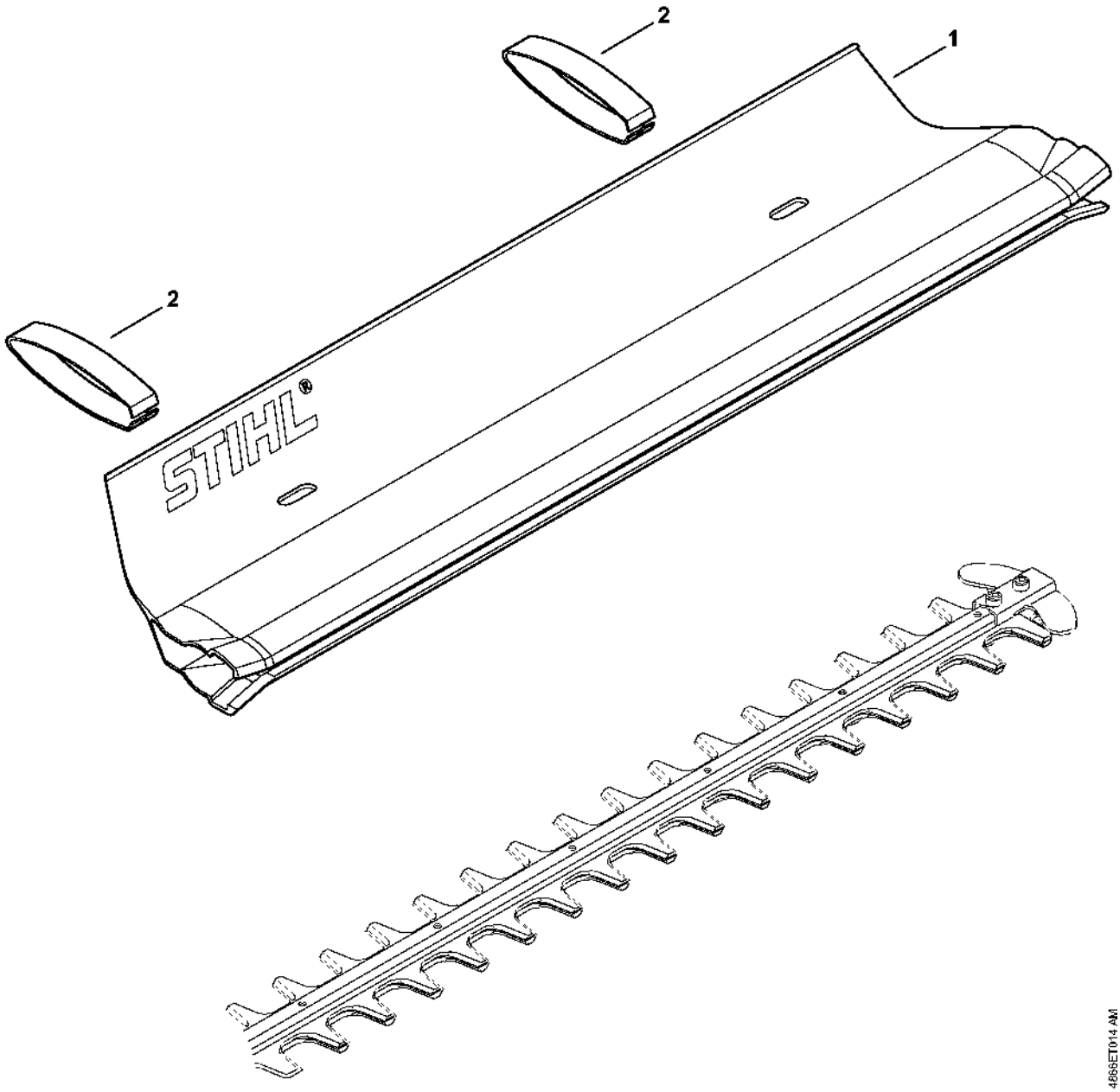

Numéro de machine

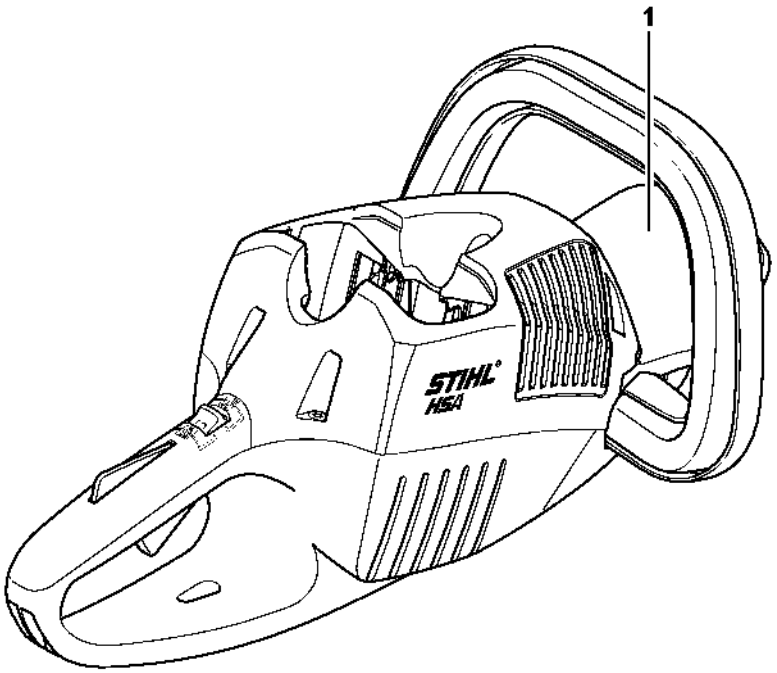

4851-GET-0001-A0