Stihl

HSA 56

Rozkres je dokumentace výrobce (© příslušný výrobce) a slouží k identifikaci dílů. Pro výběr dílu se vždy řiďte katalogovým číslem.

Carter moteur, module électronique

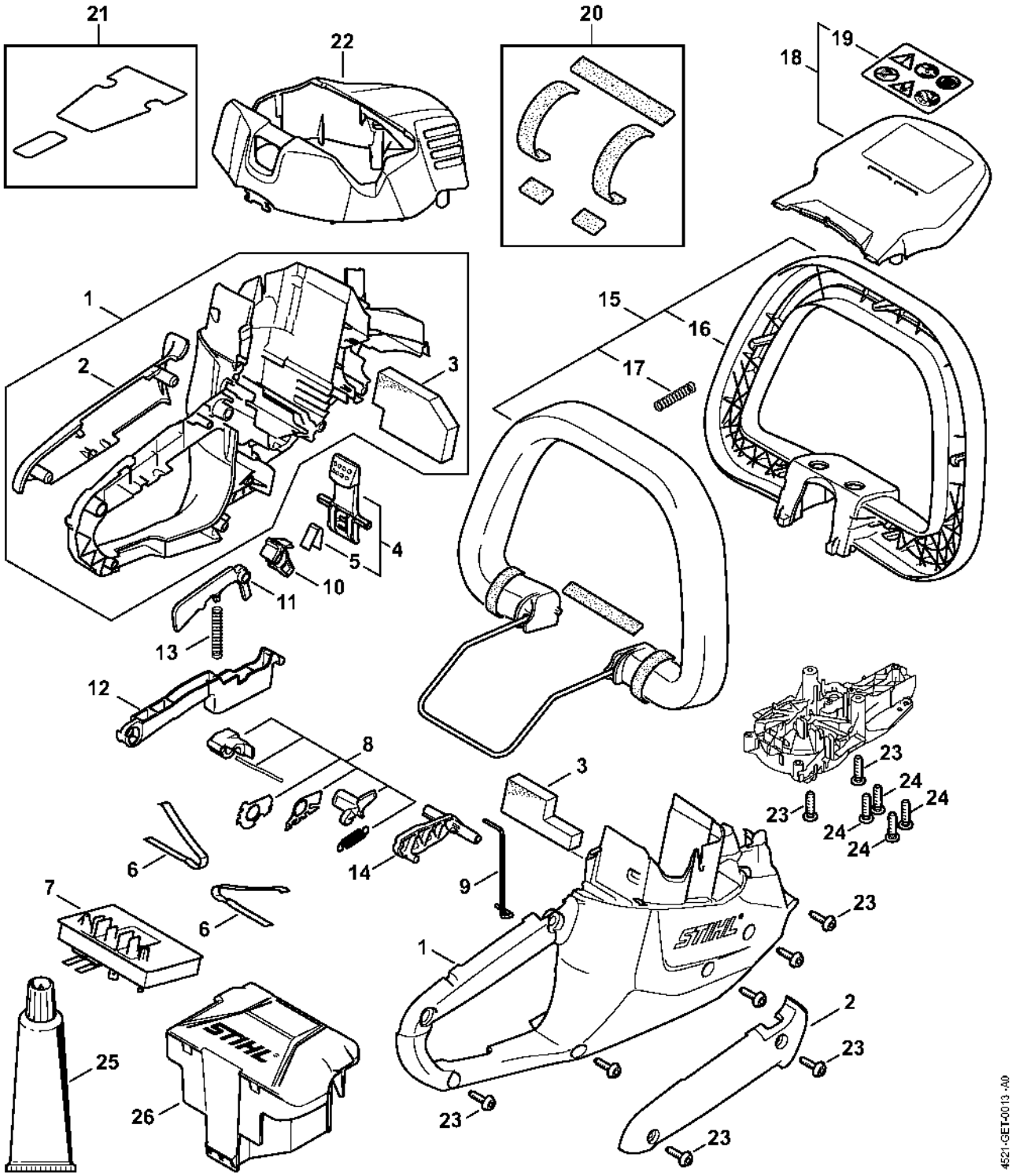

Réducteur, Moteur électrique, Barre de coupe

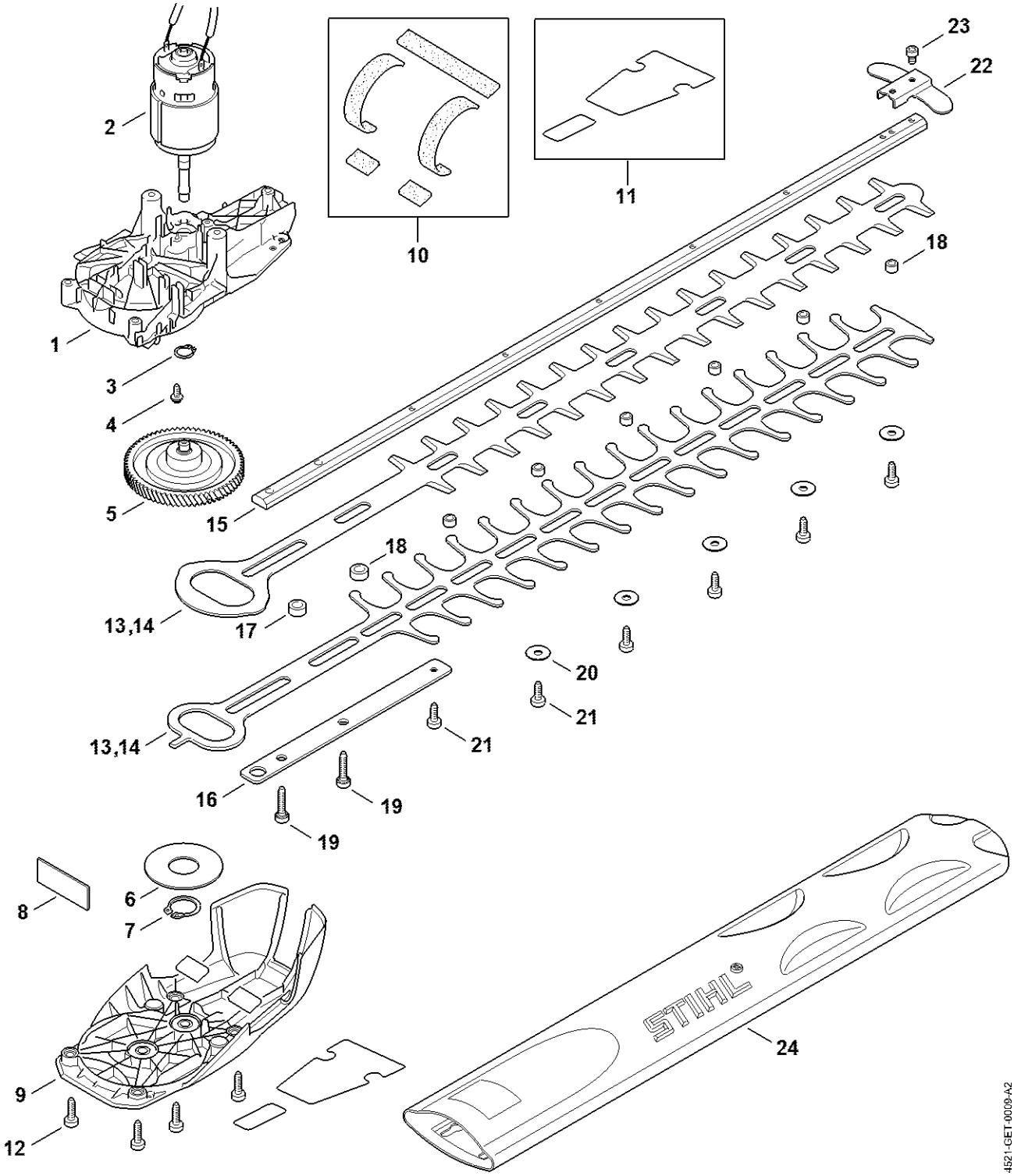

Numéro de machine

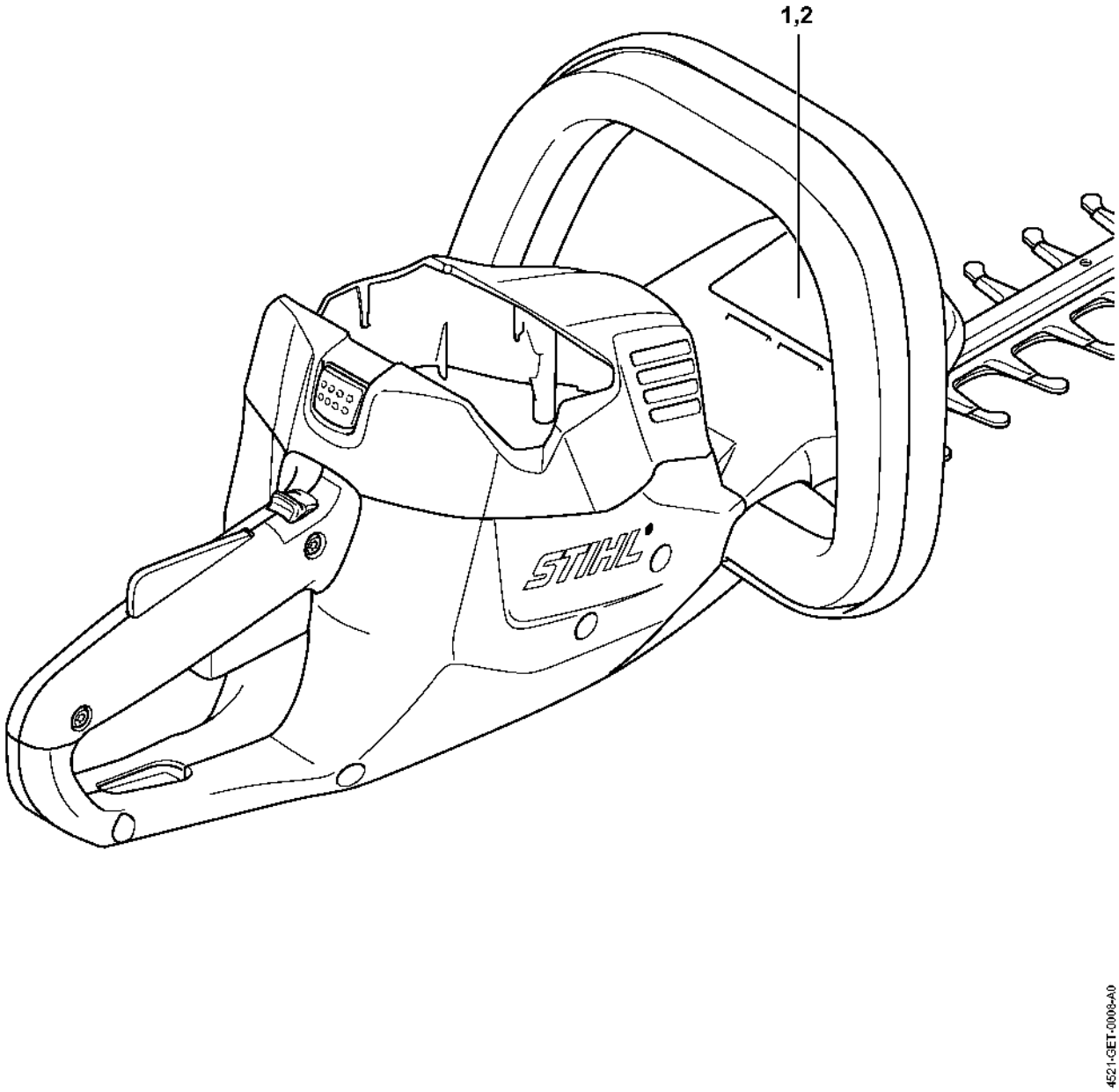

Smart Connector

