Stihl

HSA 130 R

Rozkres je dokumentace výrobce (© příslušný výrobce) a slouží k identifikaci dílů. Pro výběr dílu se vždy řiďte katalogovým číslem.

Poignée de commande

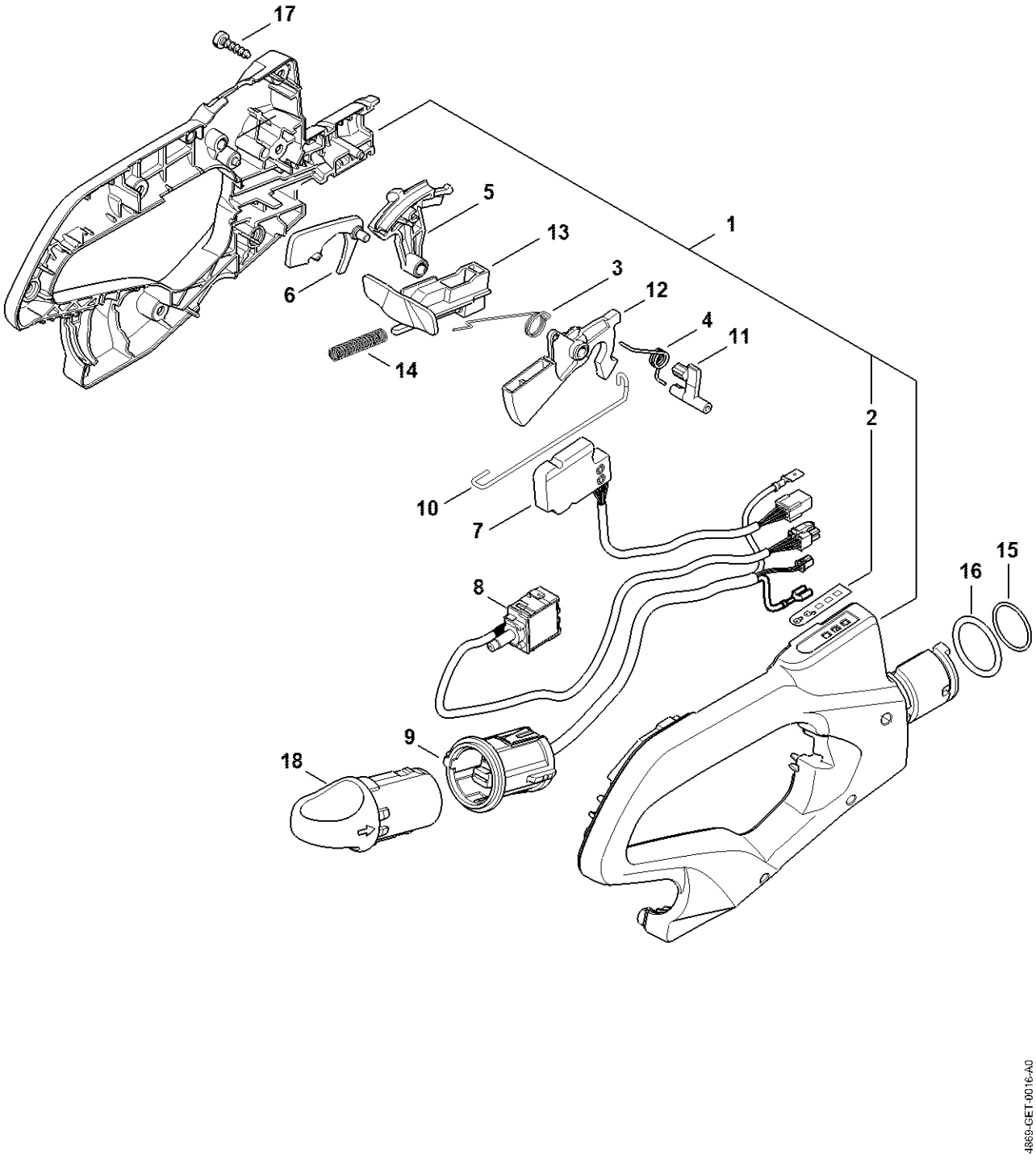

Carter moteur, module électronique

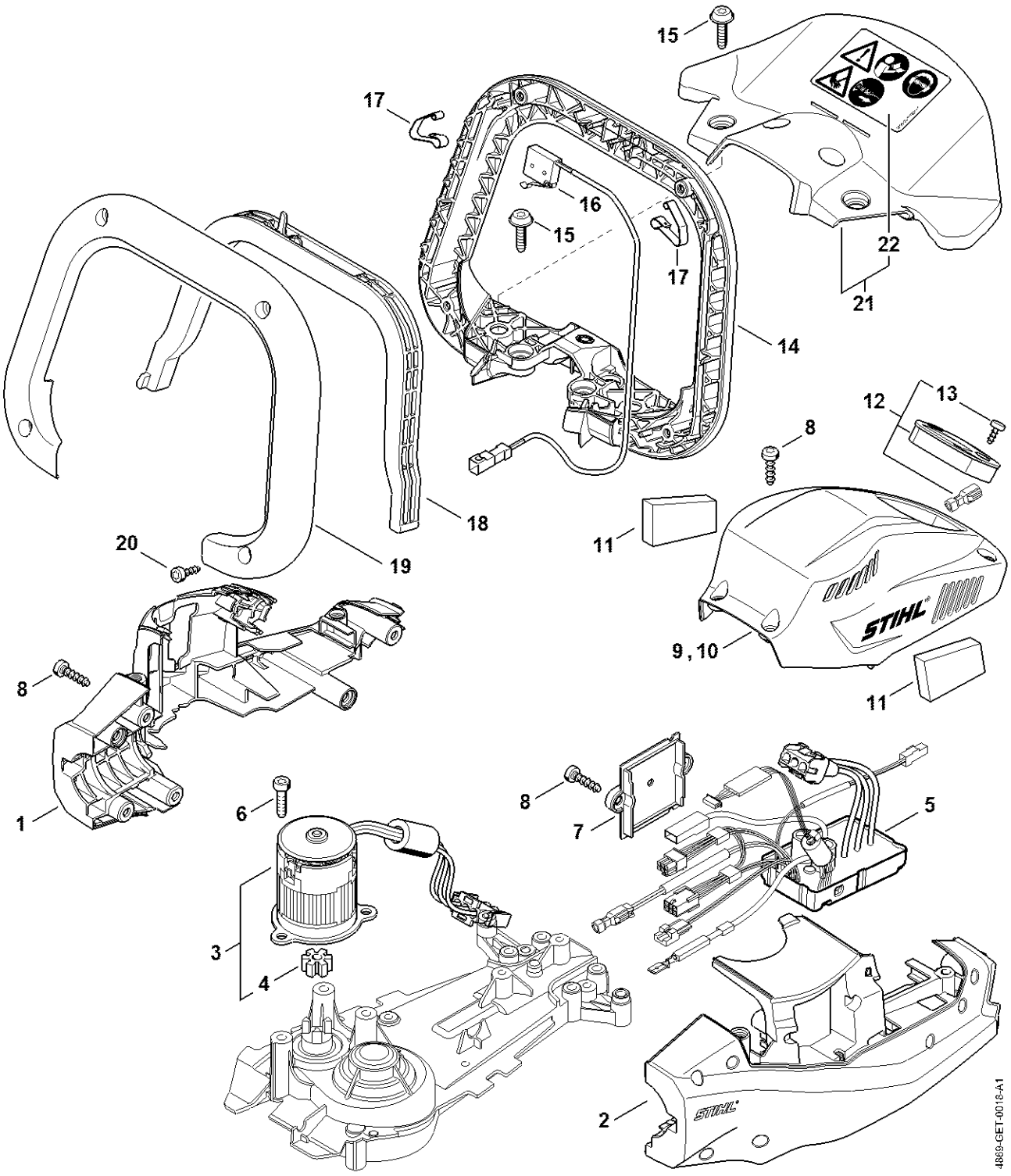

Réducteur HSA 94 R

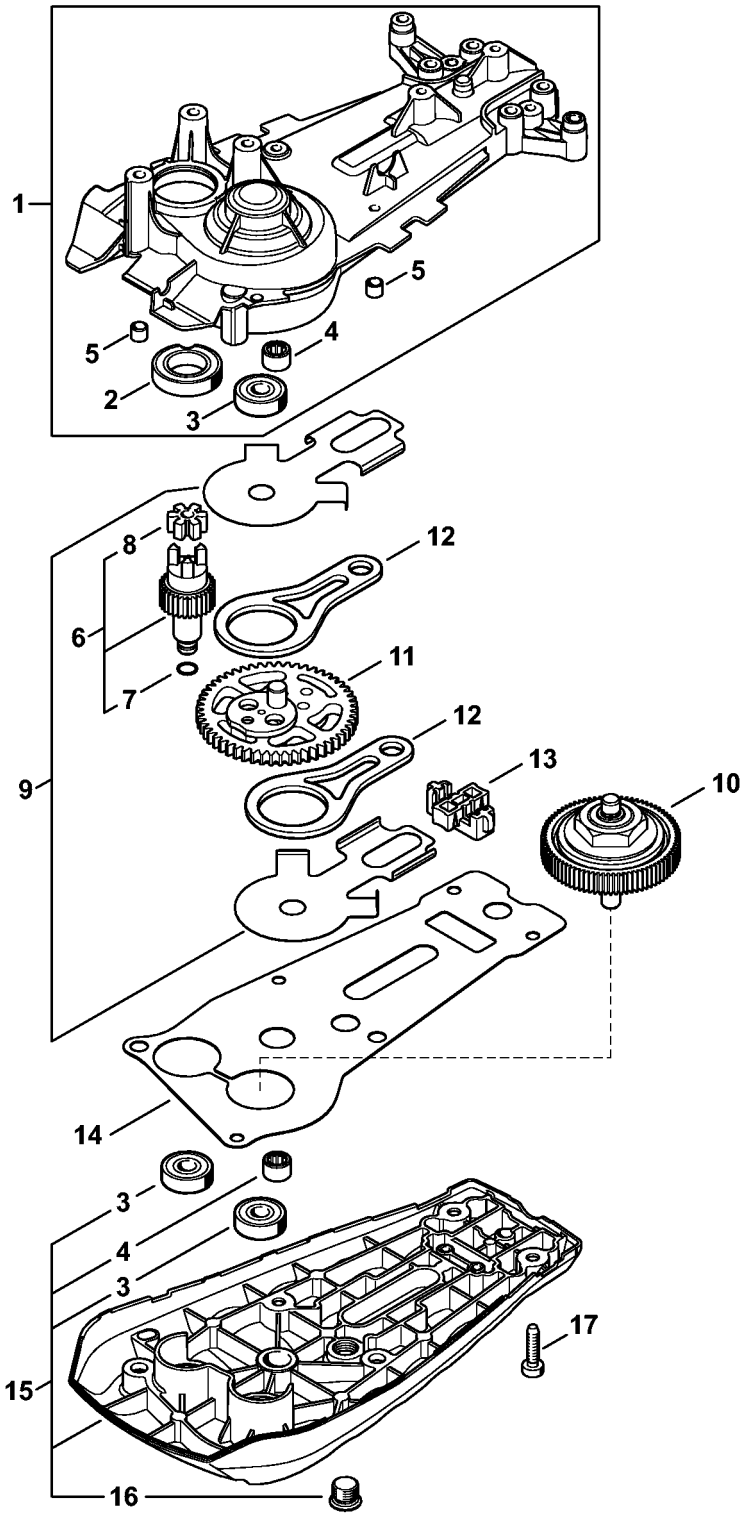

Barre de coupe 600 mm R

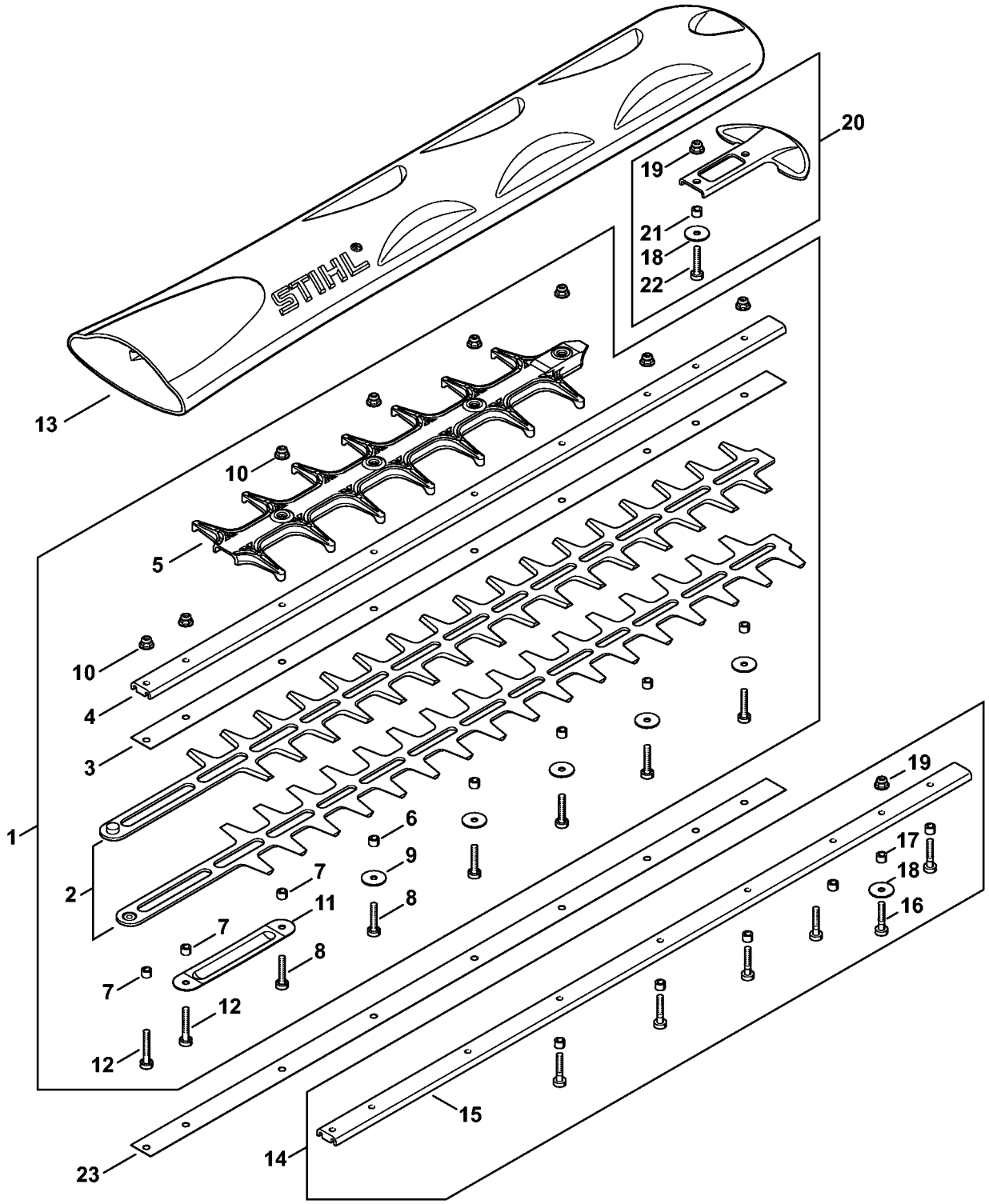

Barre de coupe 750 mm R

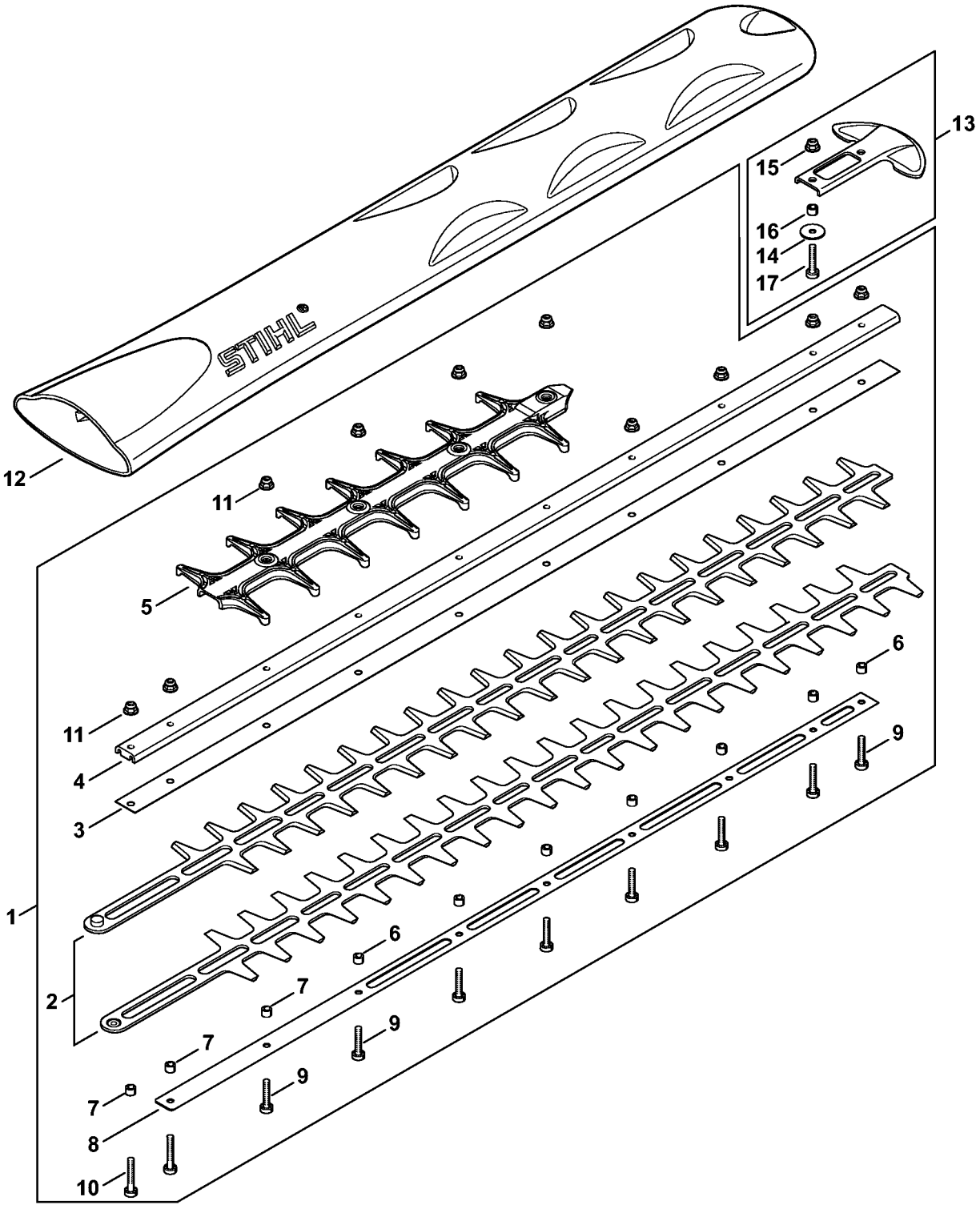

Numéro de machine

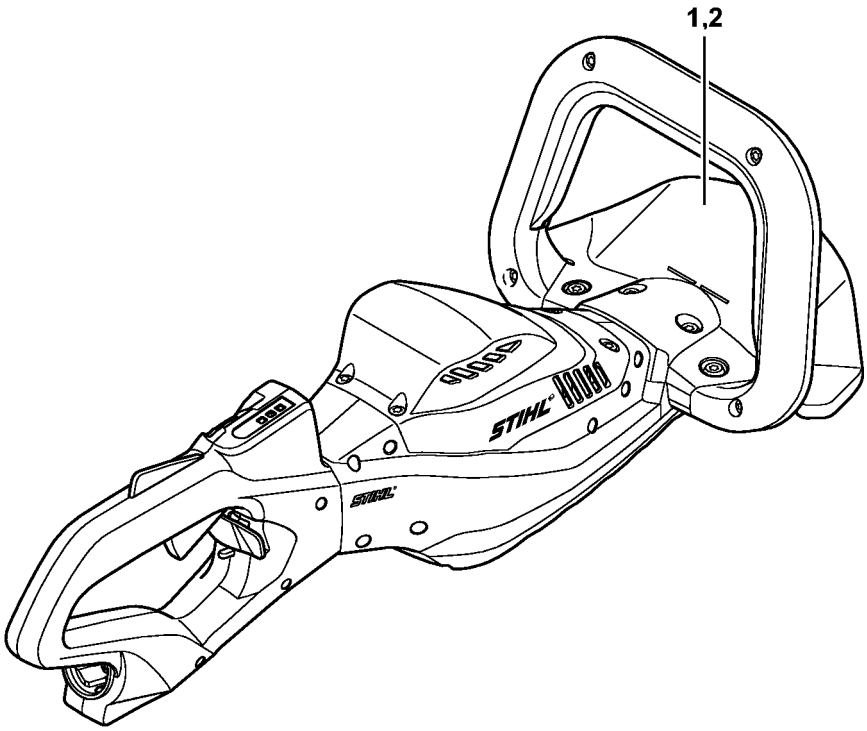

4869-GET-0010-A0