Stihl
HS 87 T

Rozkres je dokumentace výrobce (© příslušný výrobce) a slouží k identifikaci dílů. Pro výběr dílu se vždy řiďte katalogovým číslem.

Carter, Cylindre

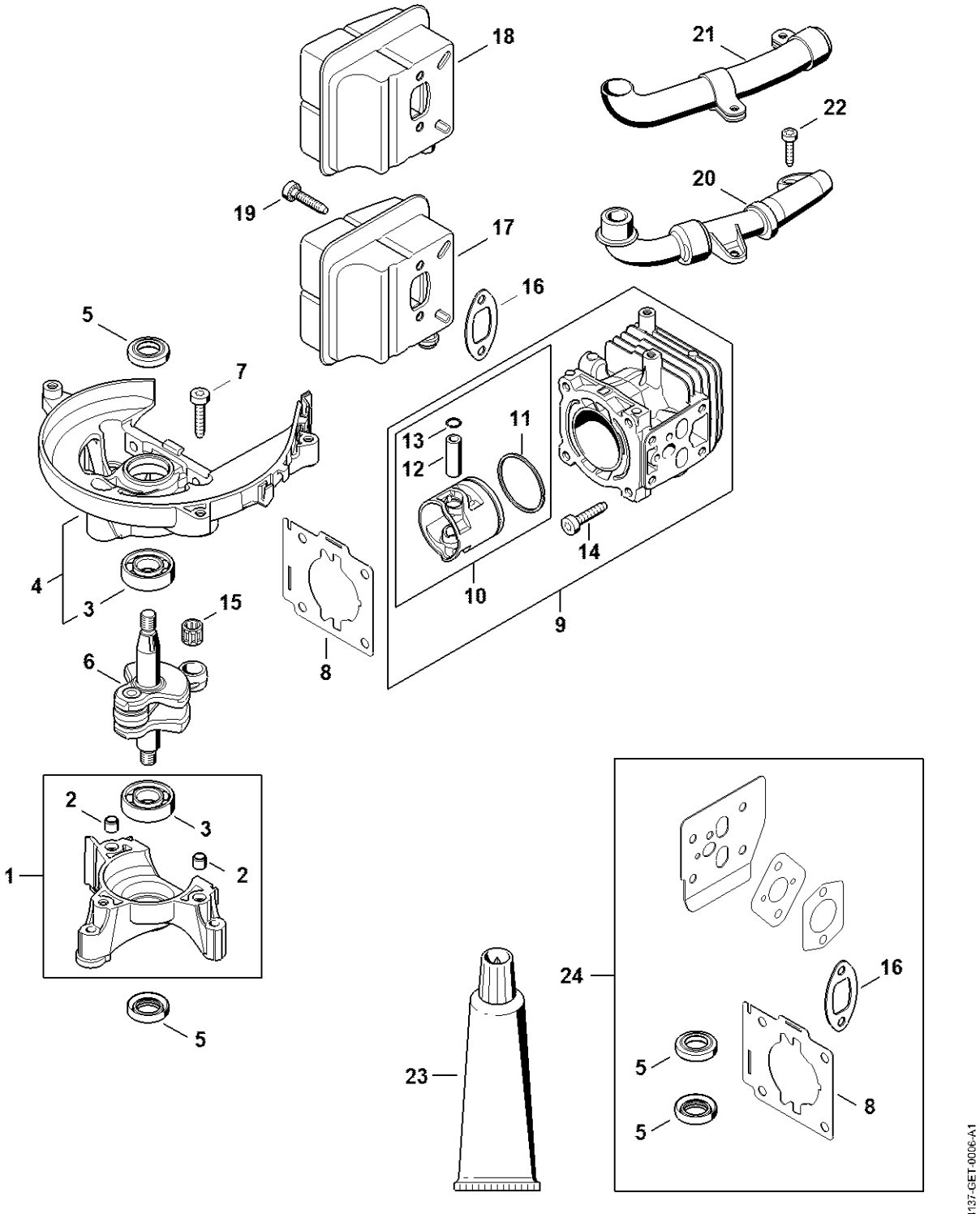

Dispositif d'allumage, Embrayage

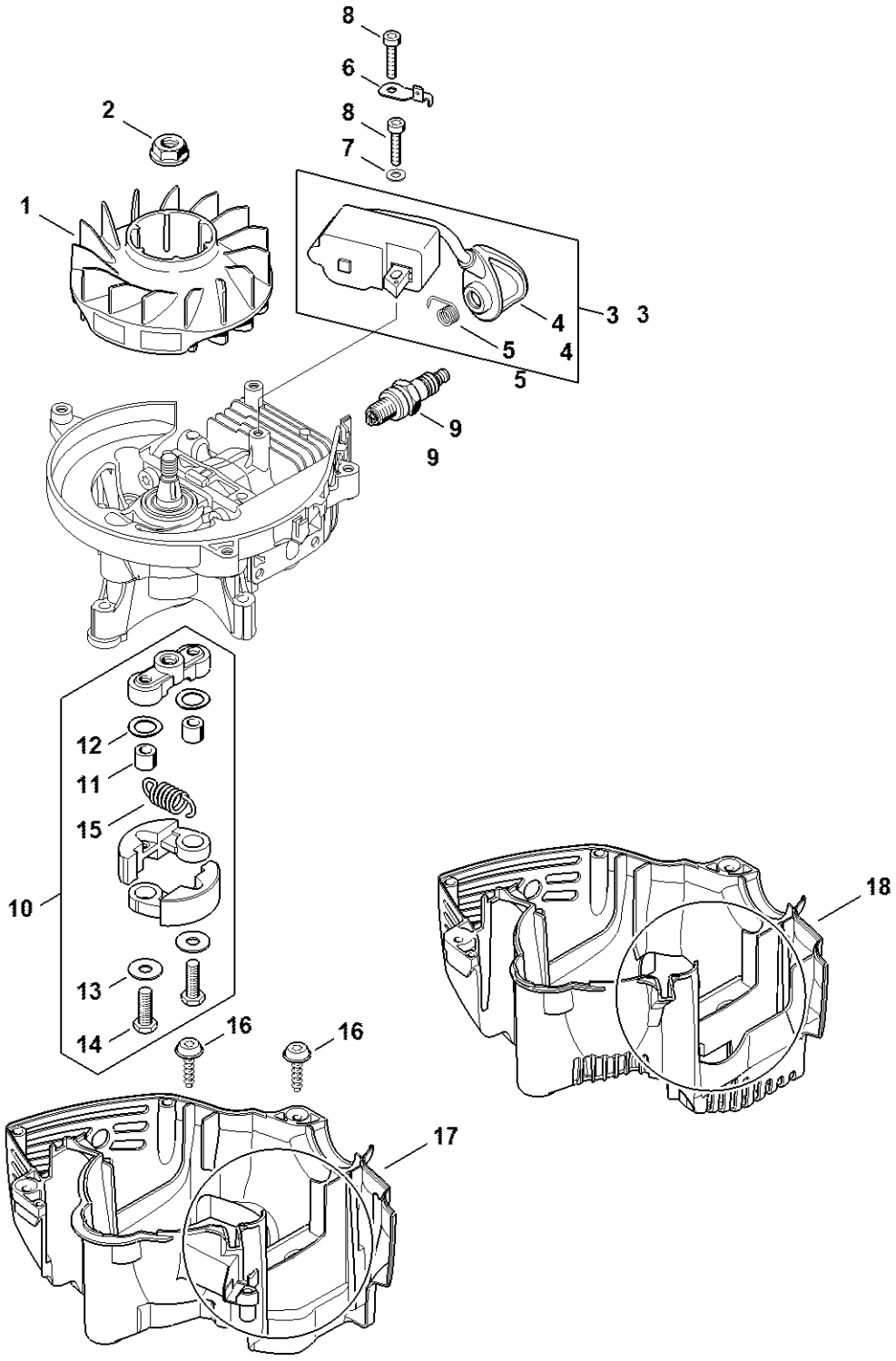

Dispositif de lancement

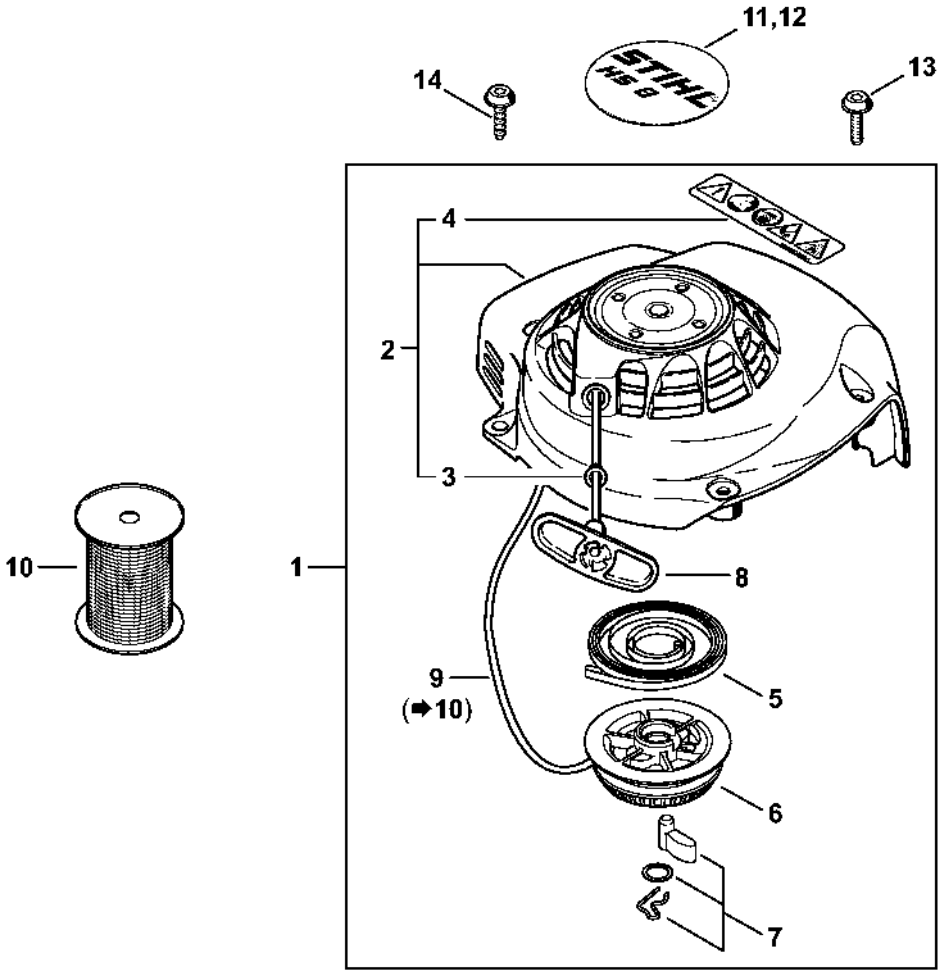

237-GET-0079-A0

Bride intermédiaire, Filtre à air

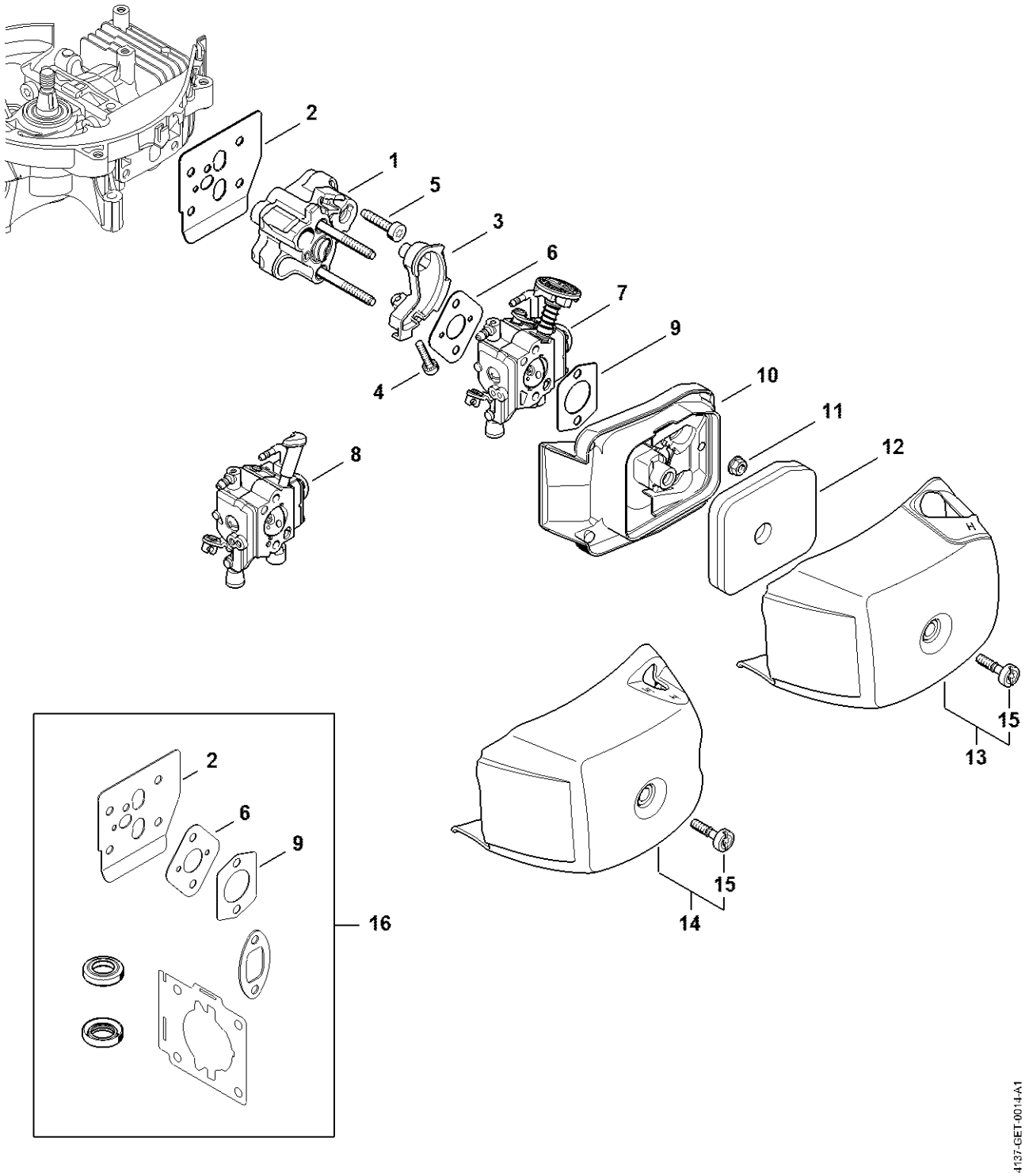

Carburateur 4237/21

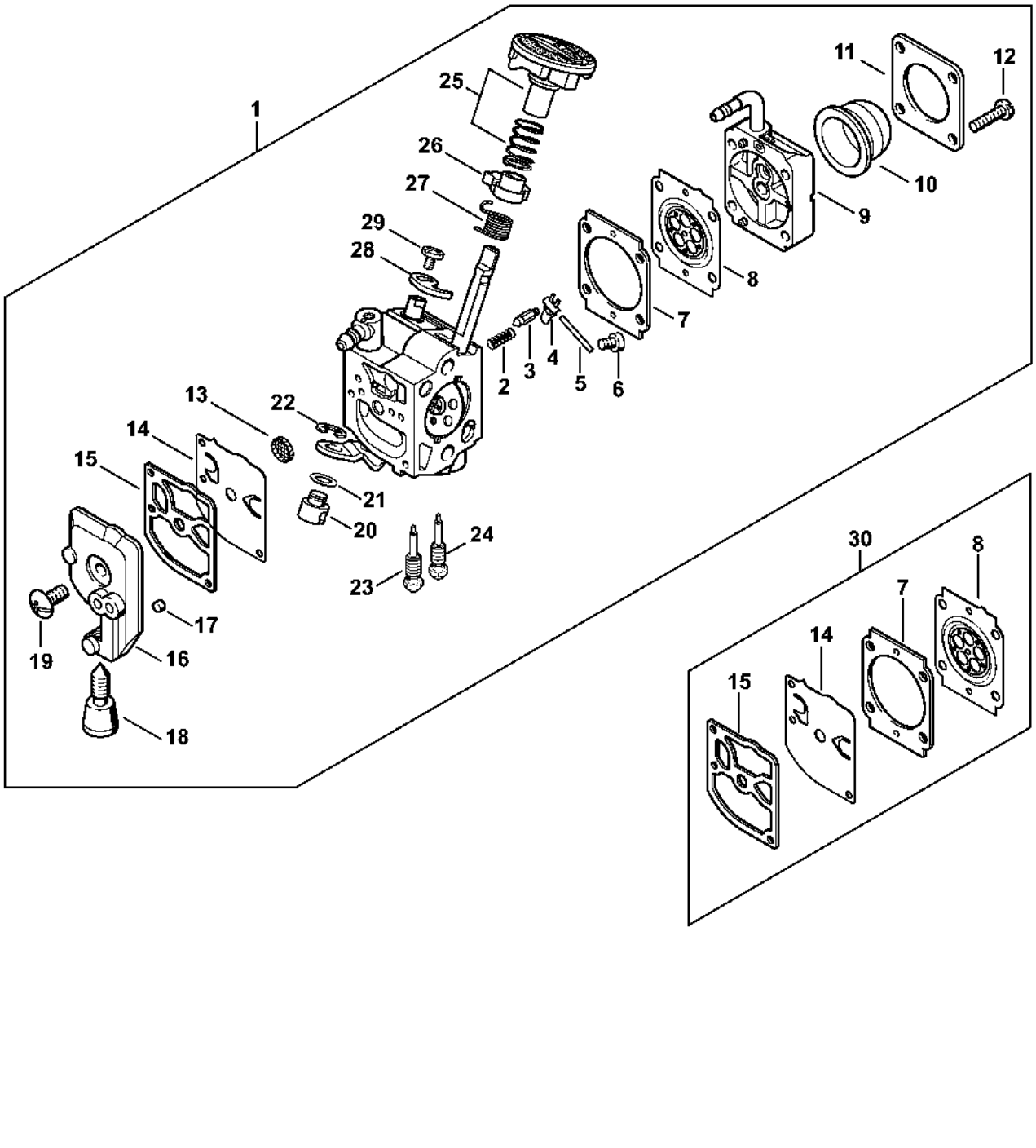

Carburateur C1Q-S292 (41.2018)

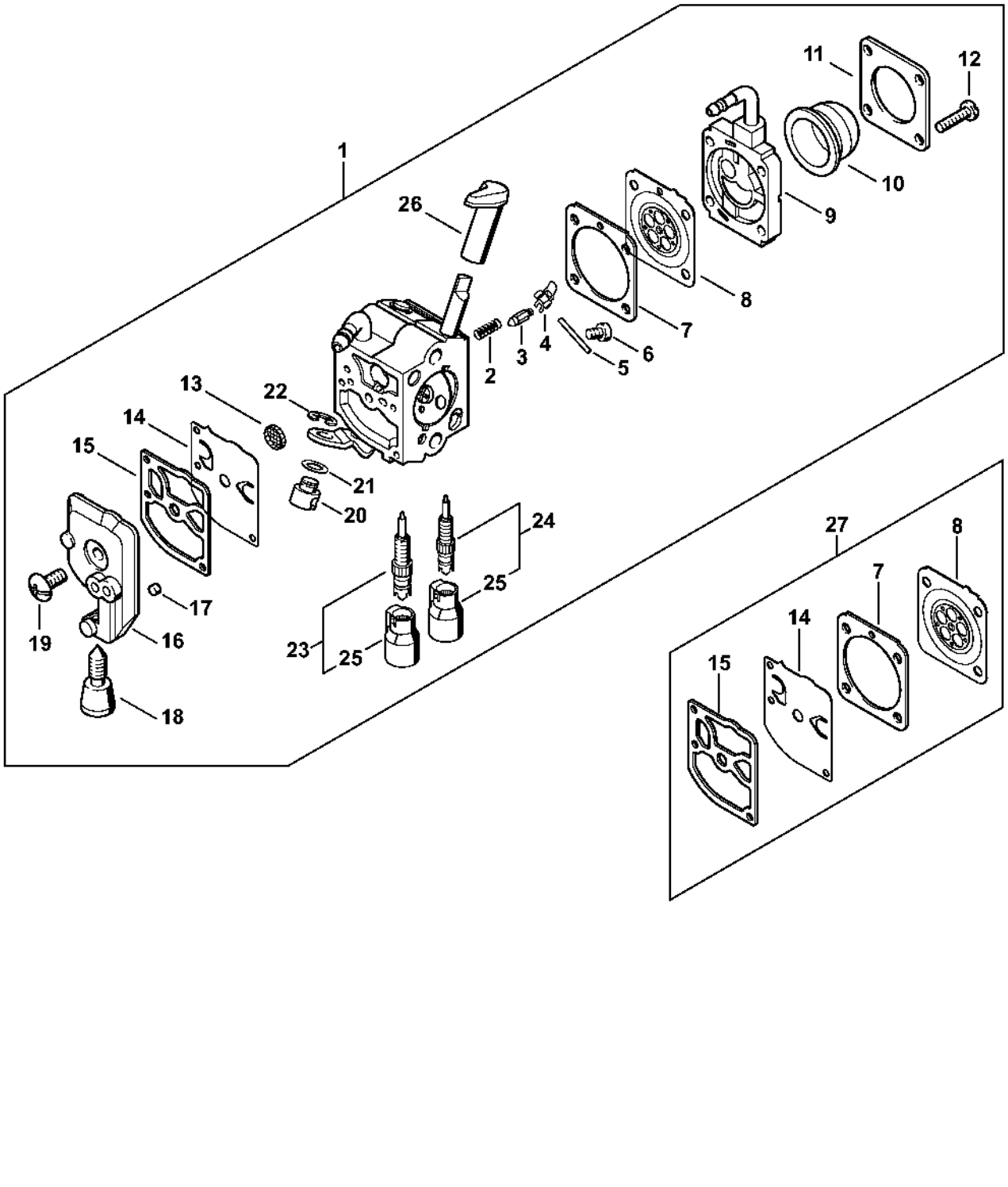

Cadre de poignée, Réservoir d'essence

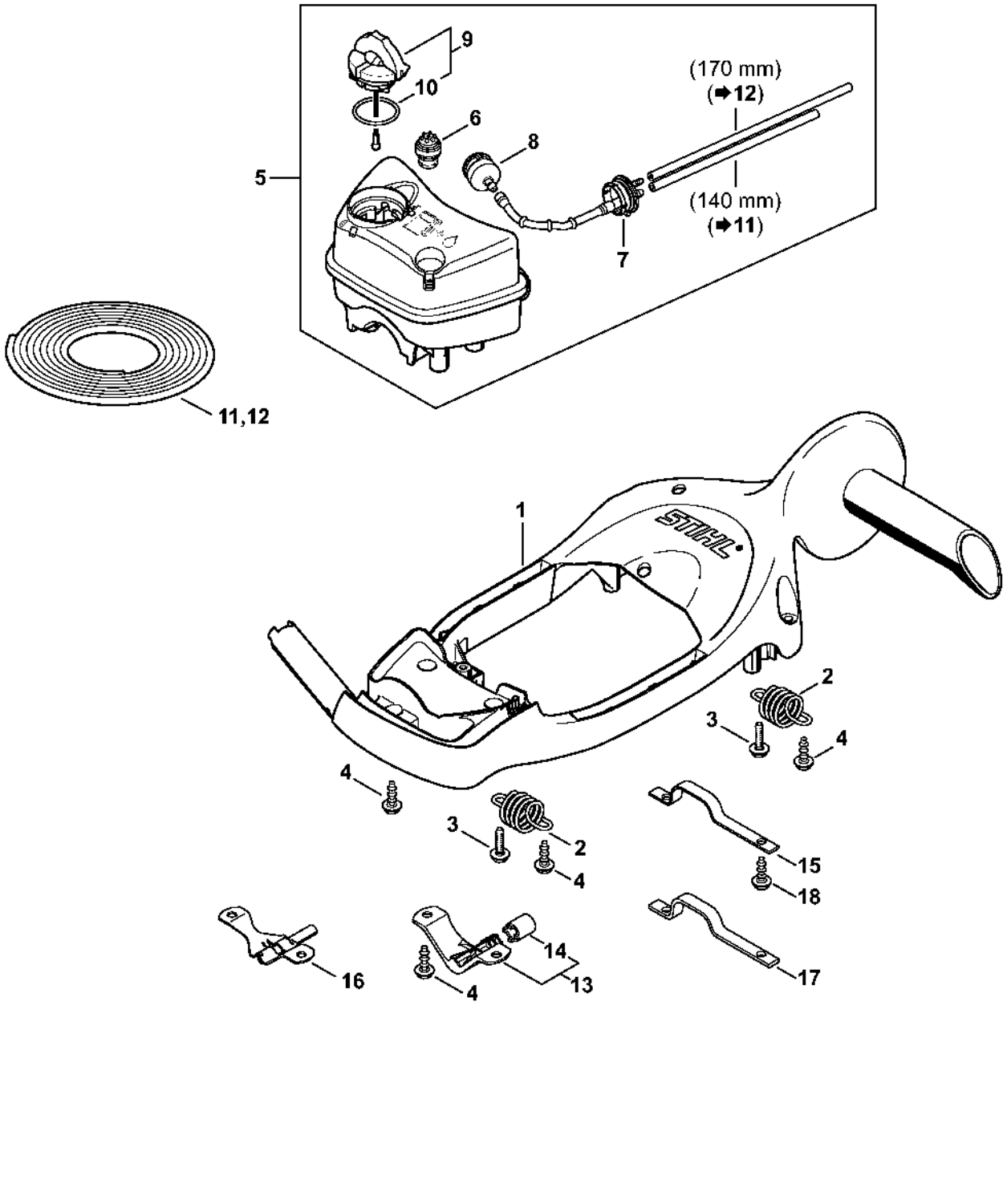

Poignée de commande HS 87

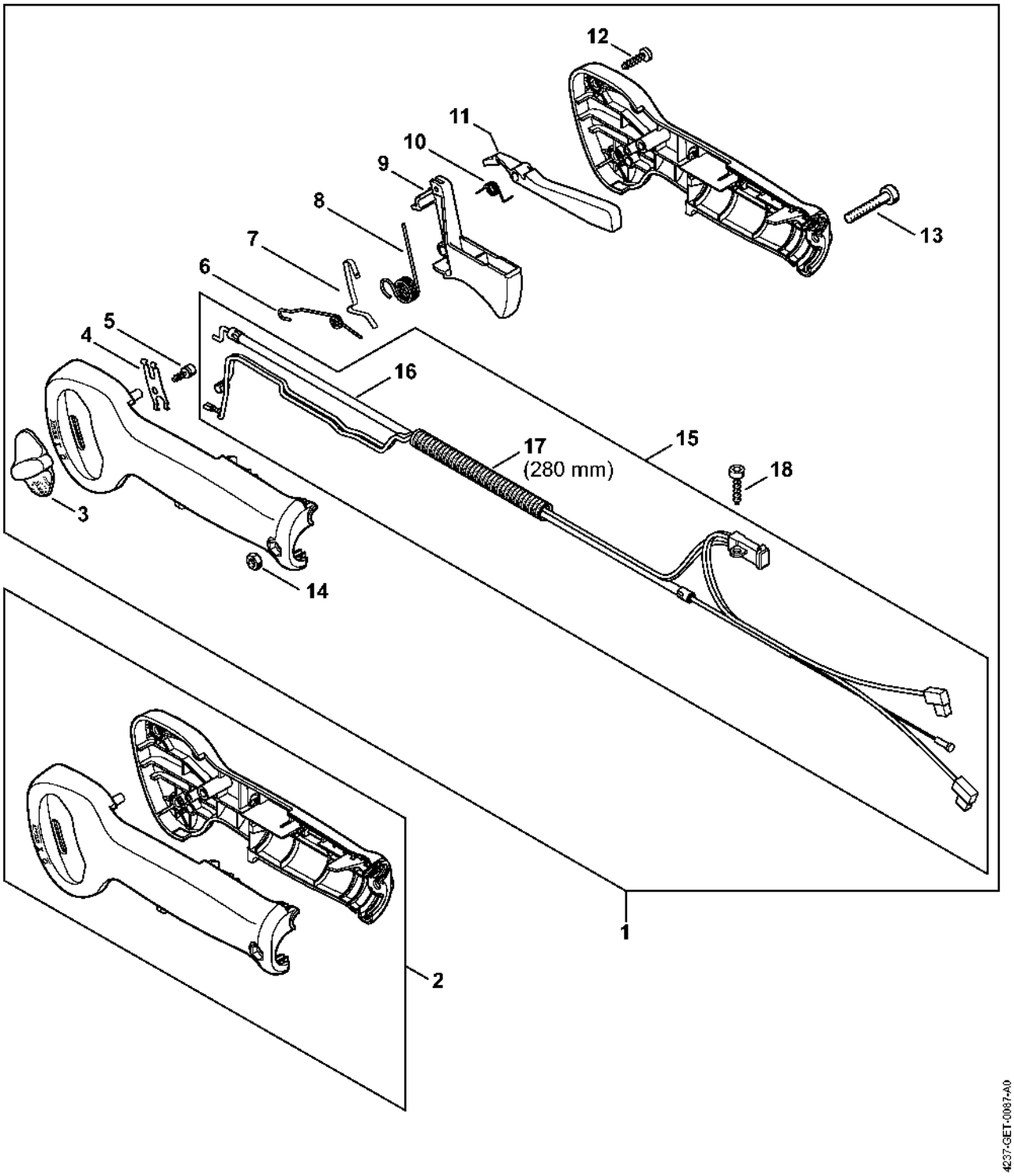

Poignée de commande HS 87 (41.2018)

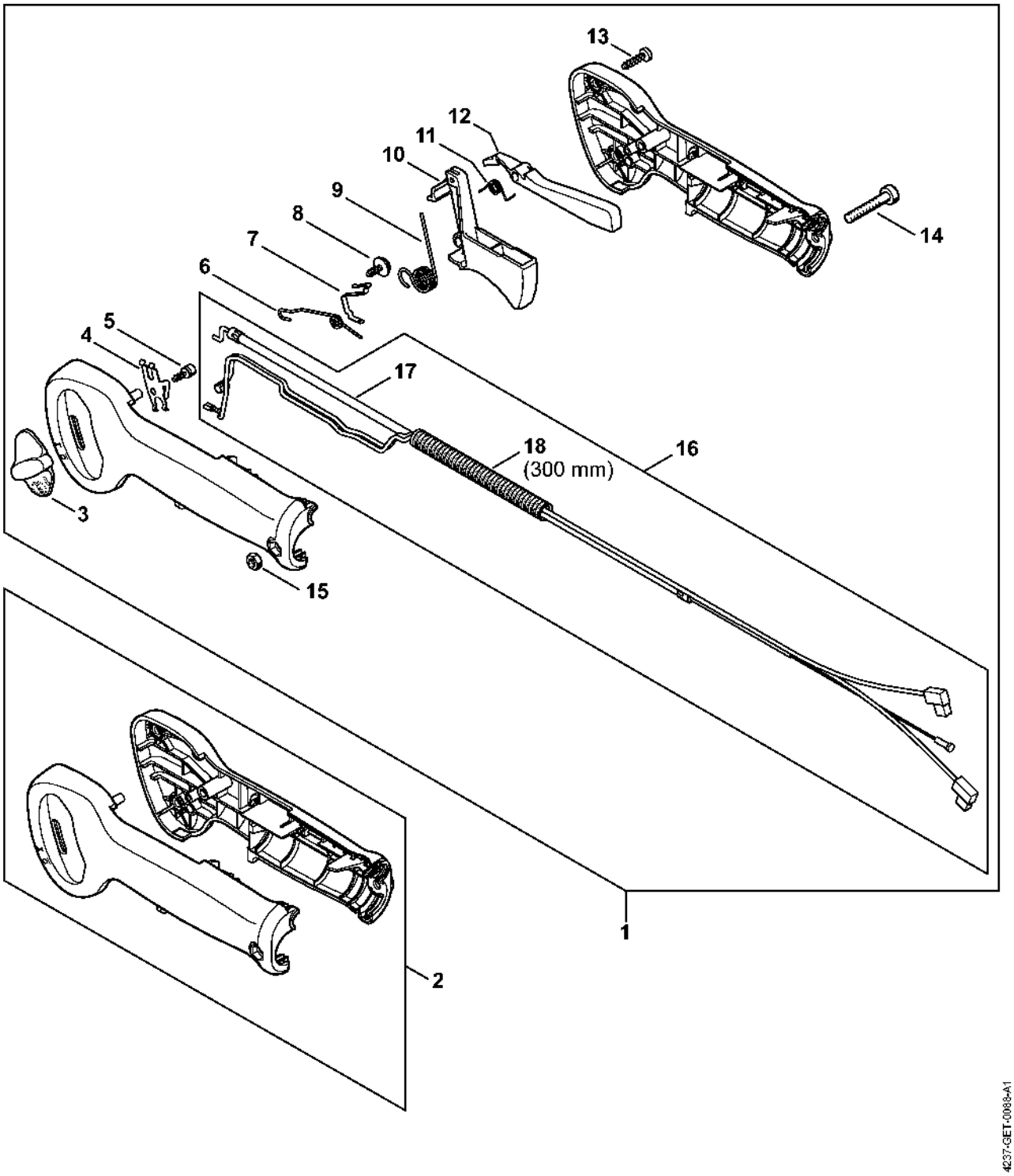

Réducteur HS 82 T, 87 T

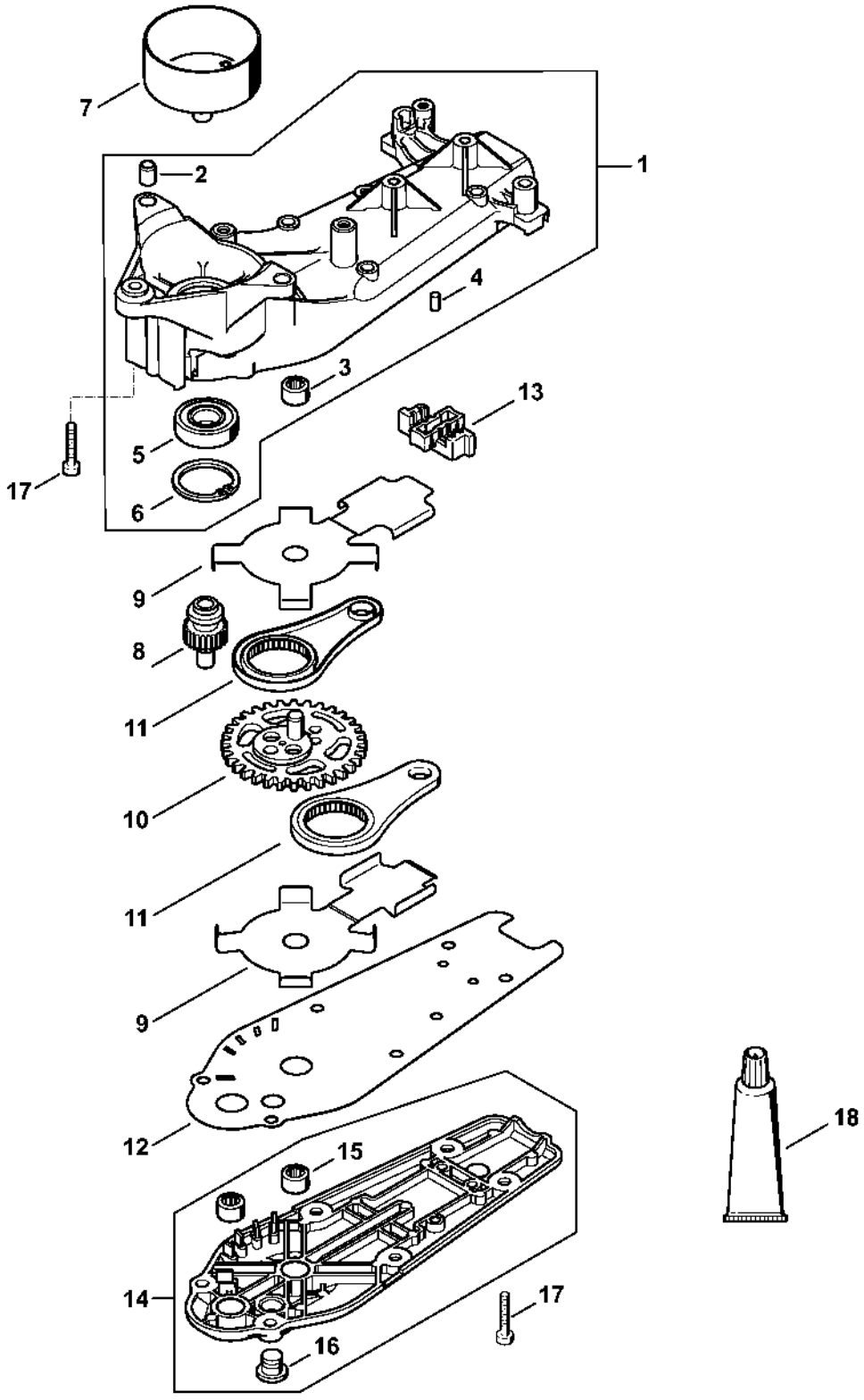

Barre de coupe 750 mm T

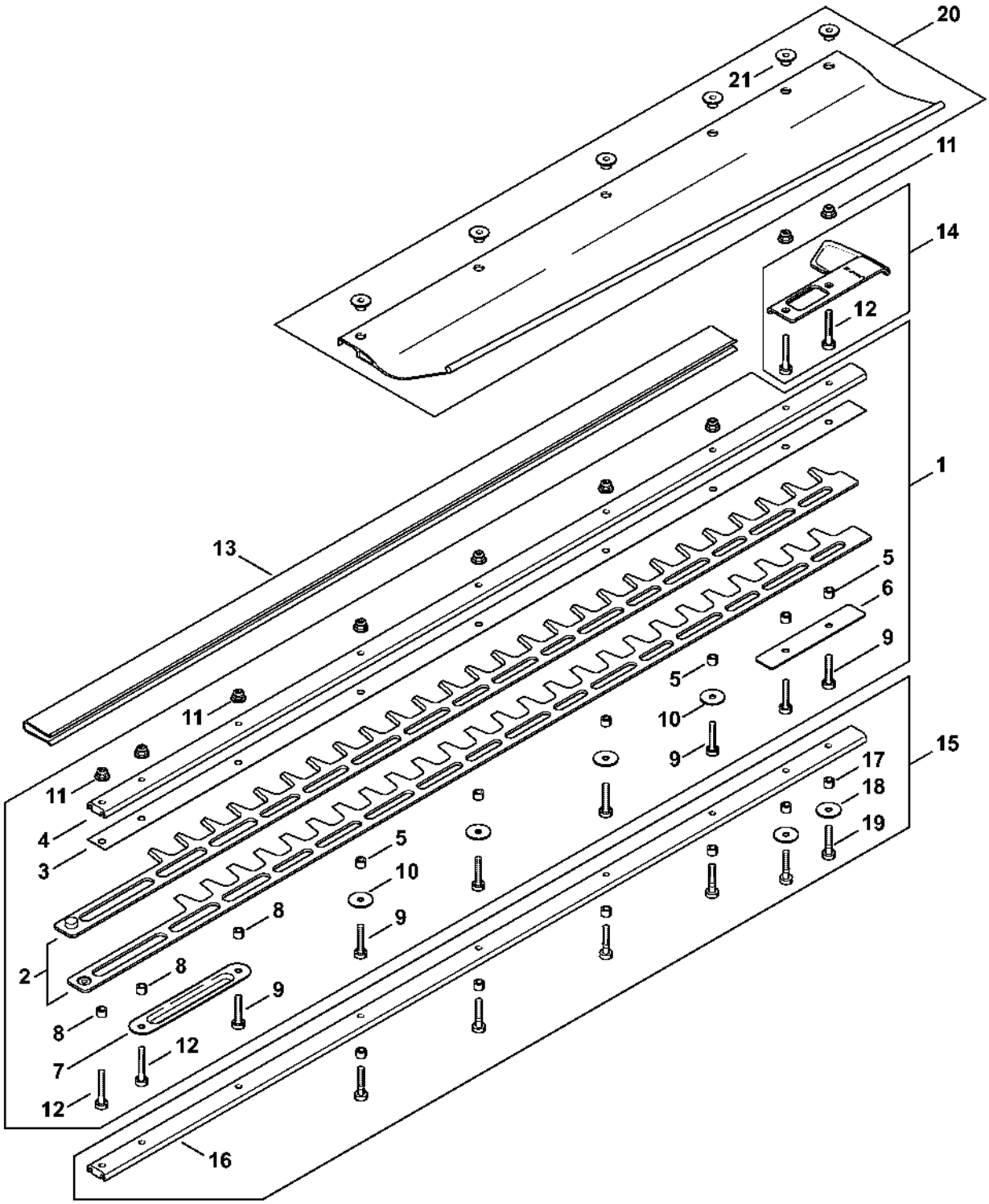

Numéro de machine

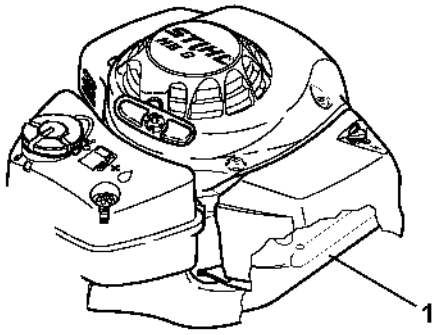

4237-GET-0017-A0

Smart Connector

