Stihl

HS 86 R

Rozkres je dokumentace výrobce (© příslušný výrobce) a slouží k identifikaci dílů. Pro výběr dílu se vždy řiďte katalogovým číslem.

Carter, Cylindre

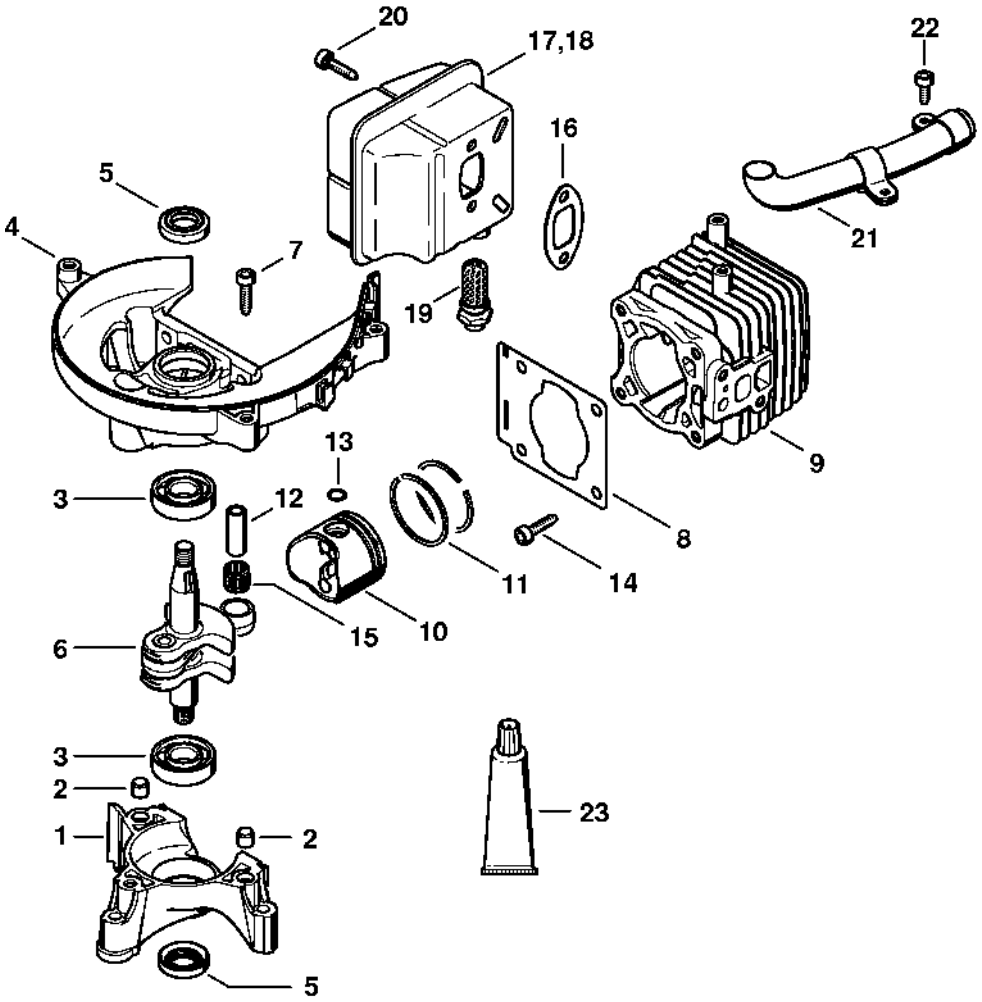

Dispositif d'allumage, Embrayage

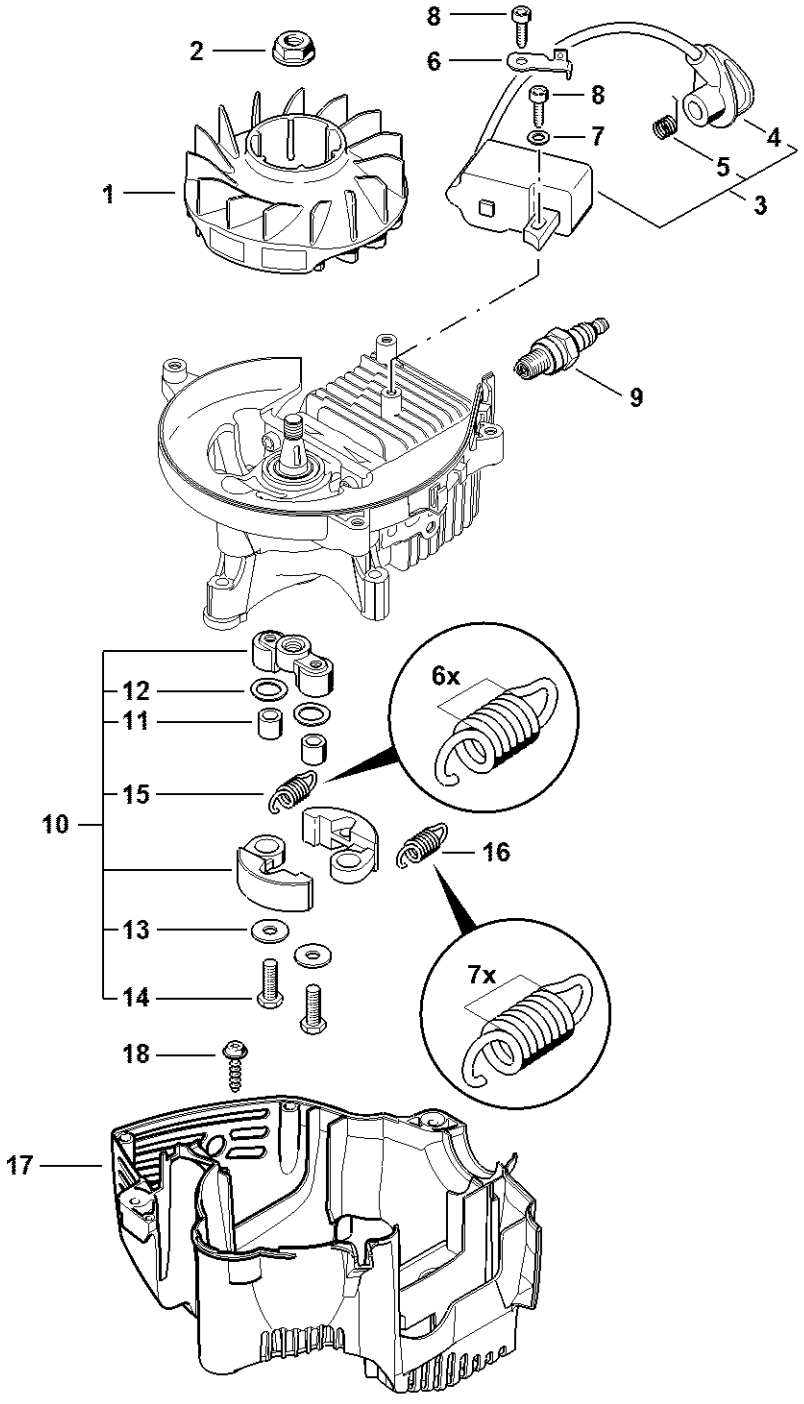

Dispositif de lancement

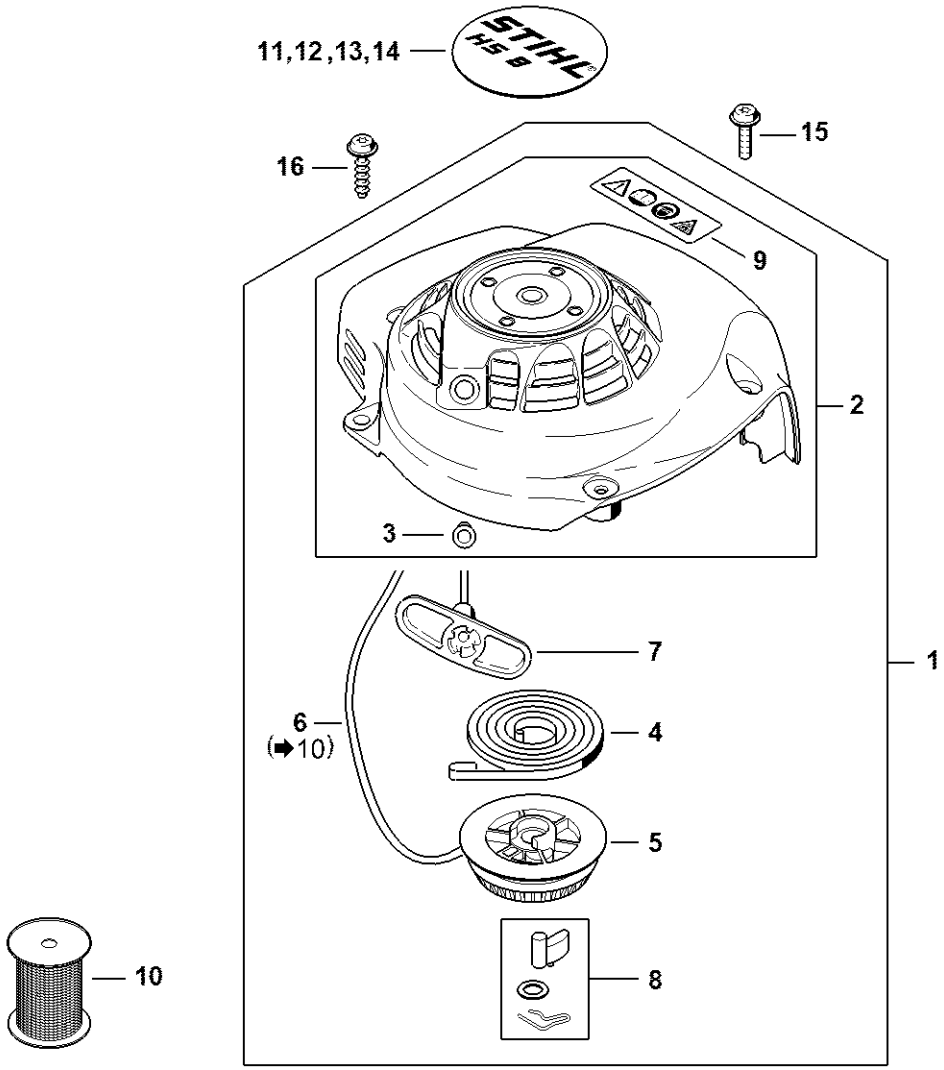

4137-GET-0104-A0

Filtre à air

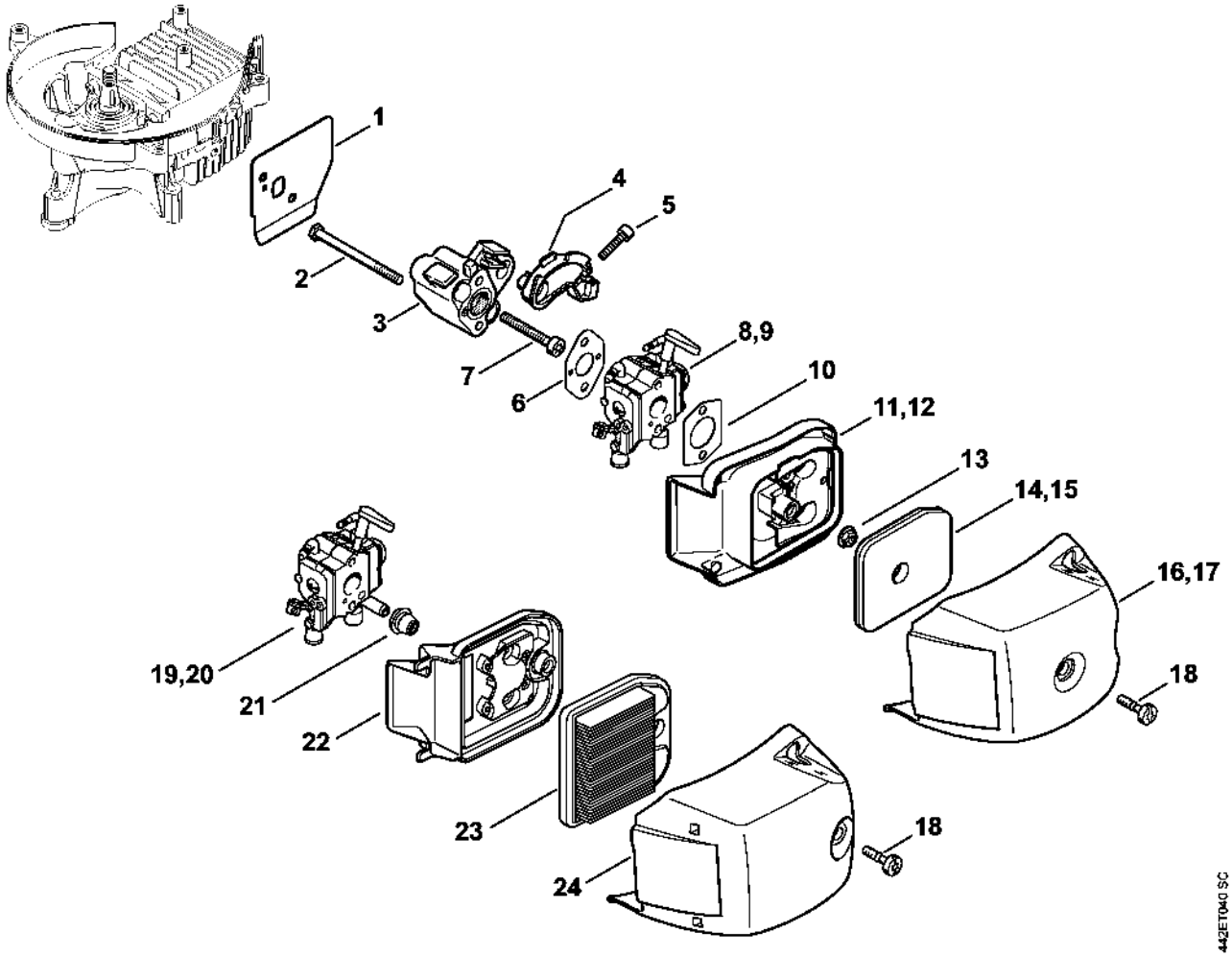
1
2
3
4
5
6
7
8,9
10
11,12
13
14,15
16,17
18
18
19,20
21
22
23
24
442ET040 SC

Carburateur C1Q-S225, -S218, -S196, -S197, -S105, -S111, -S115, -S116

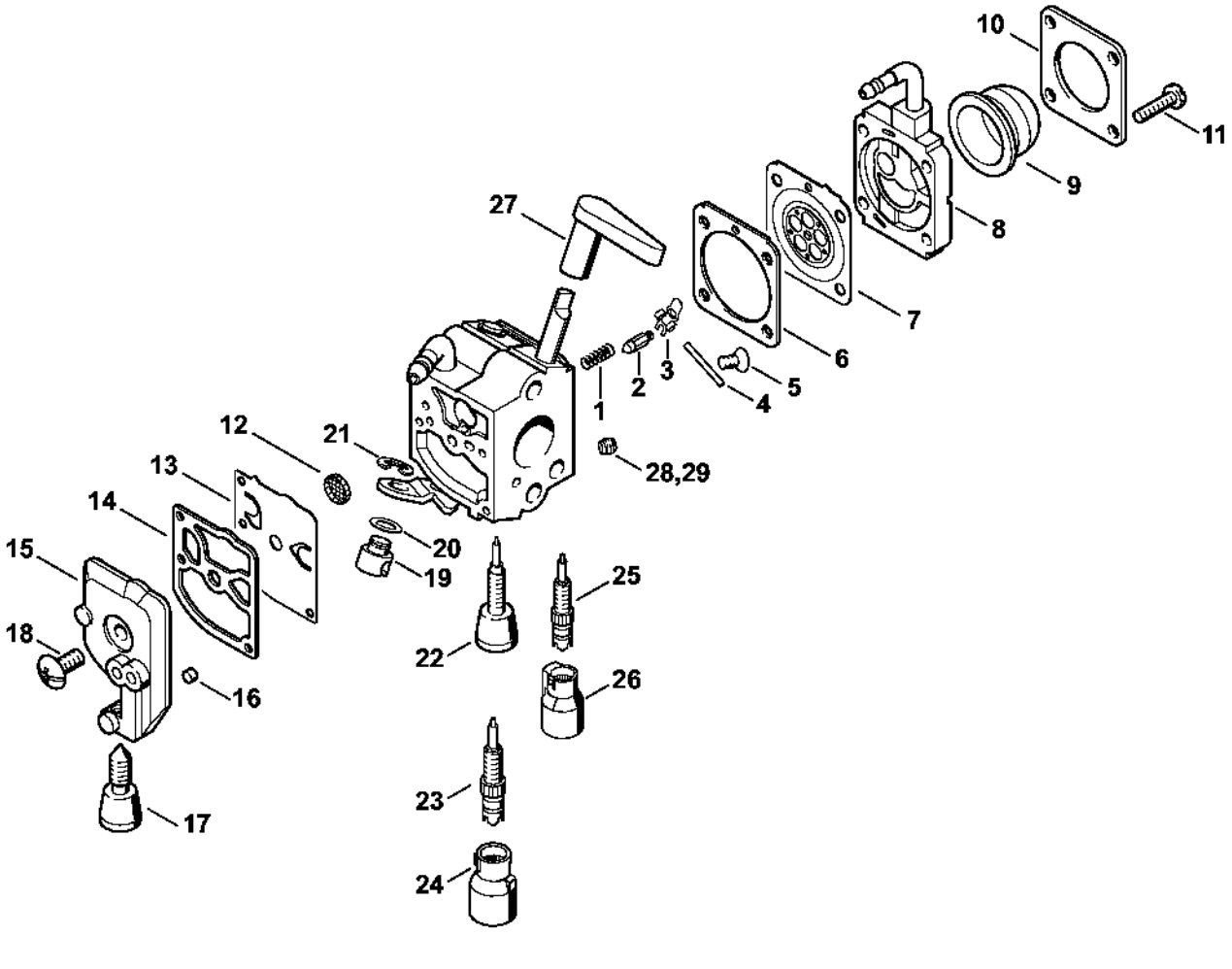

Carburateur C1Q-S198, C1Q-S140

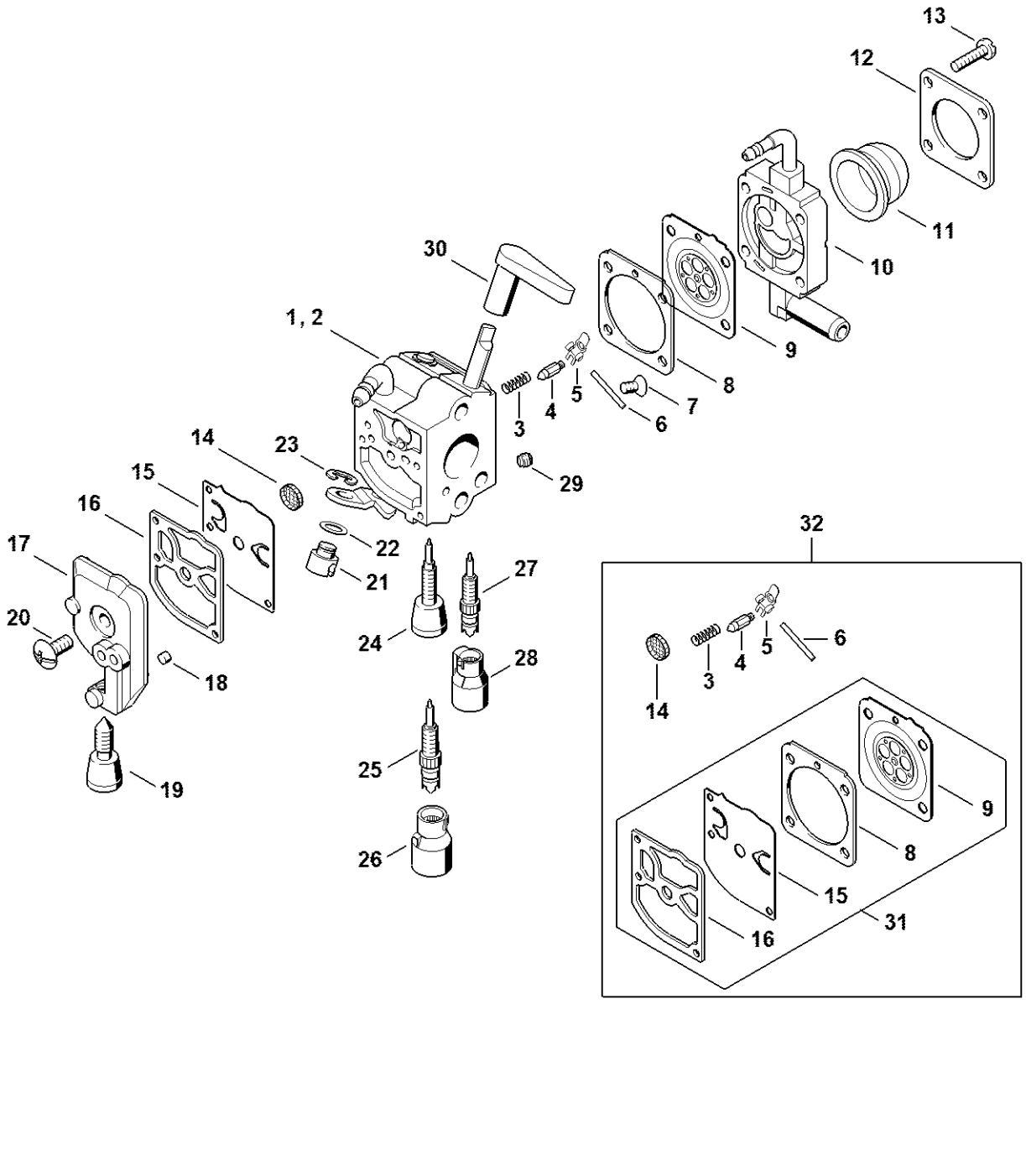

Cadre de poignée, Réservoir d'essence

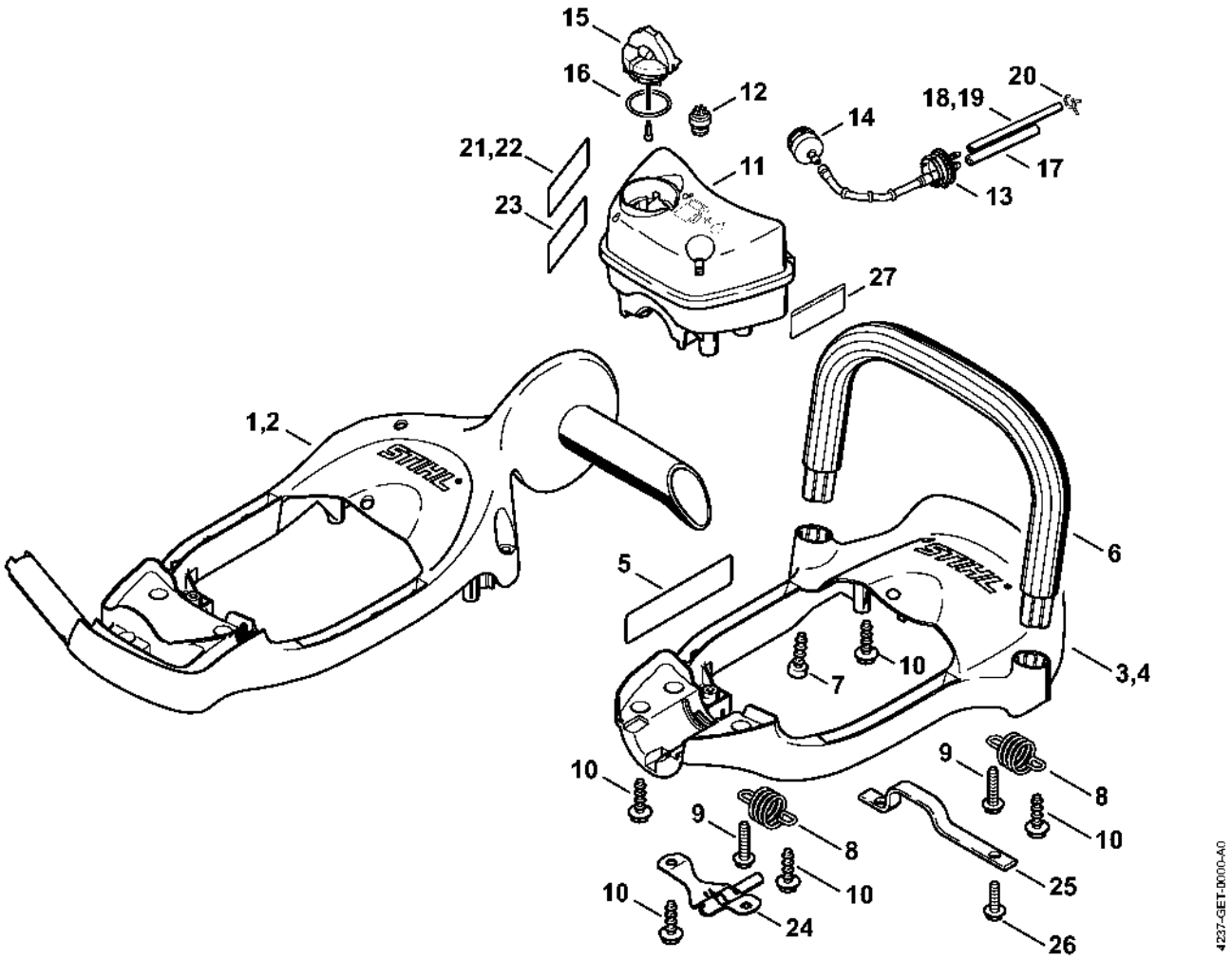

Poignée de commande HS 86

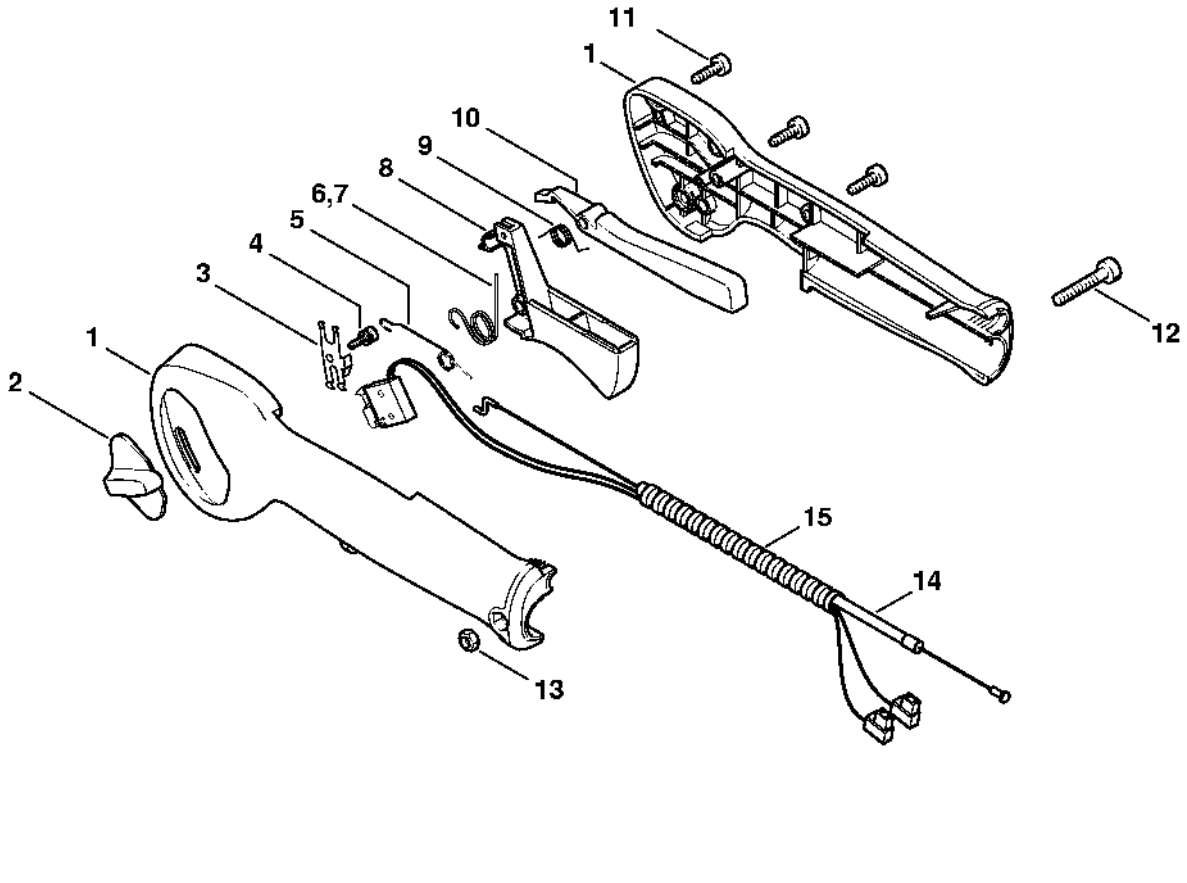

Réducteur HS 81 R, 86 R

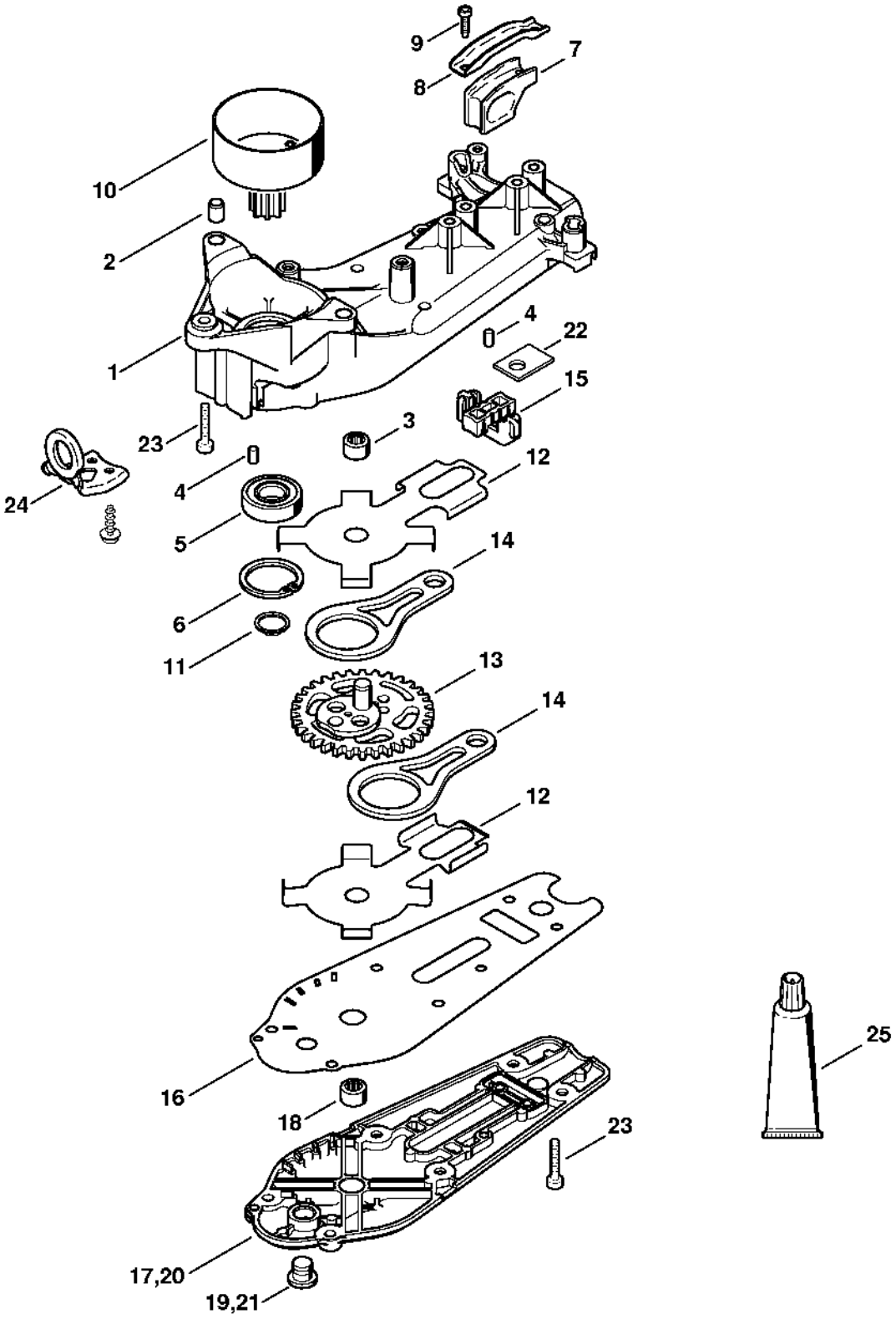

Barre de coupe HS 86

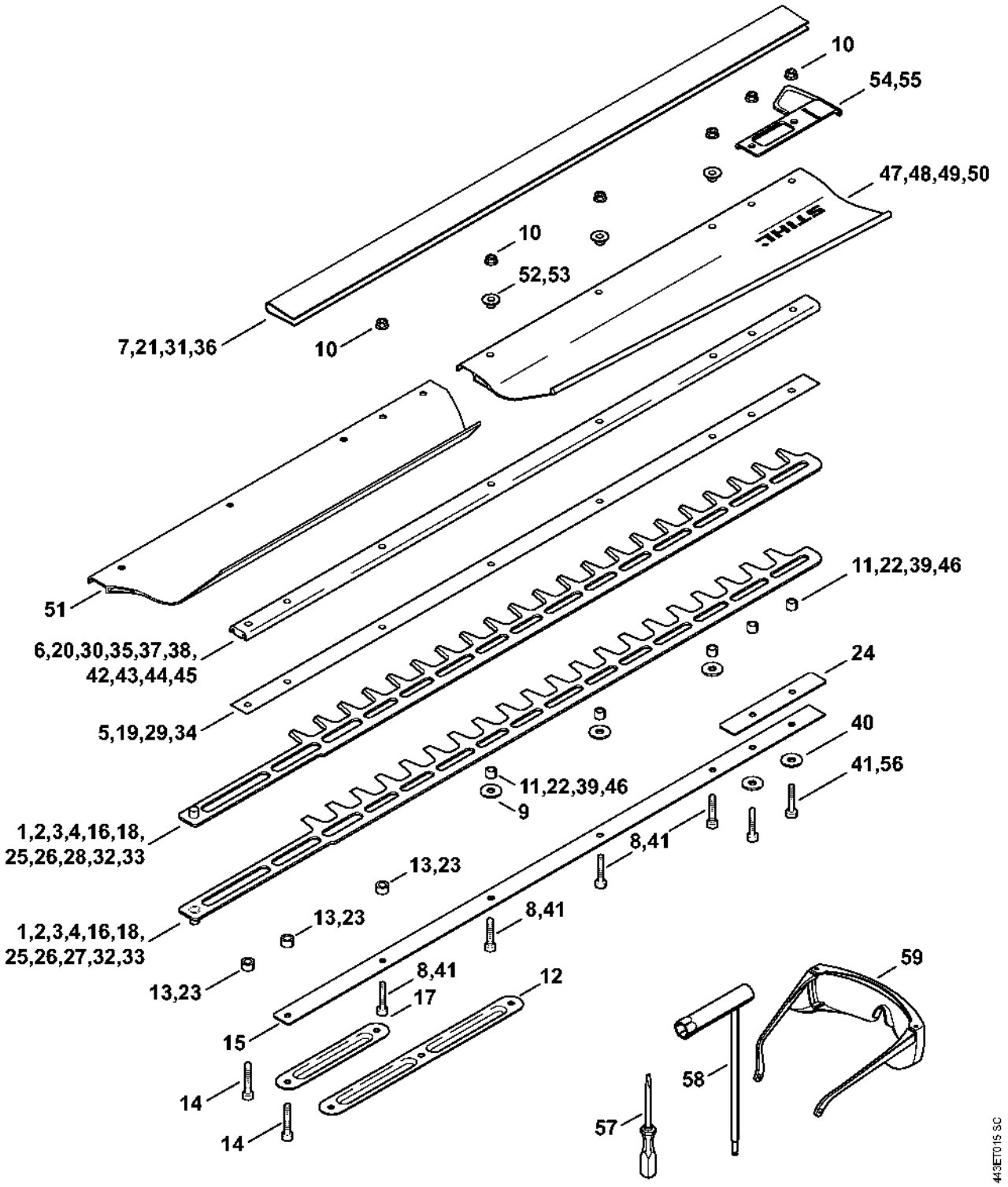

Numéro de machine

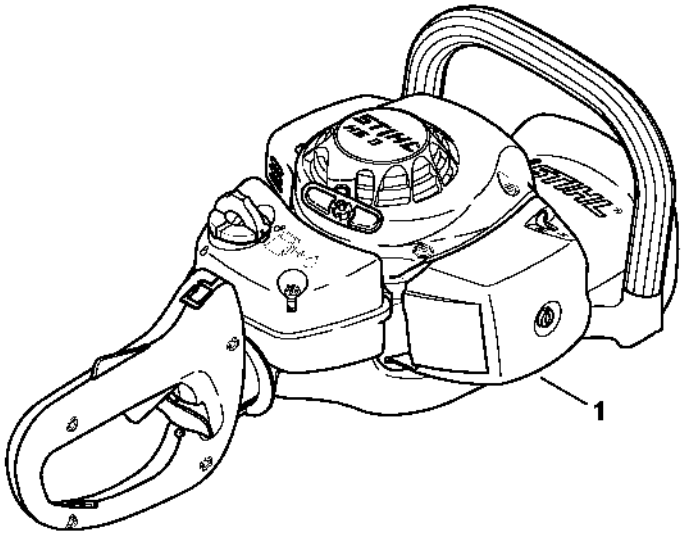

442ET043 SC