Stihl
HS 85

Rozkres je dokumentace výrobce (© příslušný výrobce) a slouží k identifikaci dílů. Pro výběr dílu se vždy řiďte katalogovým číslem.

Carter de vilebrequin

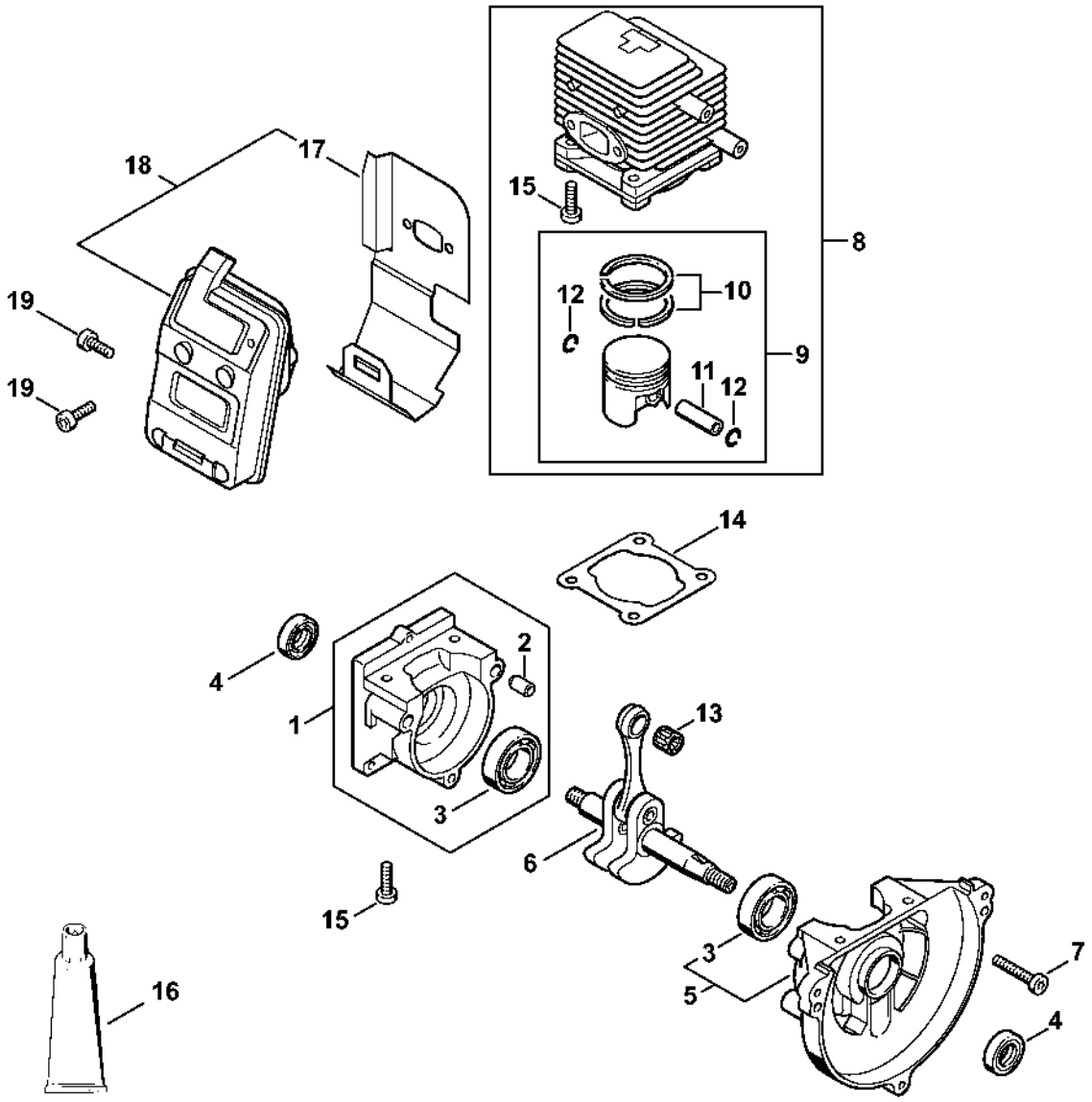

Dispositif de lancement, Dispositif d'allumage

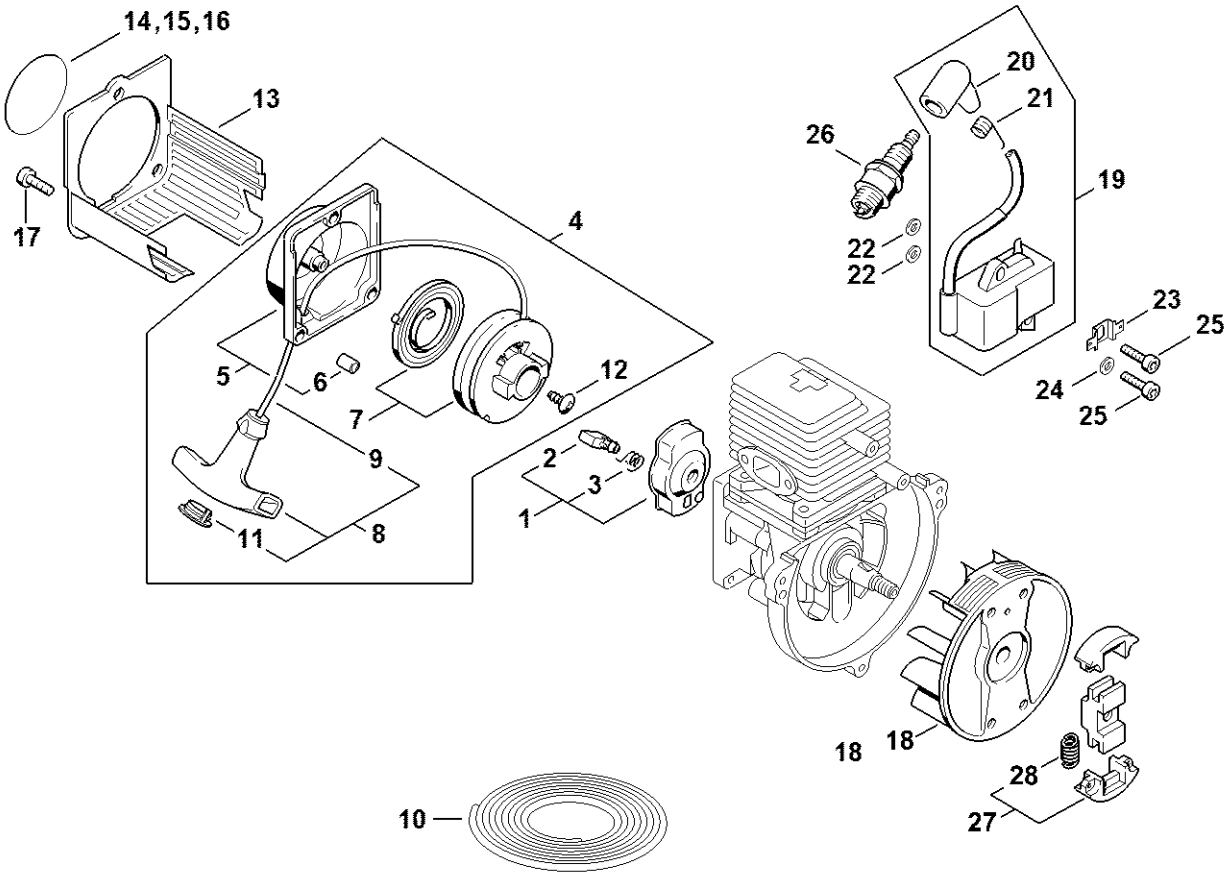

4226-GET-0012-A1

Filtre à air, Réservoir d'essence

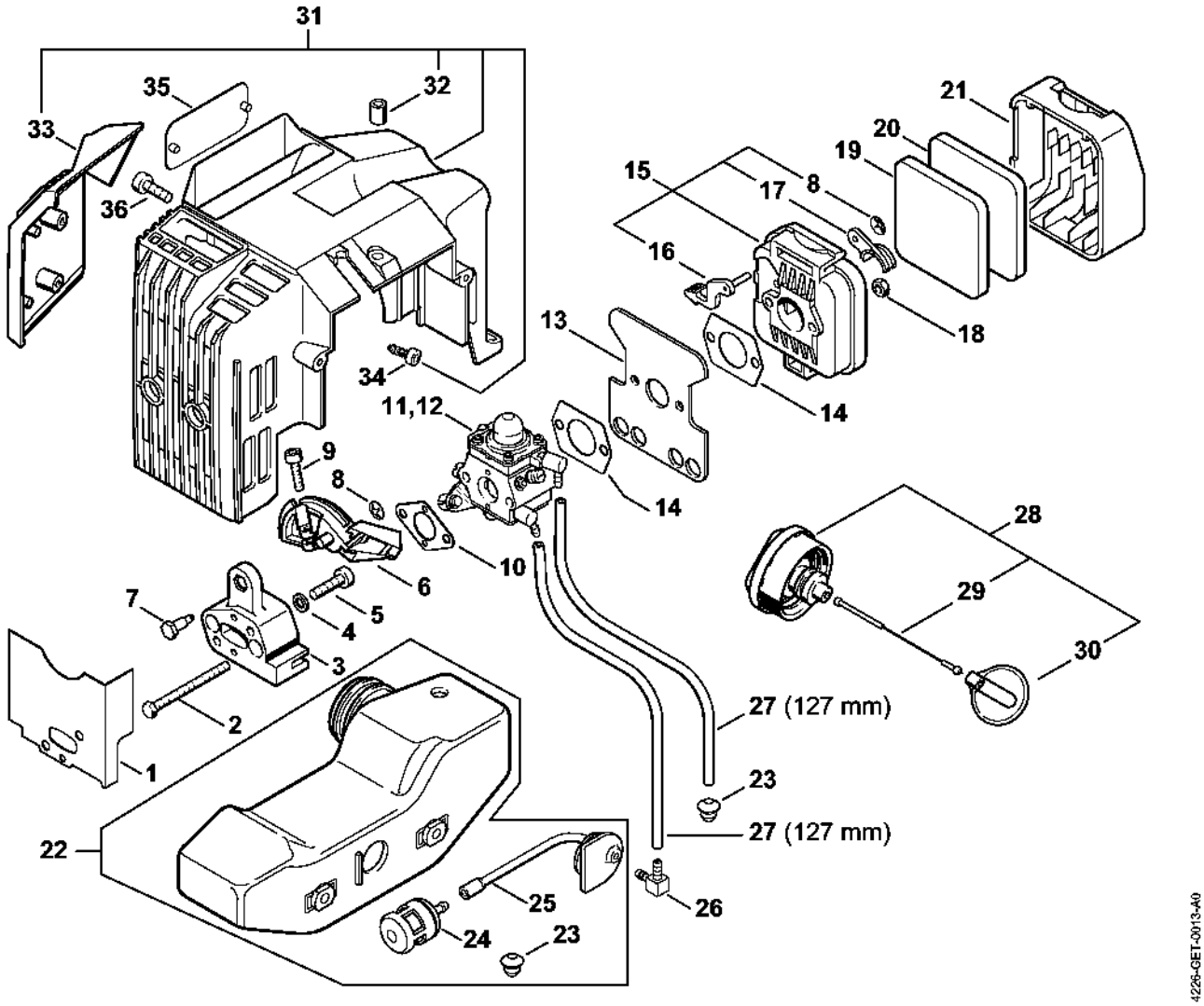

Carburateur C1Q-S42

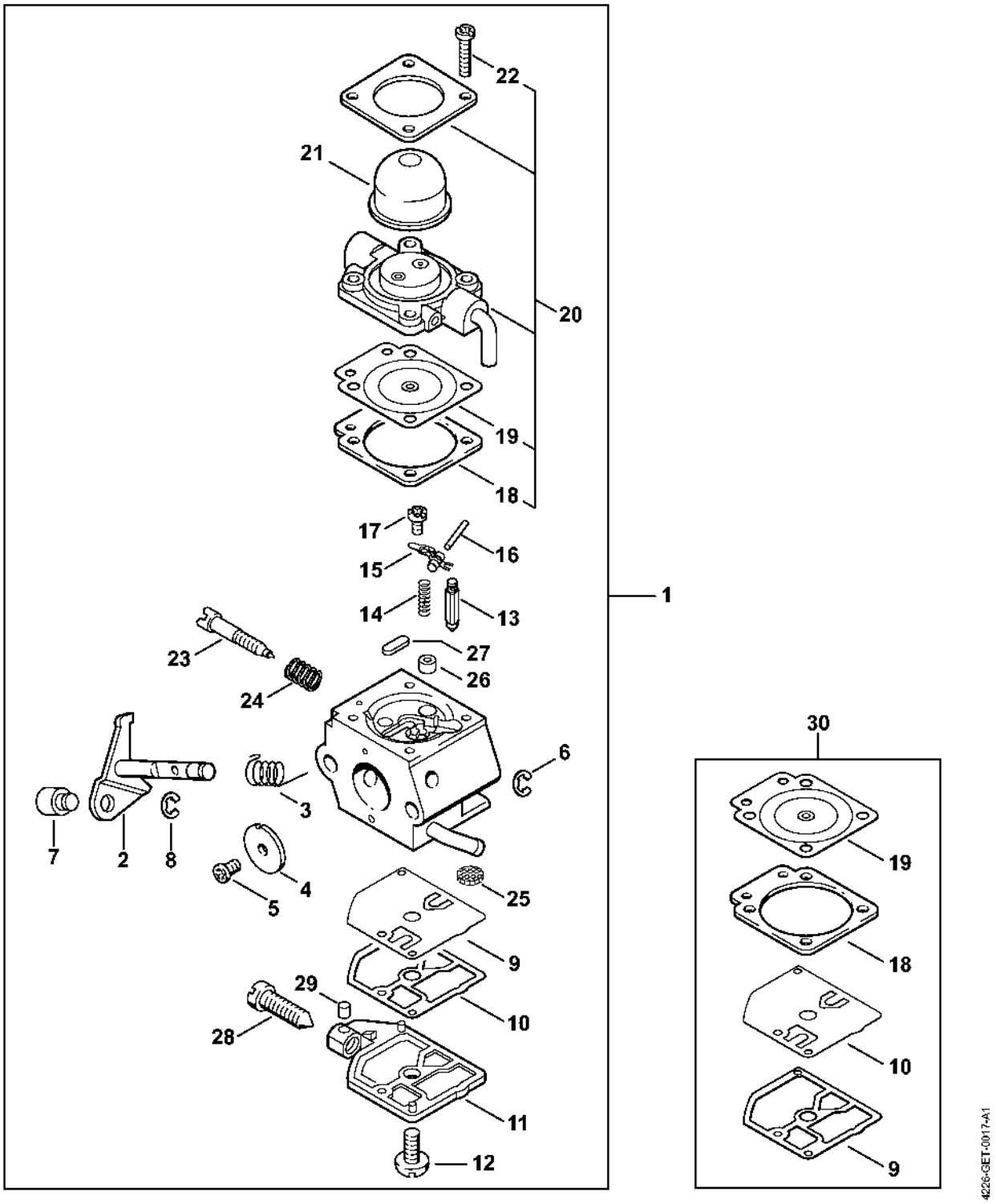

Carburateur C1Q-S29

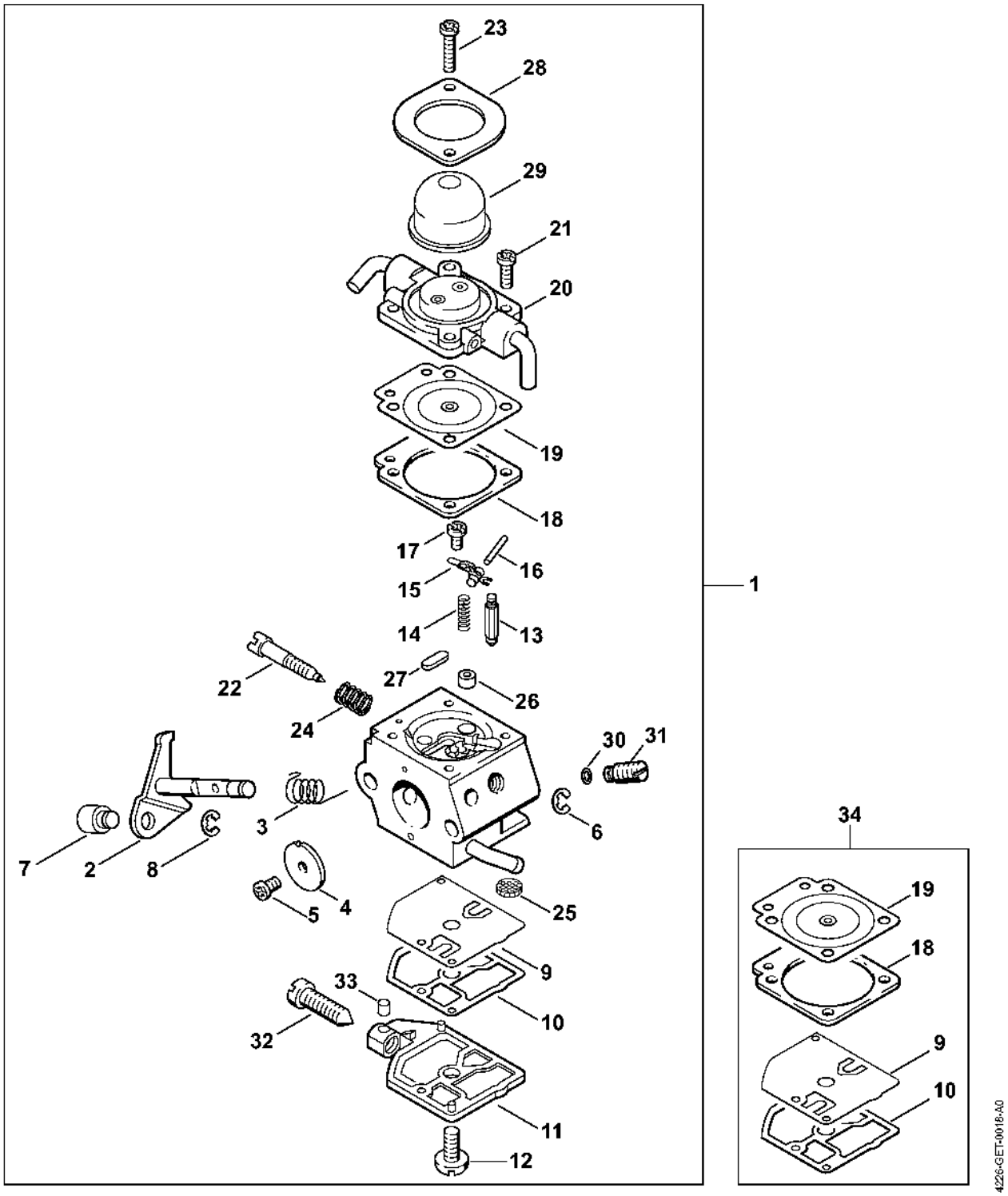

Carburateur WT-412

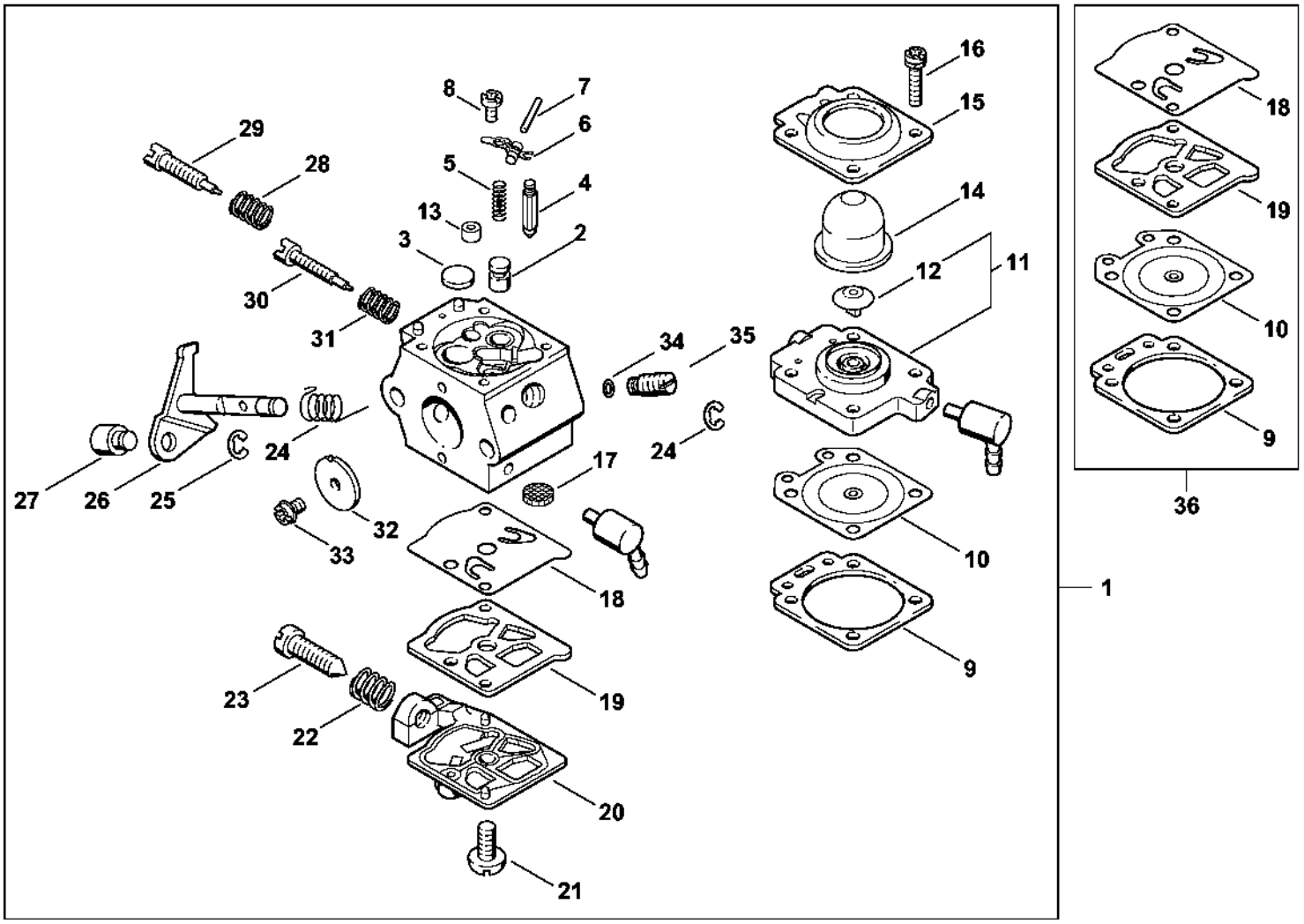

Carter de réducteur

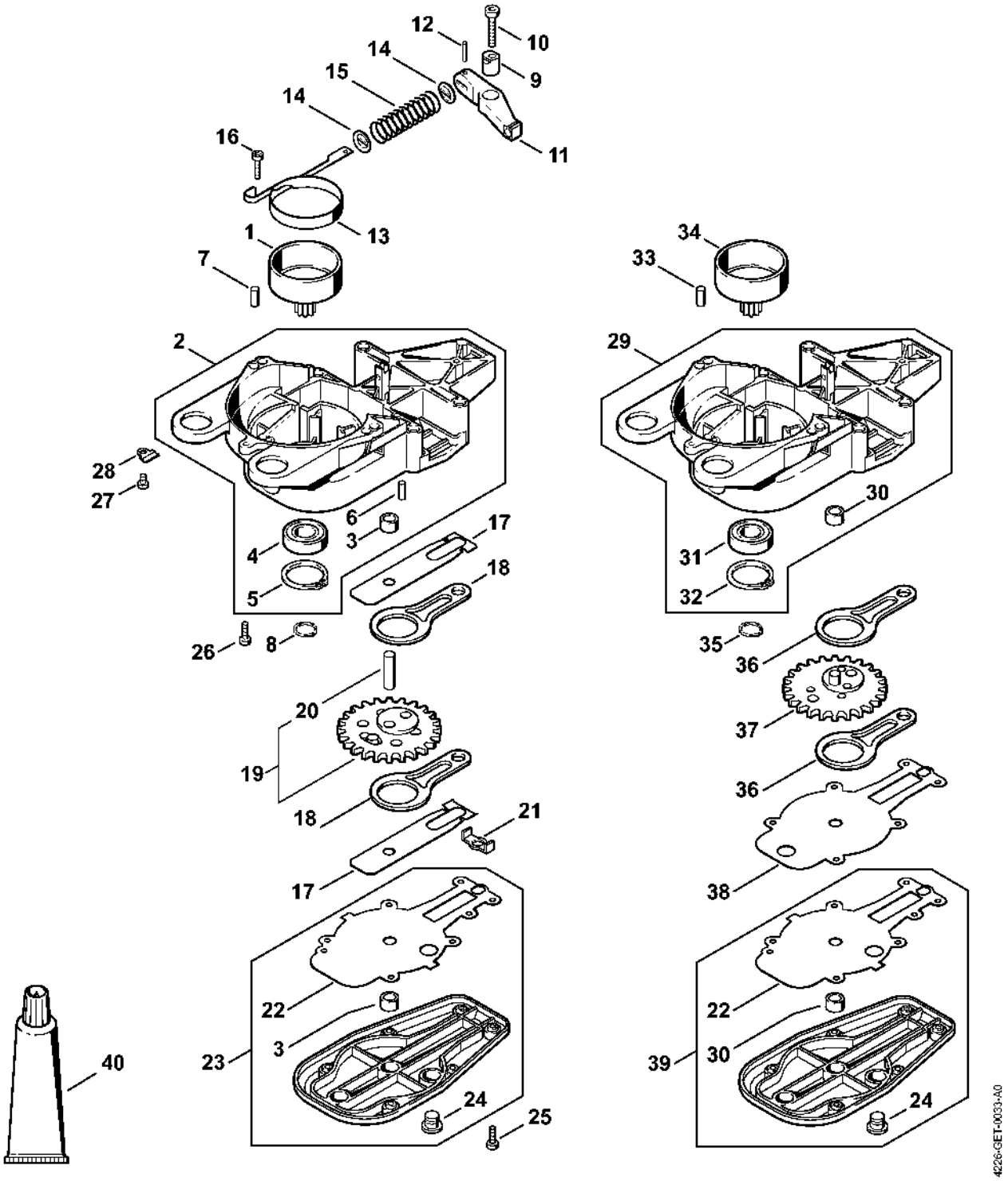

Barre de coupe HS 85

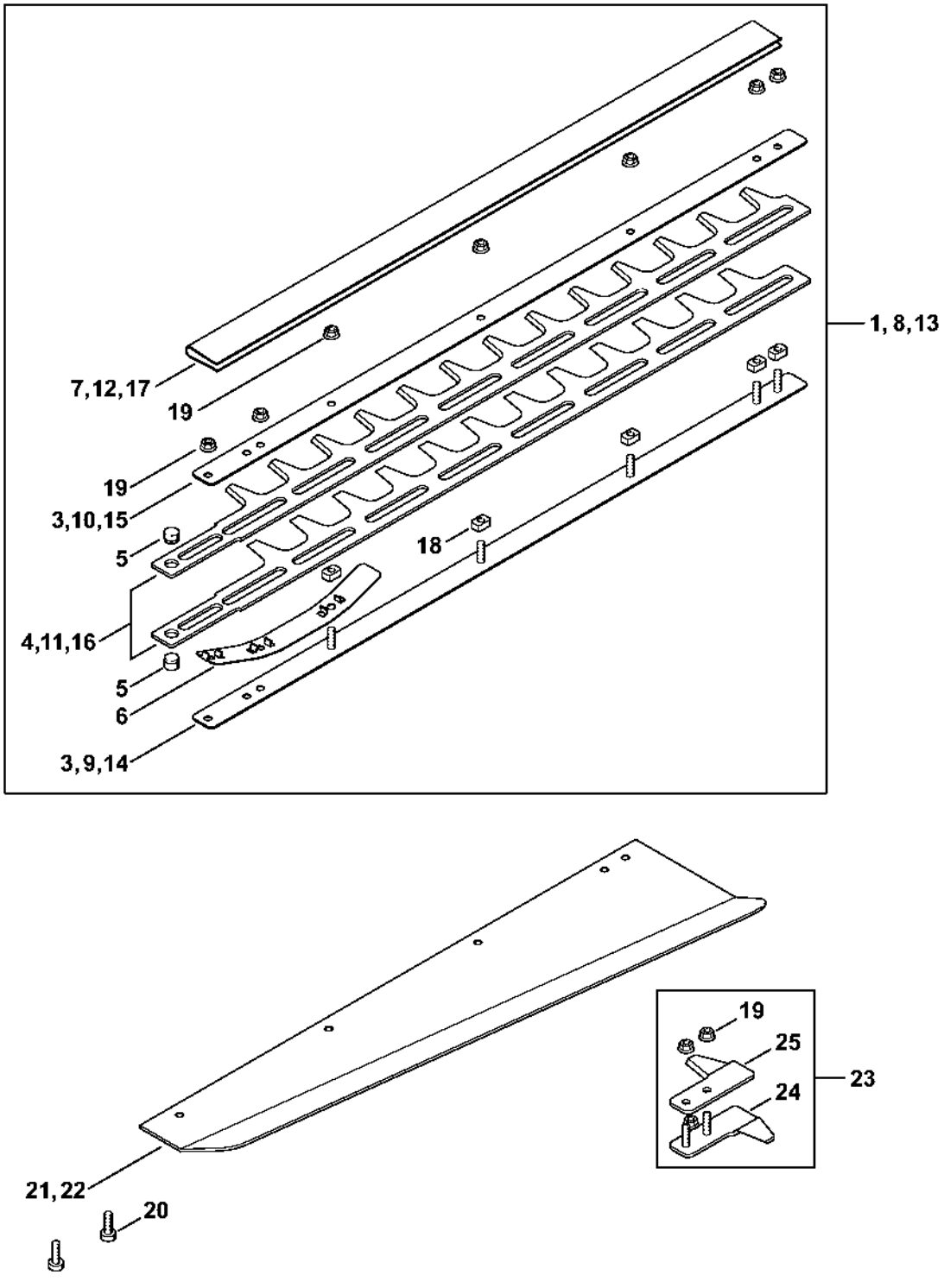

Barre de coupe HS 85 # 1 45 528 443 (46.1999)

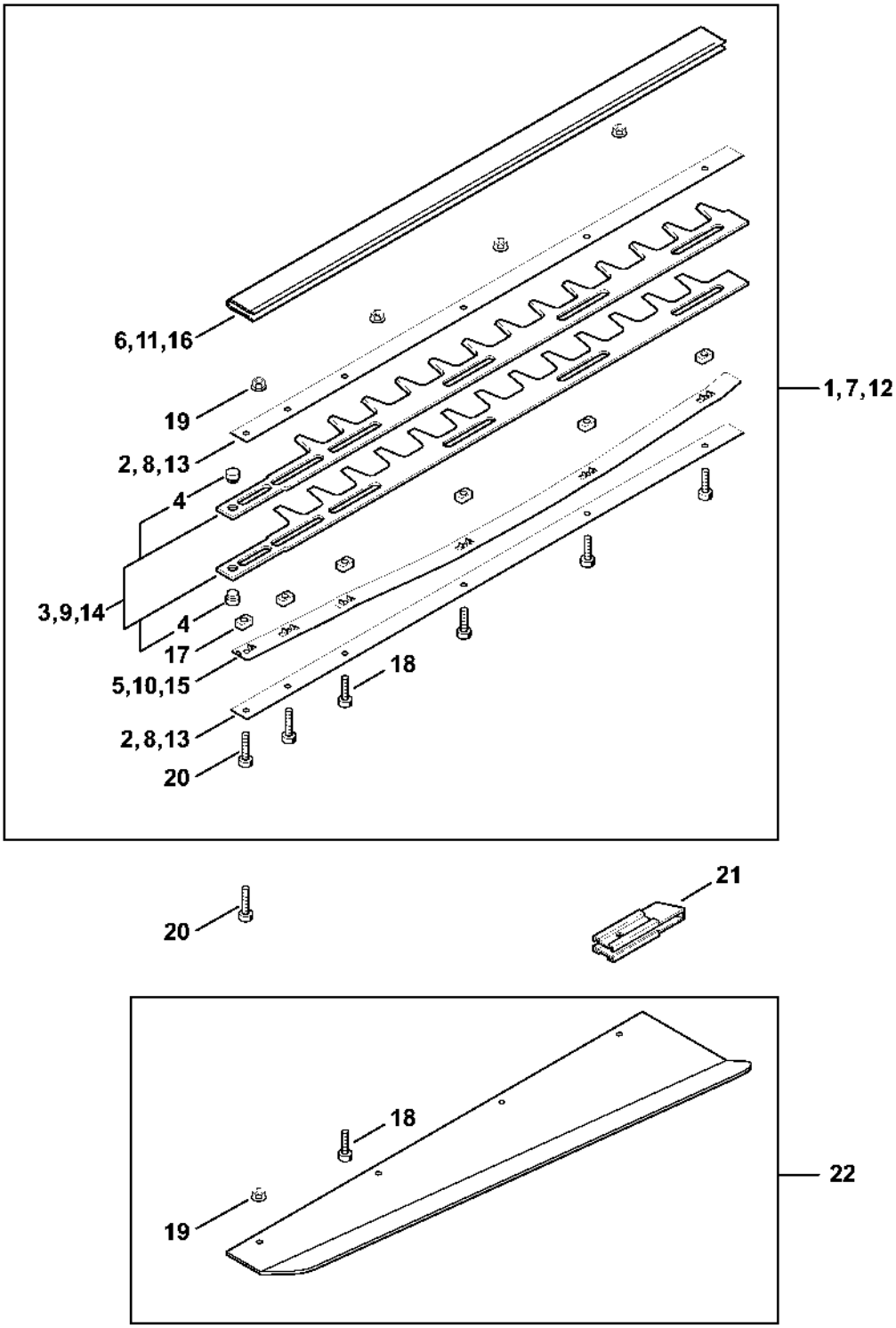

Support AV HS 85

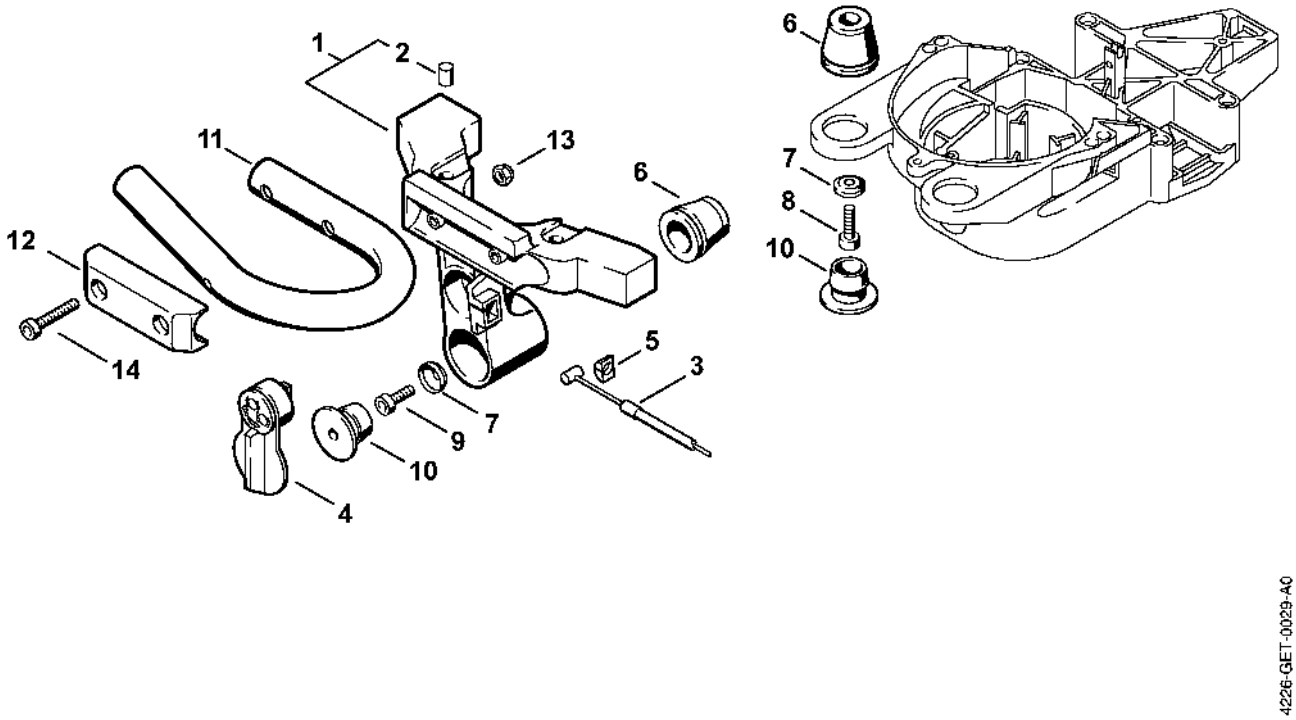

Poignée de commande HS 85

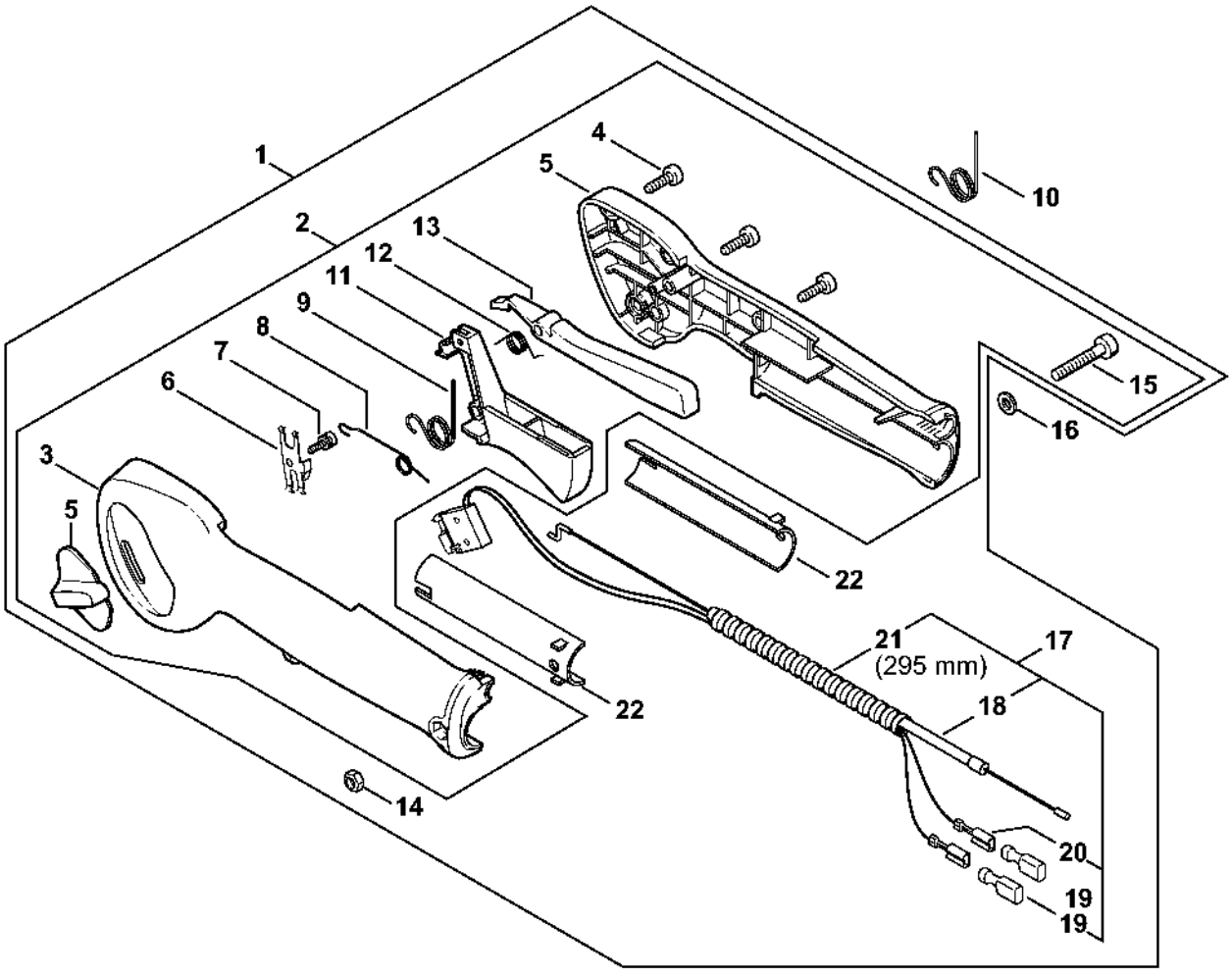

Poignée de commande HS 85 (19.2002)

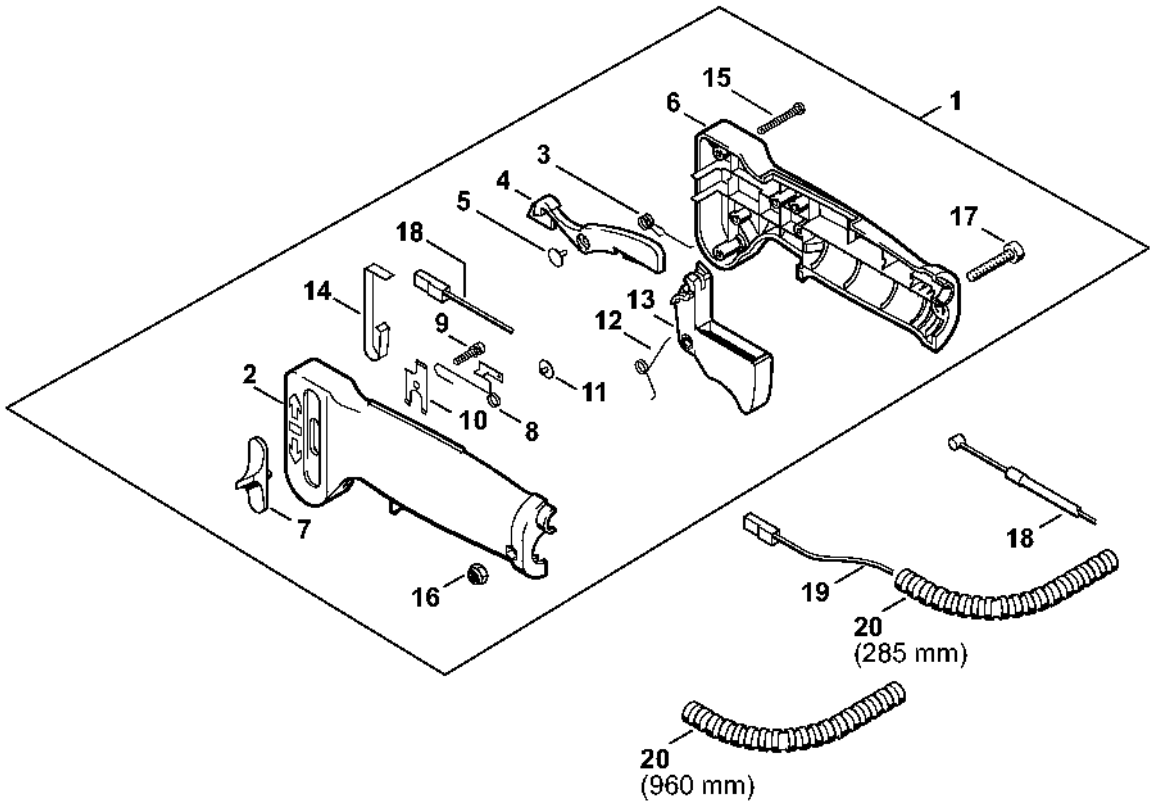

Poignée HS 85, Outils

