# Stihl

## HS 82 R

Rozkres je dokumentace výrobce (© příslušný výrobce) a slouží k identifikaci dílů. Pro výběr dílu se vždy řiďte katalogovým číslem.

# Carter, Cylindre

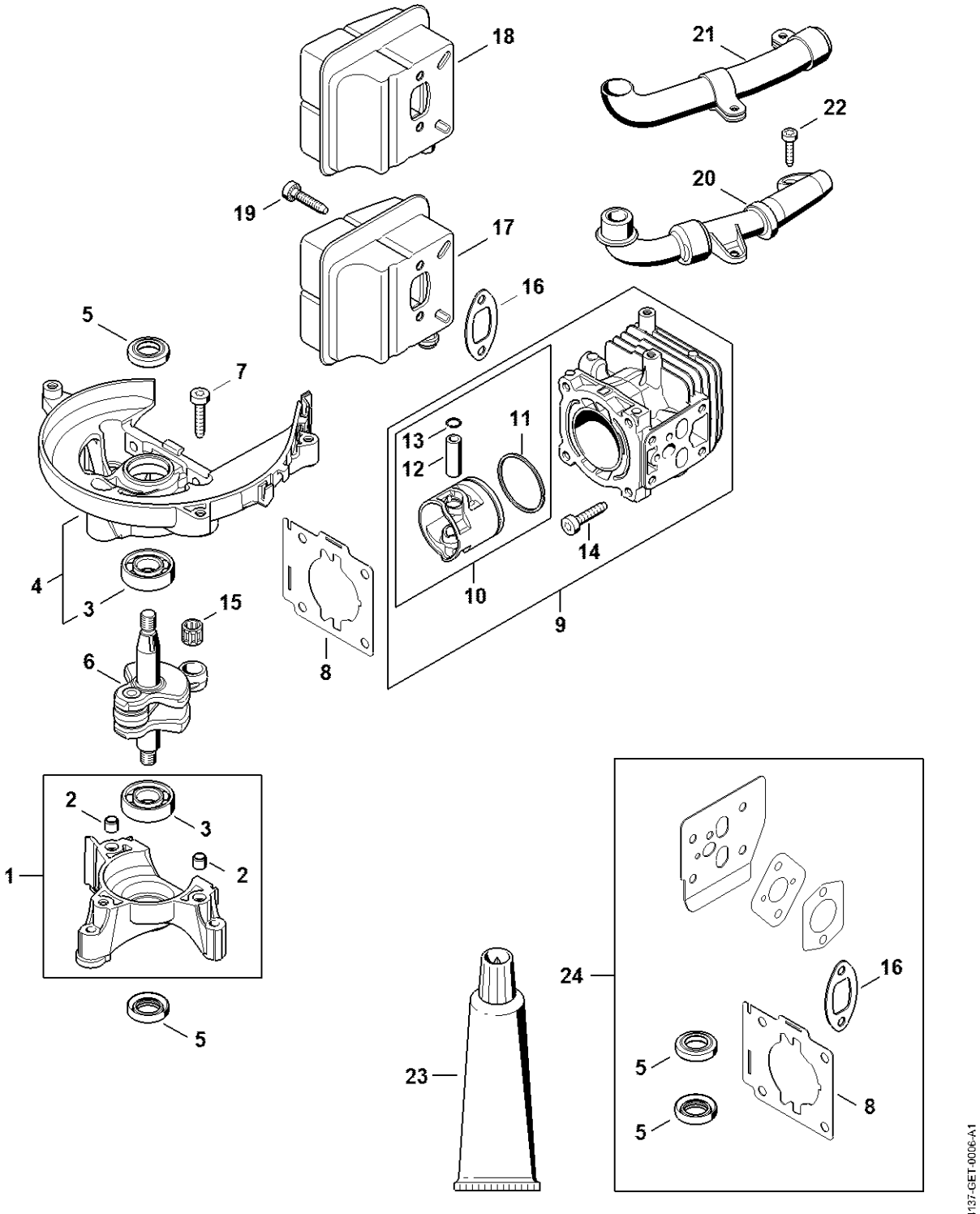

# Dispositif d'allumage, Embrayage

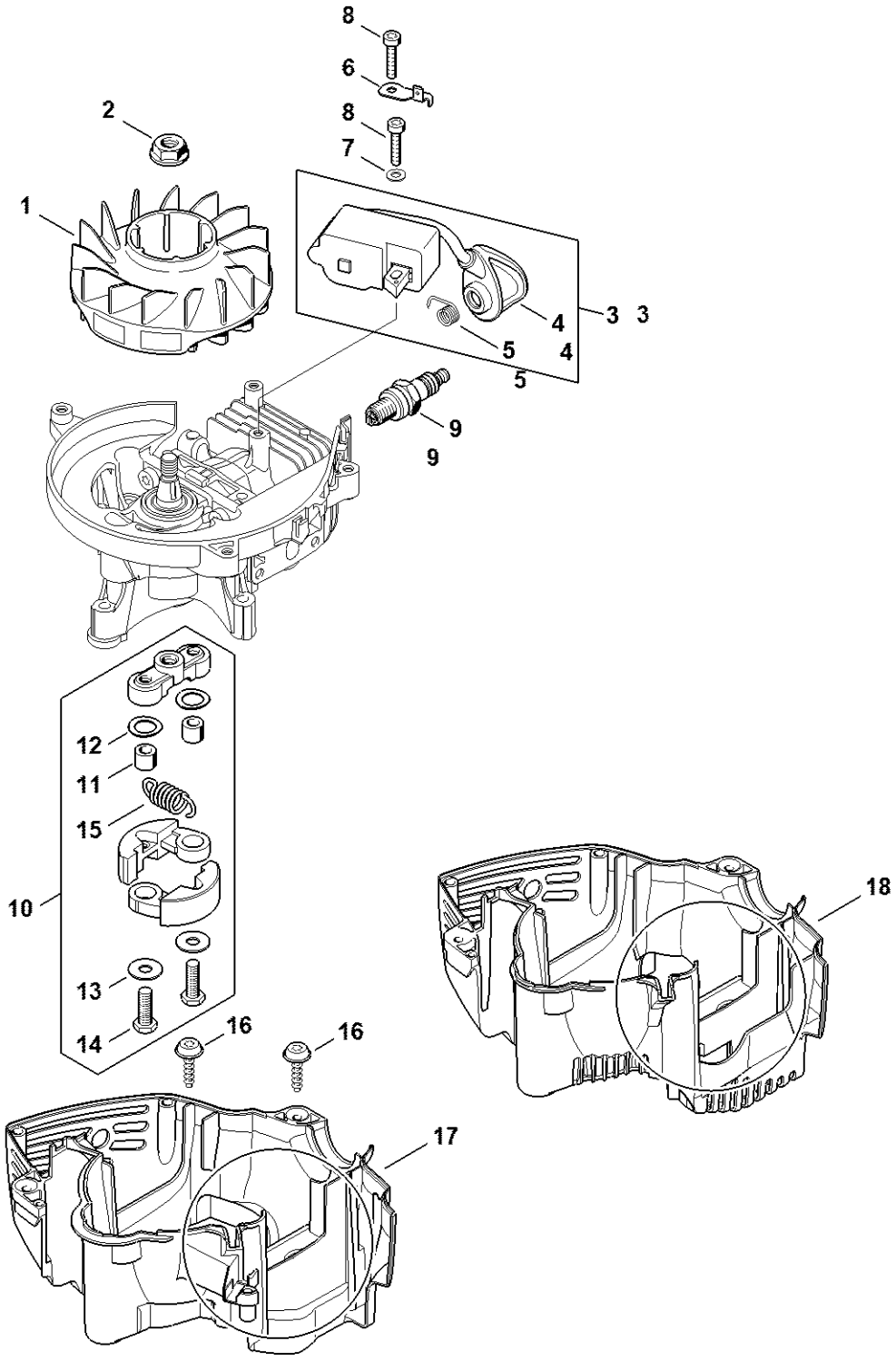

# Dispositif de lancement

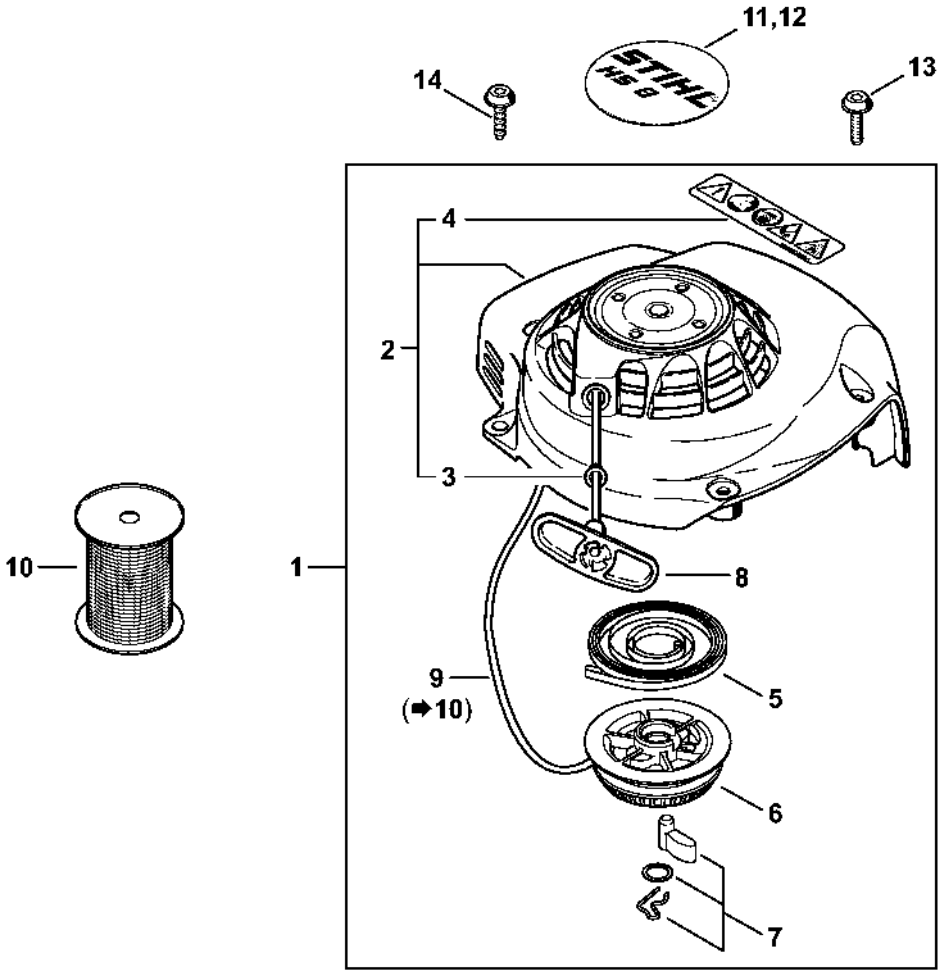


237-43ET-0079-A0

# Bride intermédiaire, Filtre à air

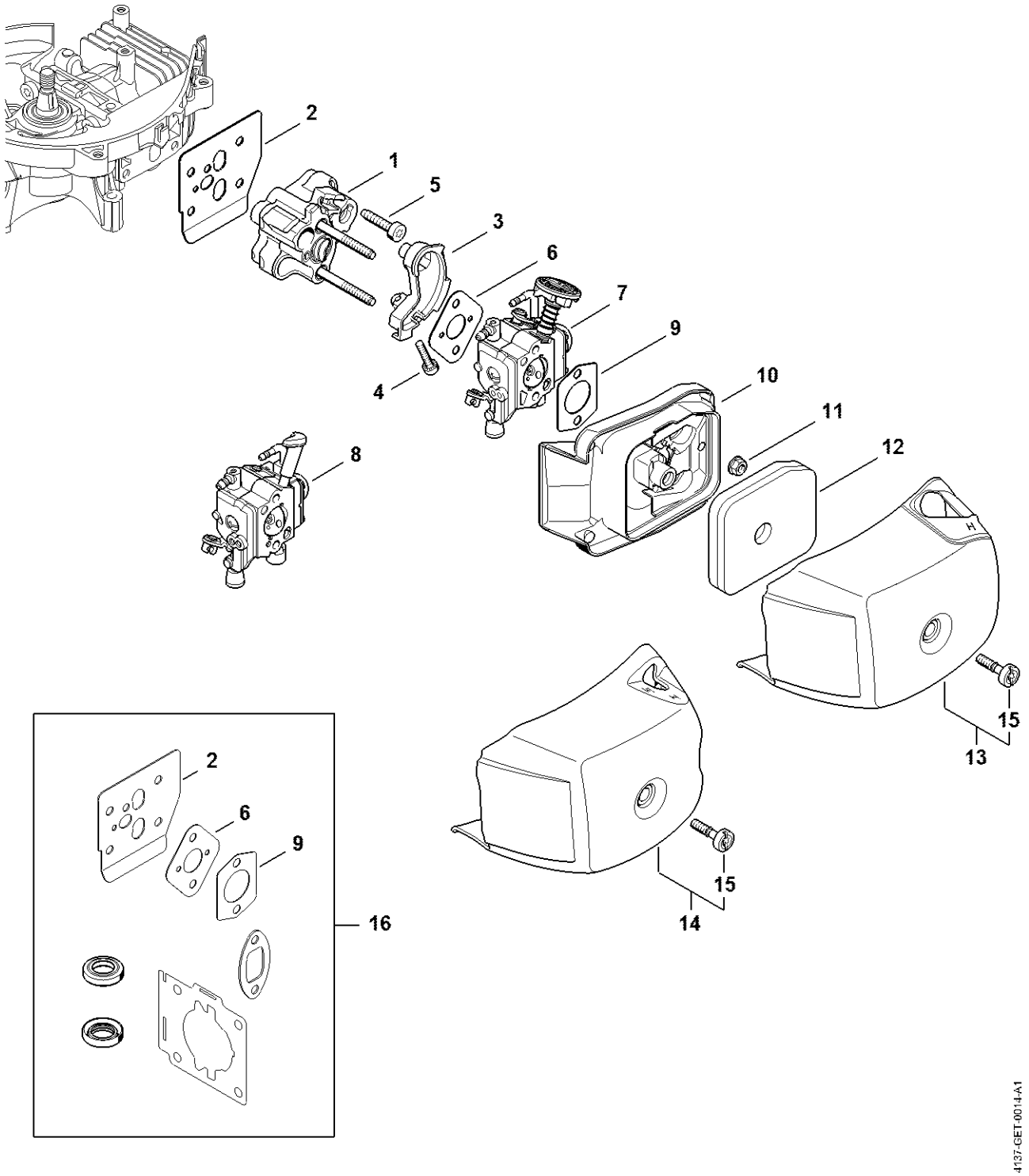

# Carburateur 4237/21

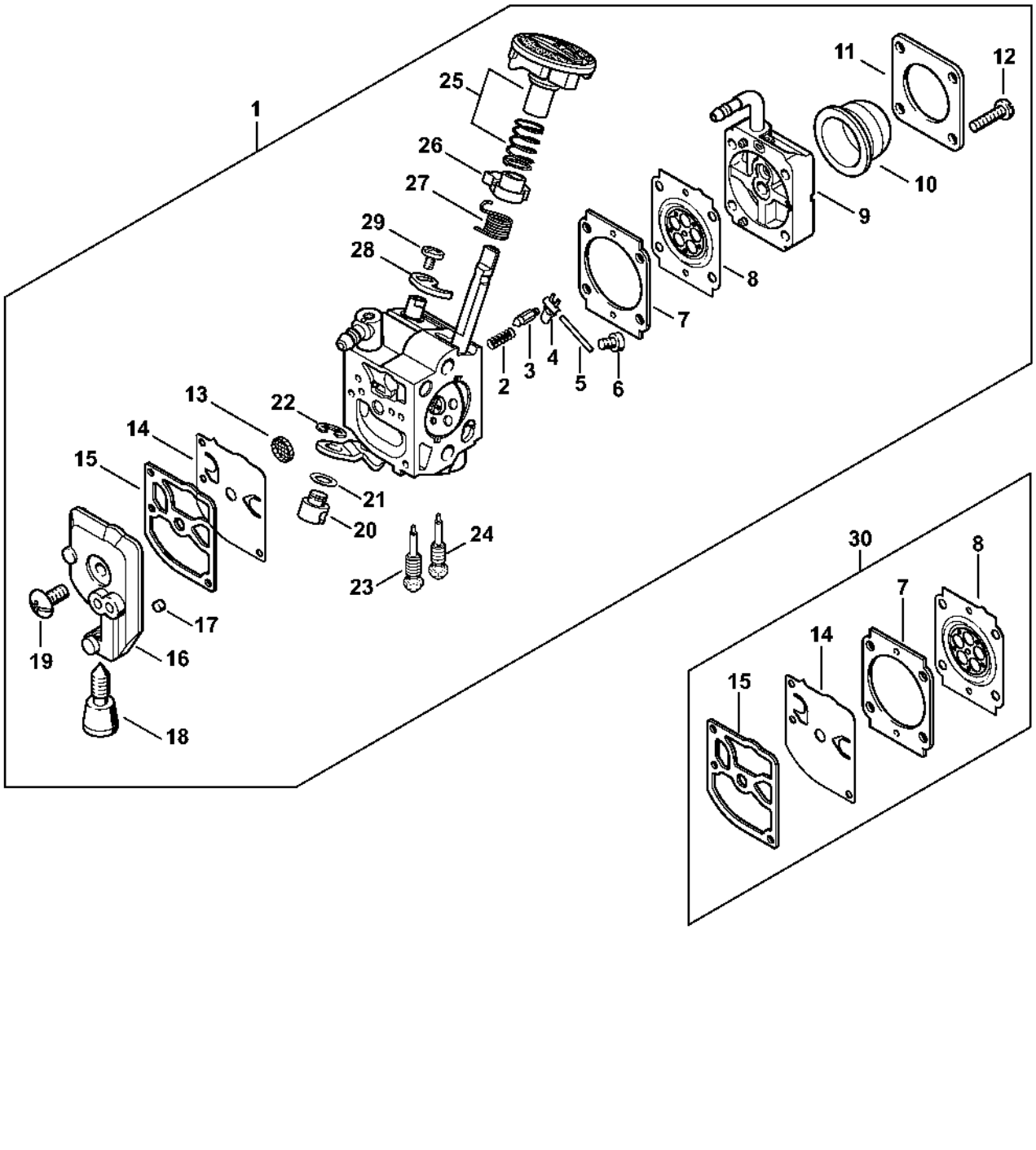

# Carburateur C1Q-S292 (40.2018)

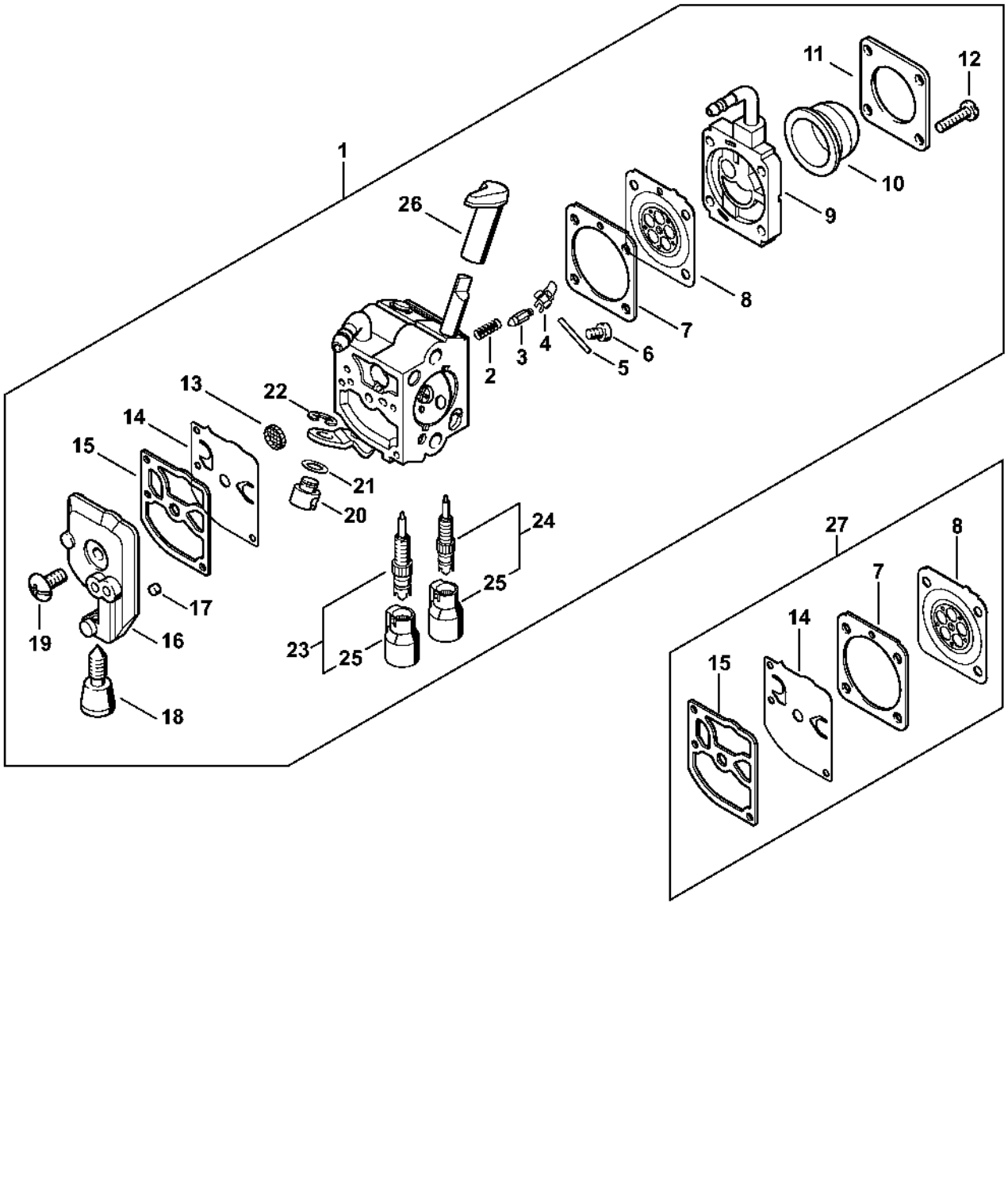

# Cadre de poignée, Réservoir d'essence

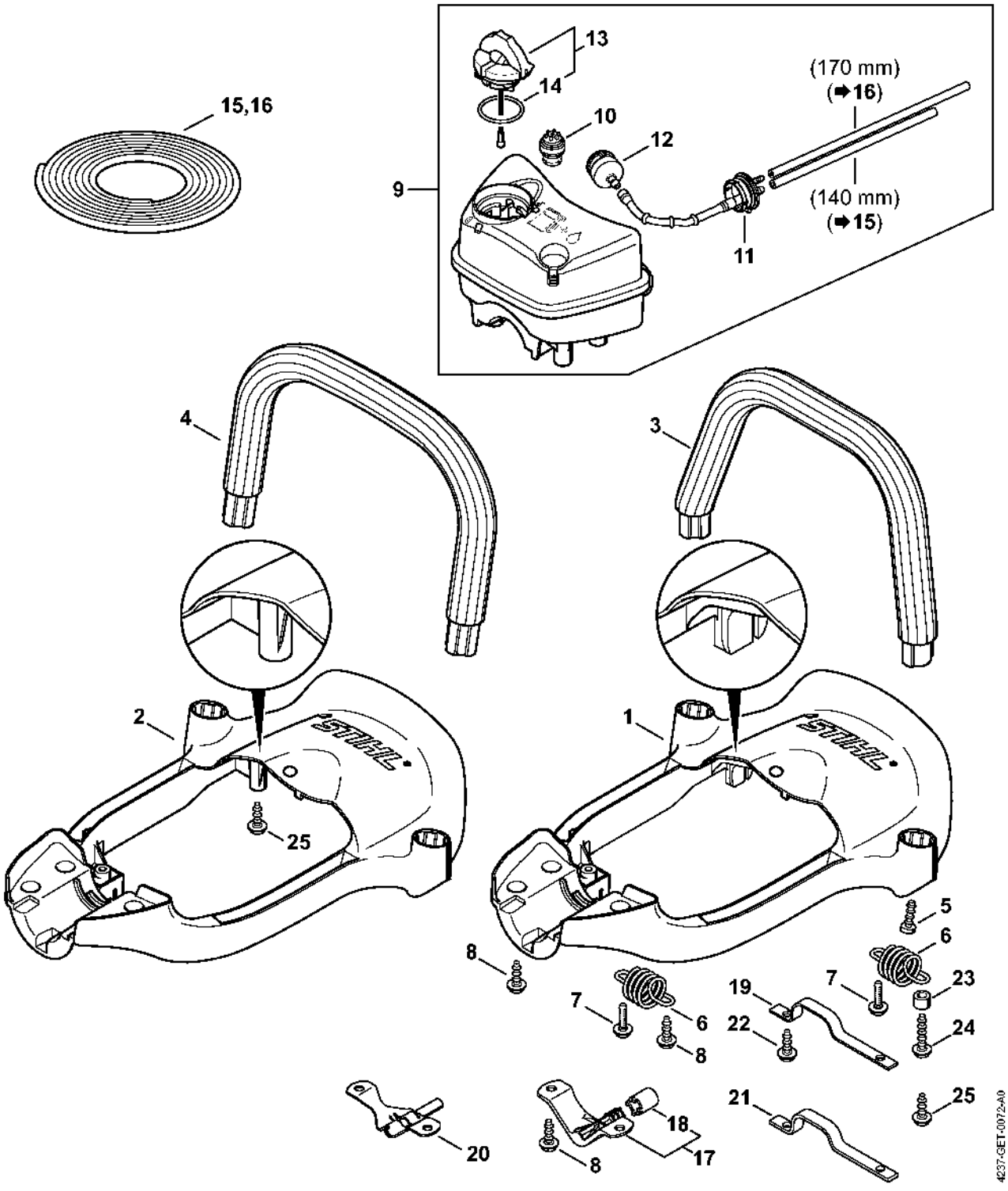

# Poignée de commande HS 82

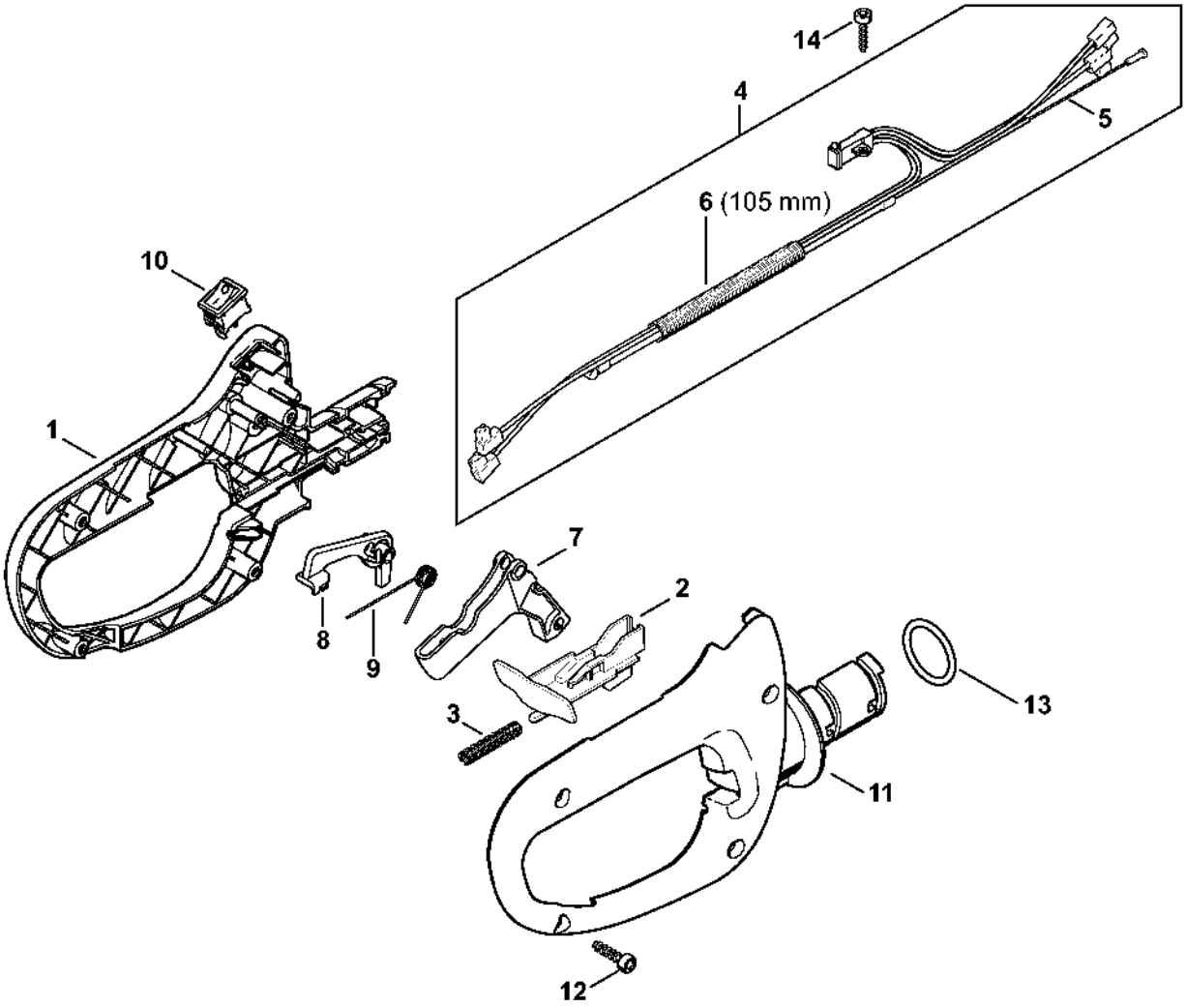

# Poignée de commande HS 82 (40.2018)

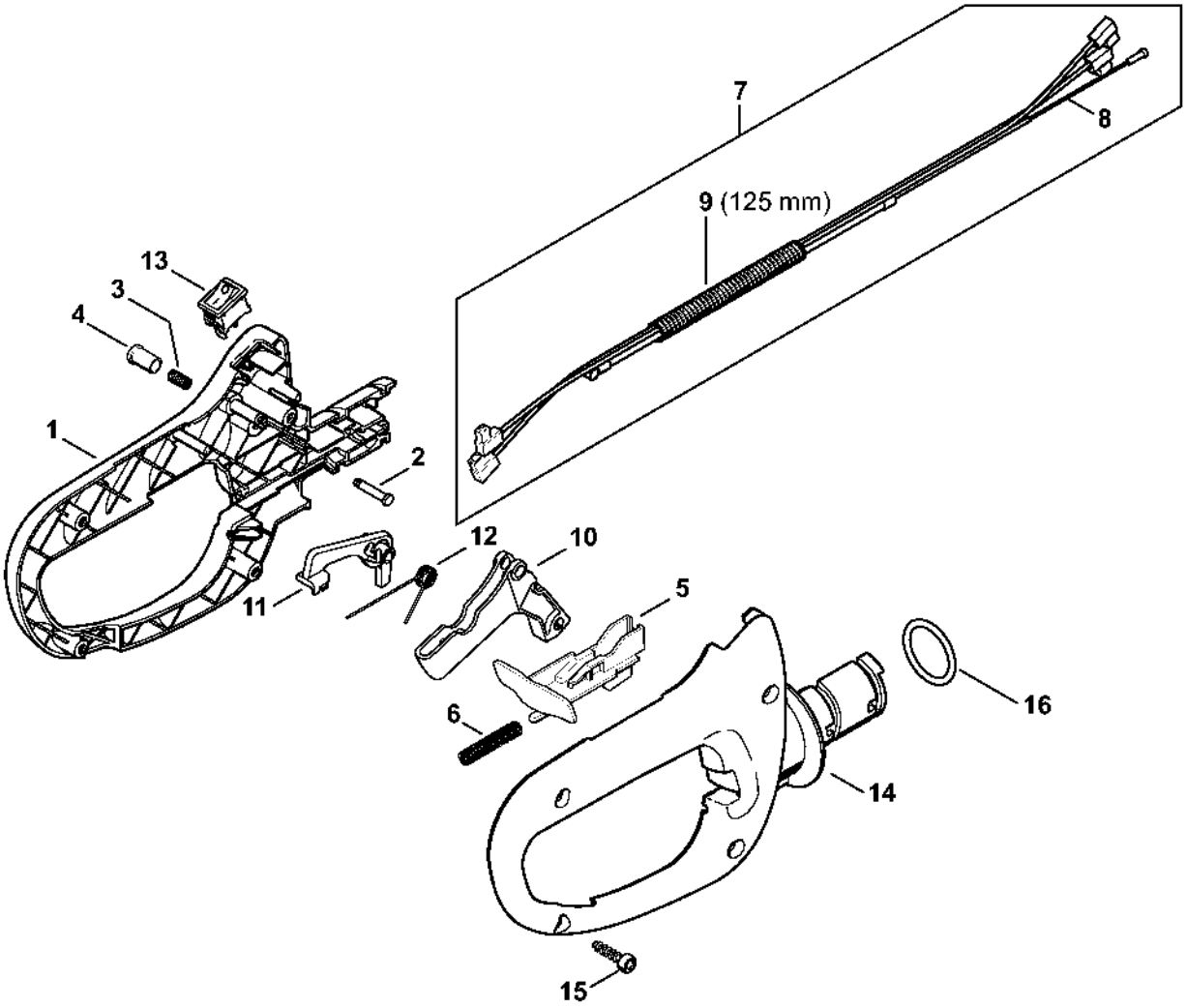

# Réducteur HS 82 R, 87 R

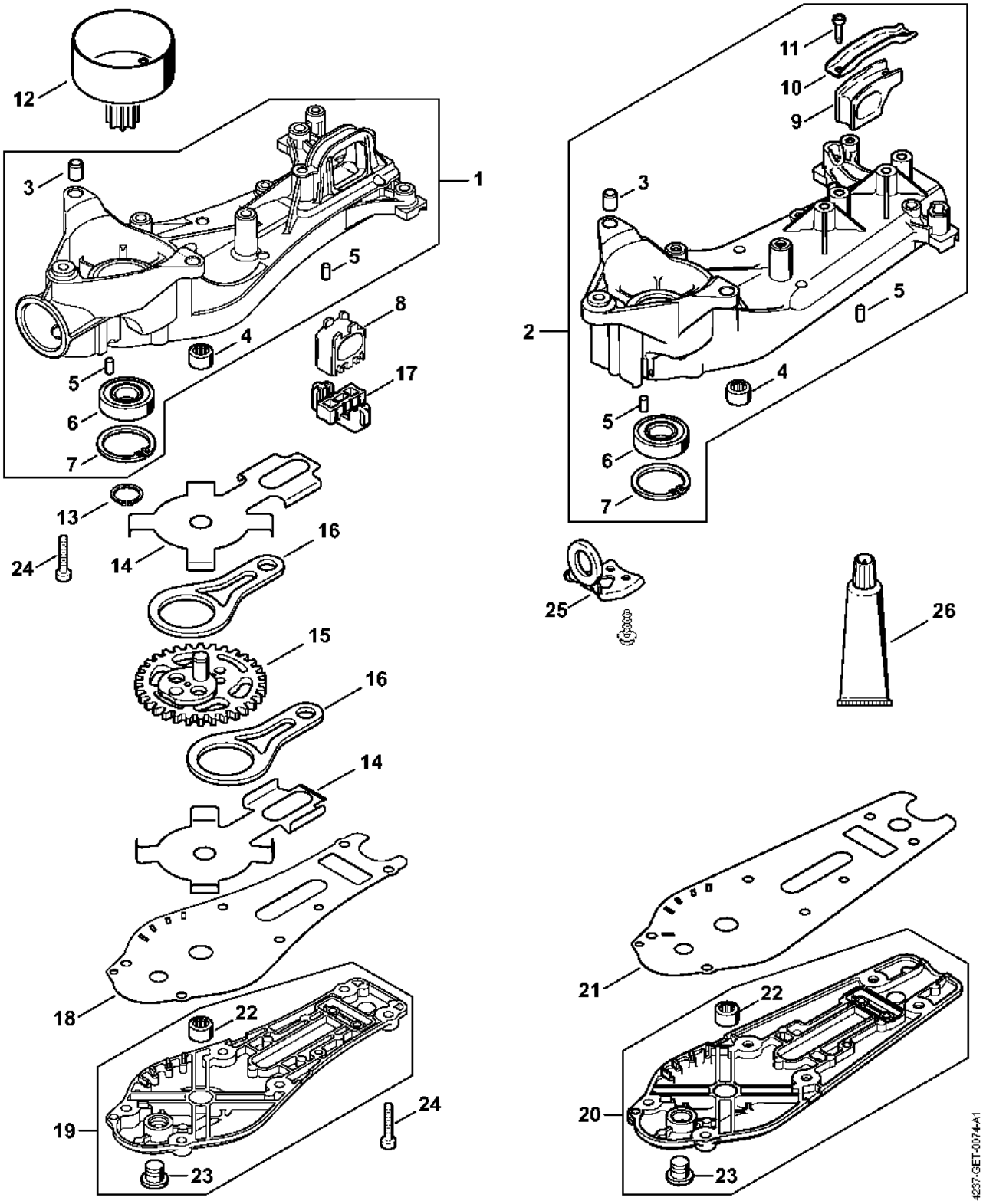

# Barre de coupe 600 mm R

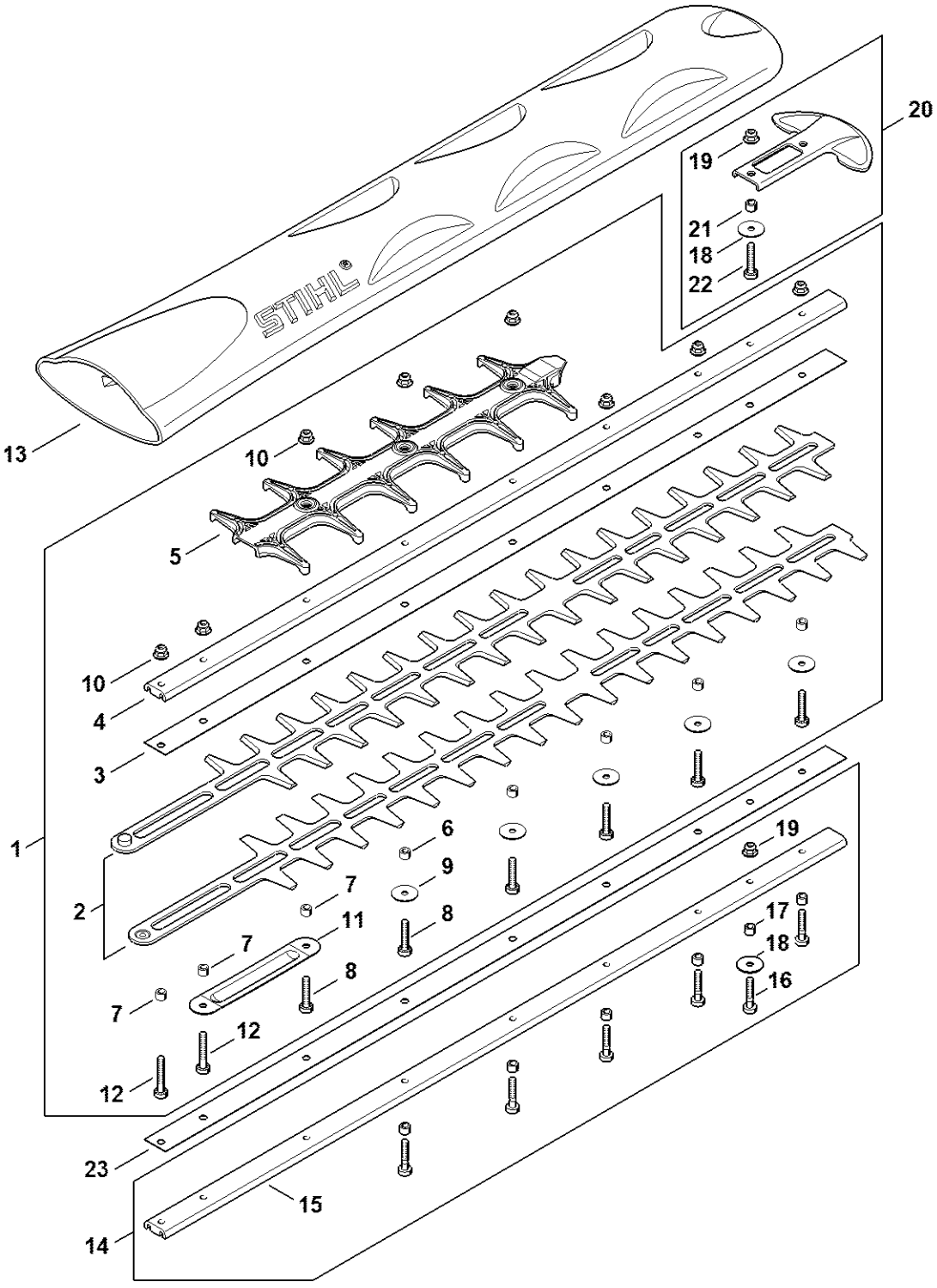

# Barre de coupe 750 mm R

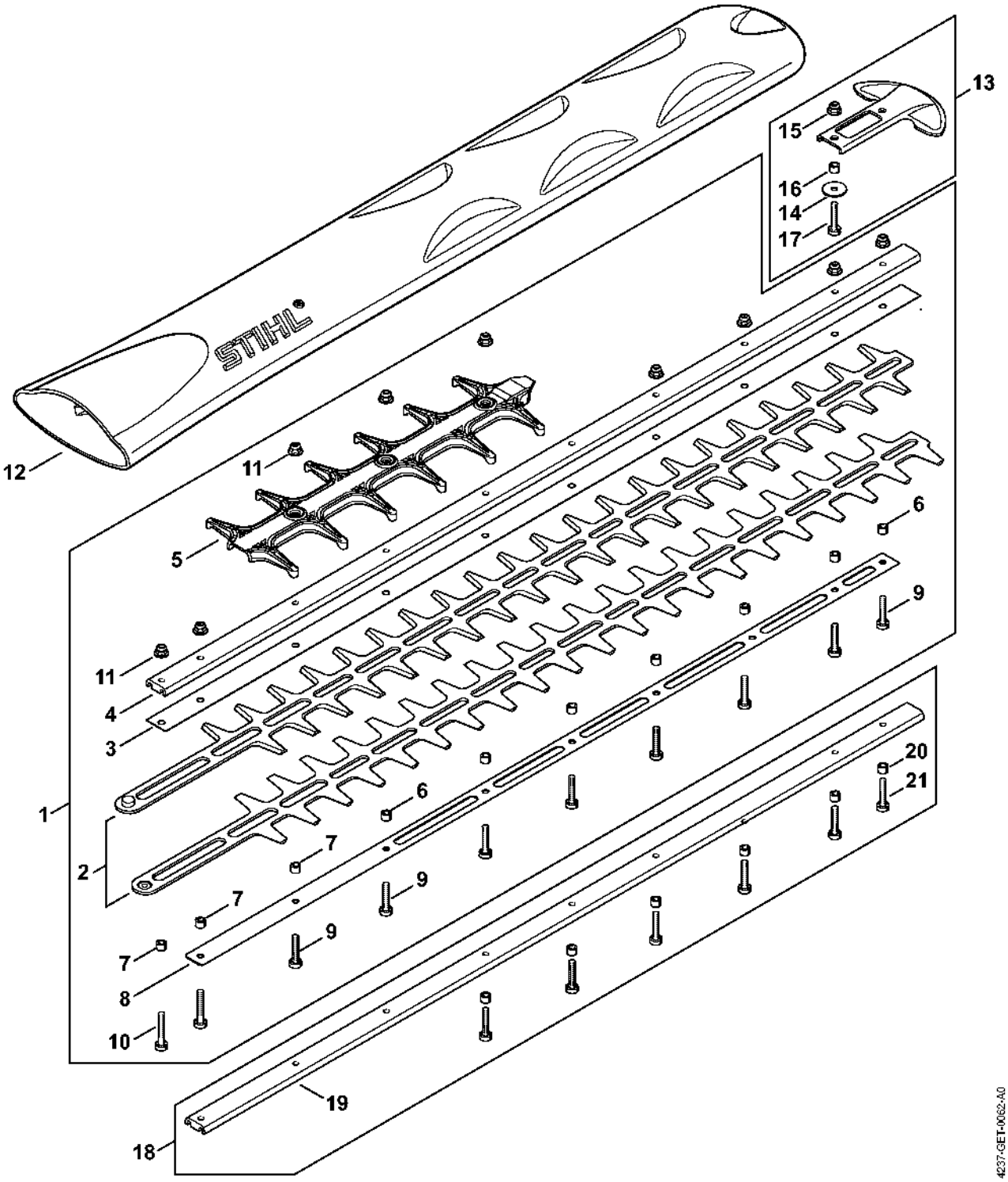

# Numéro de machine

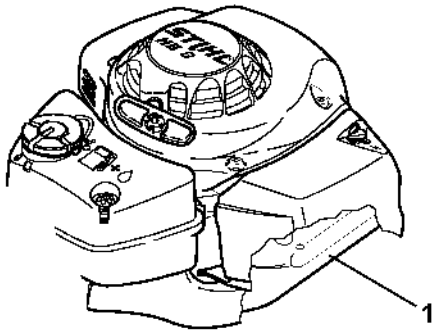


4237-GET-0017-A0

# Smart Connector

