Stihl

HS 81 RC-E

Rozkres je dokumentace výrobce (© příslušný výrobce) a slouží k identifikaci dílů. Pro výběr dílu se vždy řiďte katalogovým číslem.

Carter, Cylindre

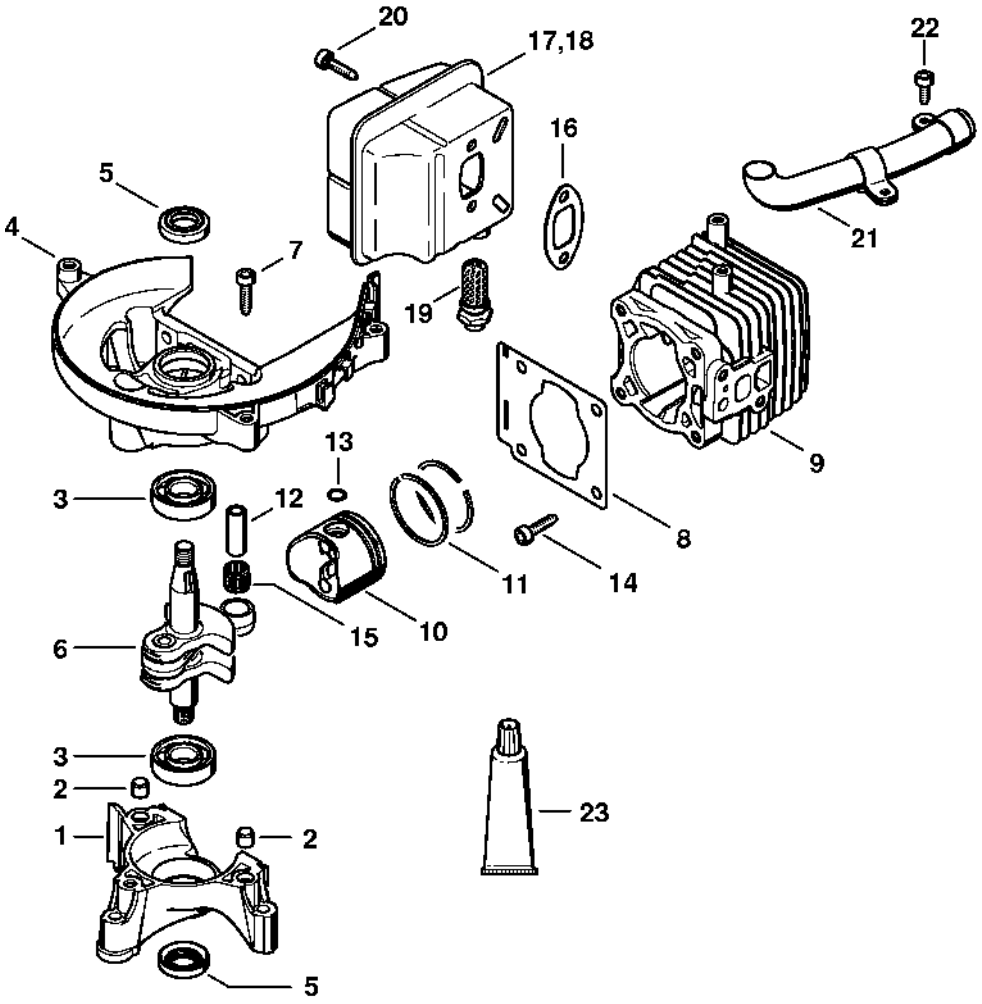

Dispositif d'allumage, Embrayage

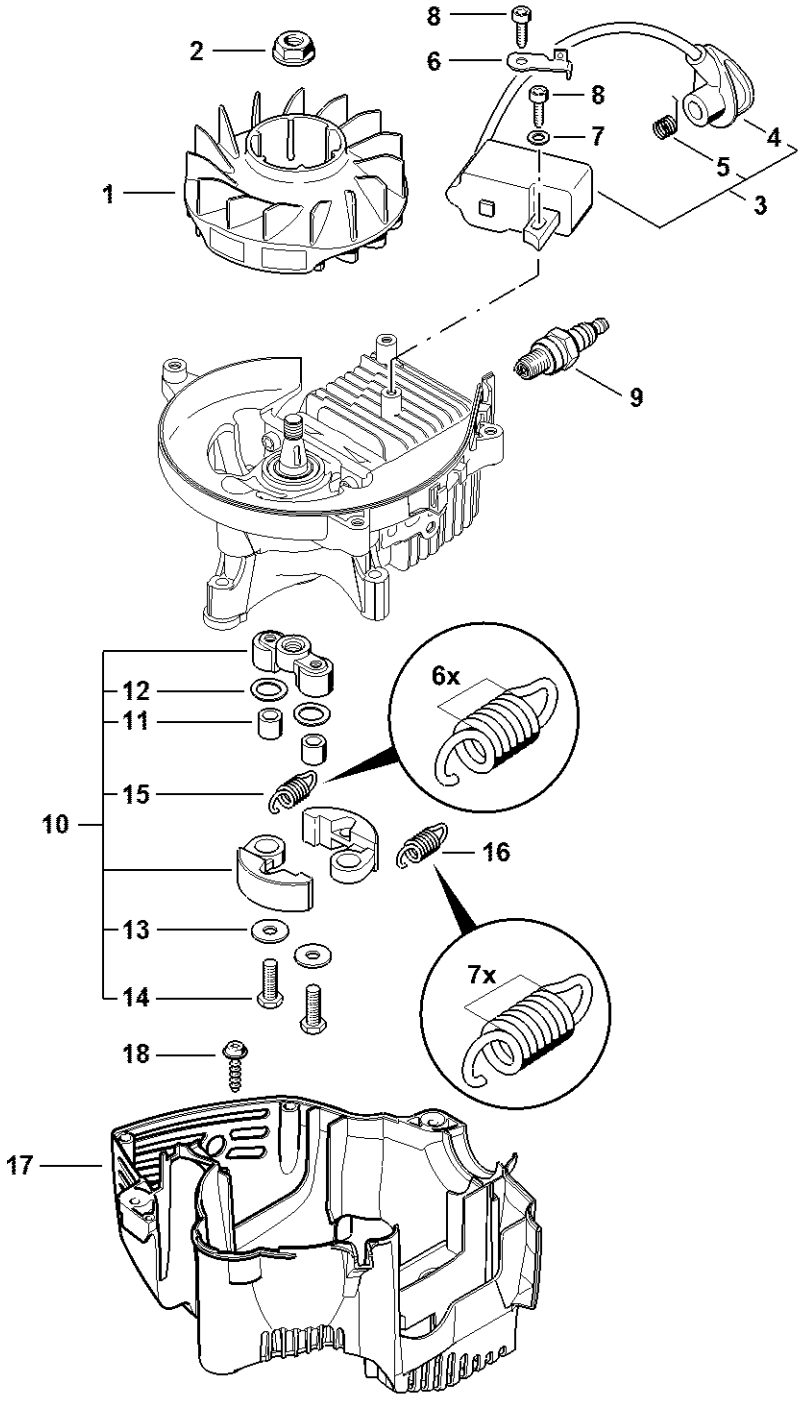

Dispositif de lancement ErgoStart

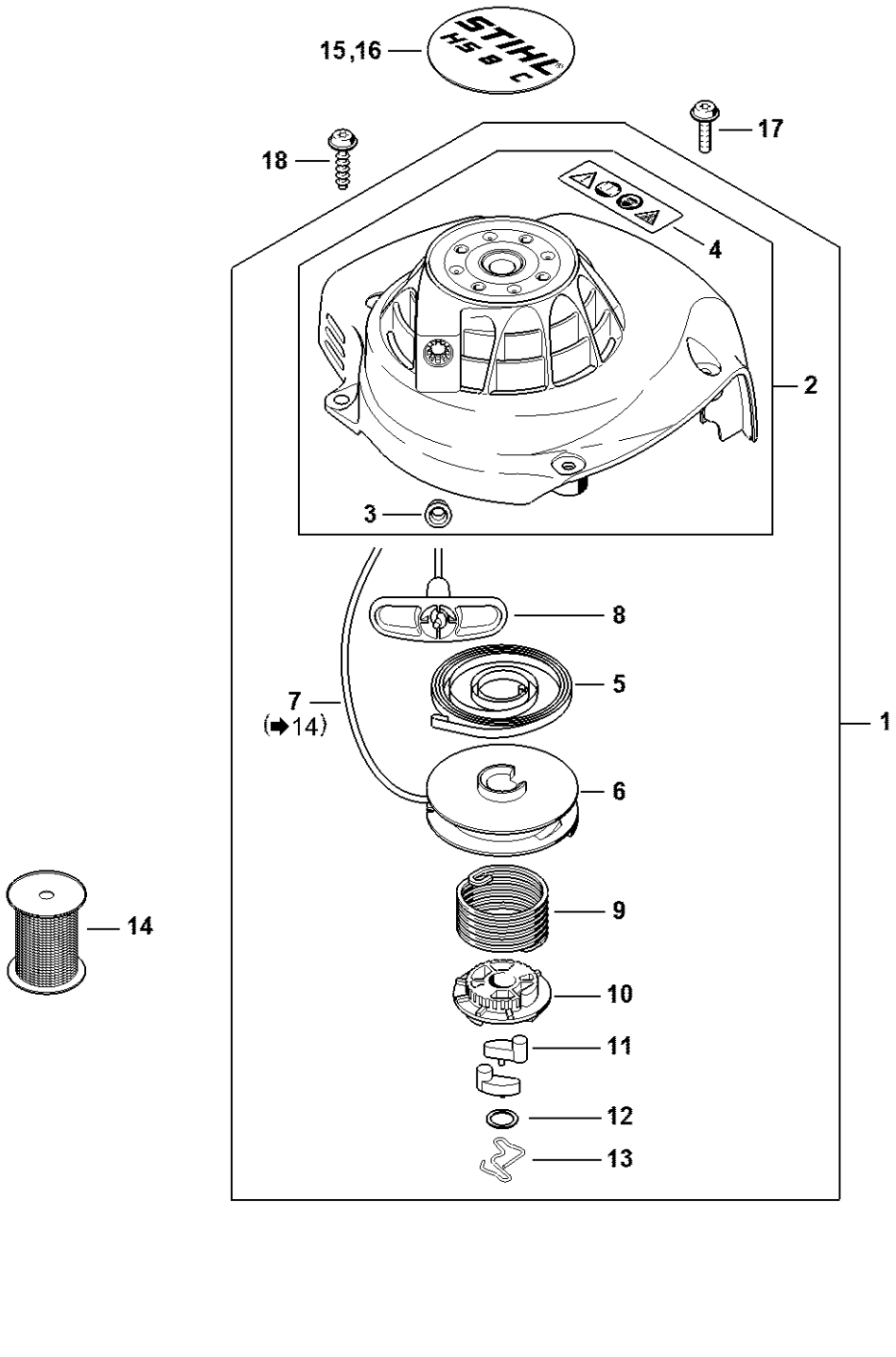

Filtre à air

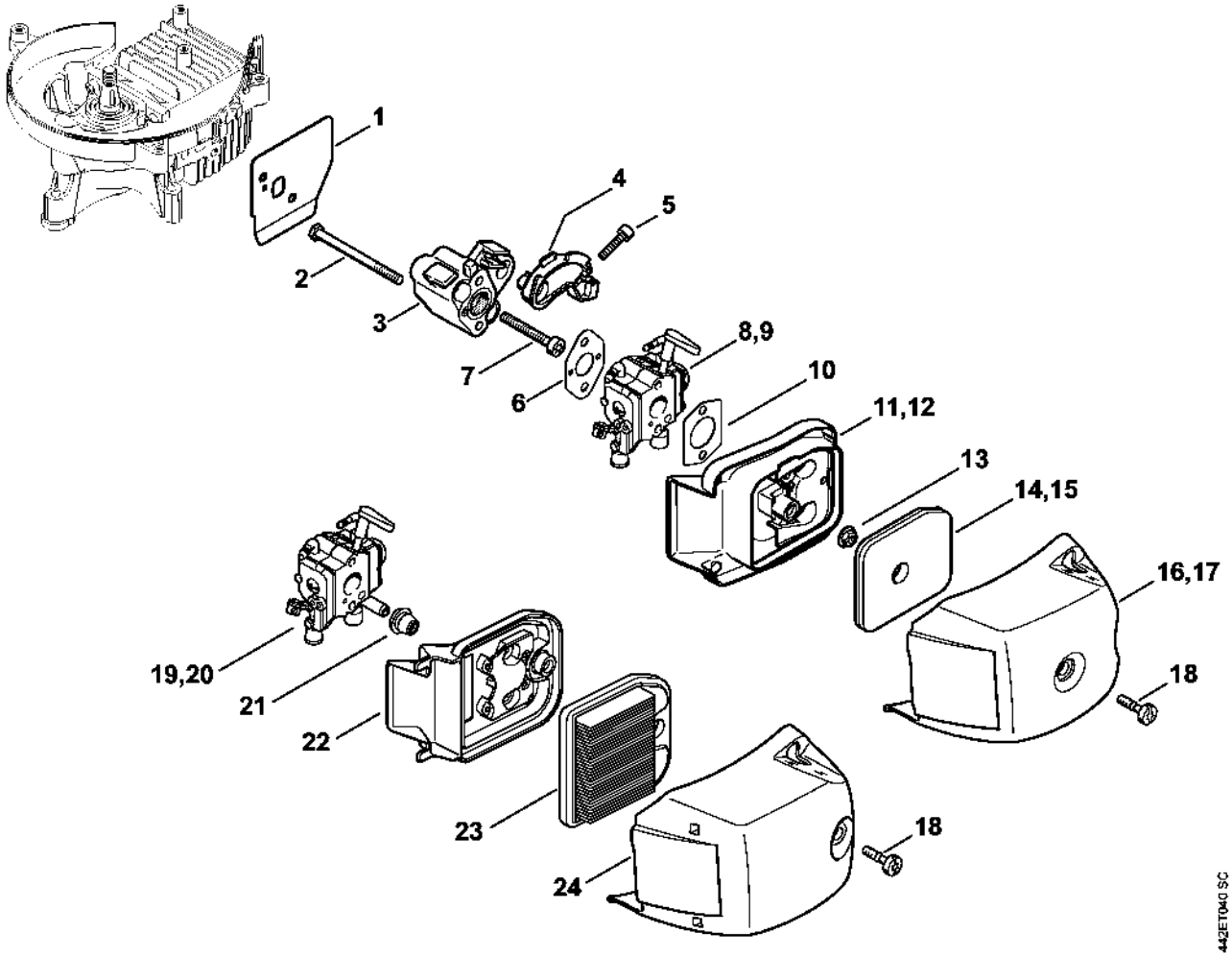
1
2
3
4
5
6
7
8,9
10
11,12
13
14,15
16,17
18
18
19,20
21
22
23
24
442ET040 SC

Carburateur C1Q-S198, C1Q-S140

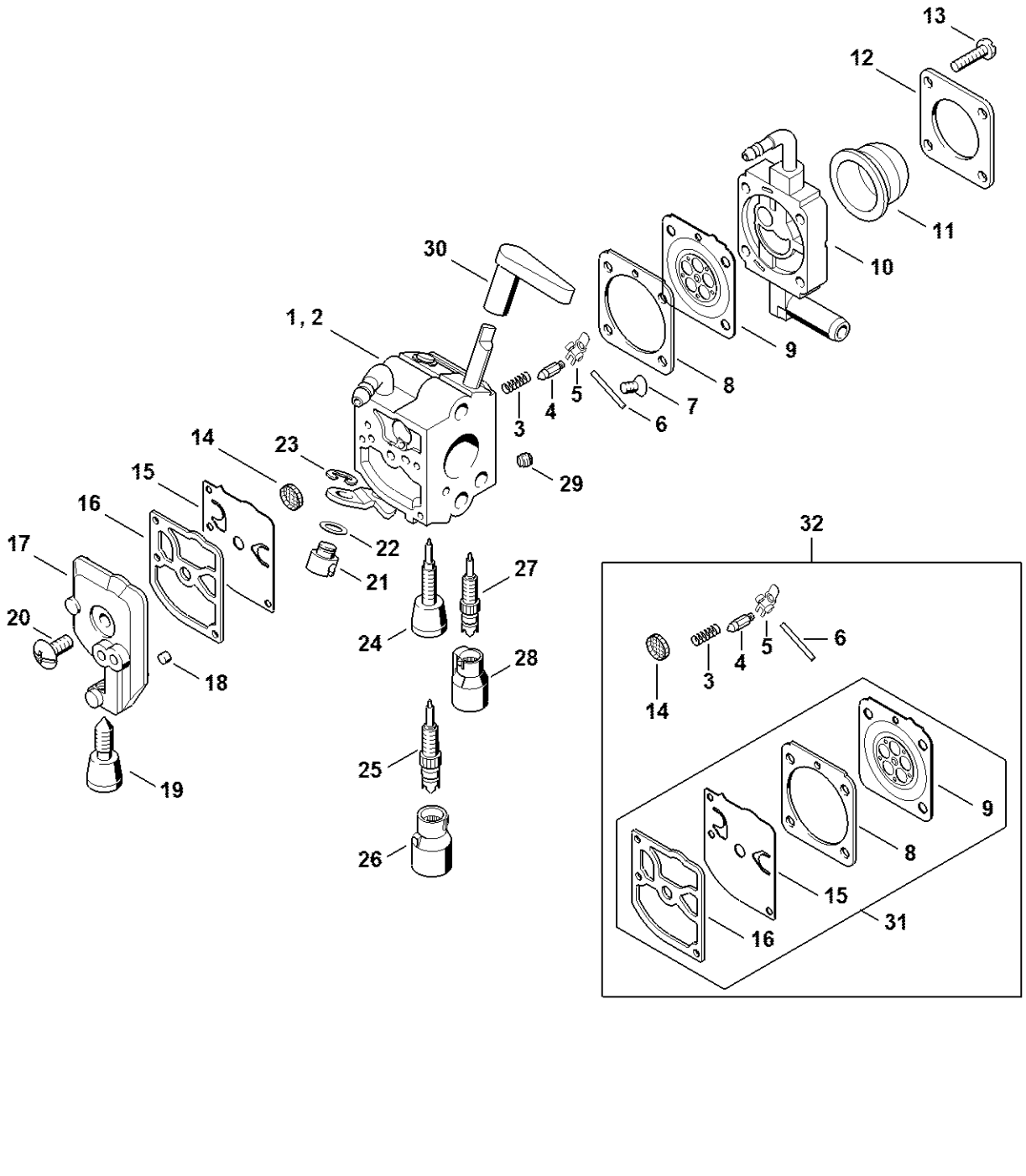

Cadre de poignée, Réservoir d'essence

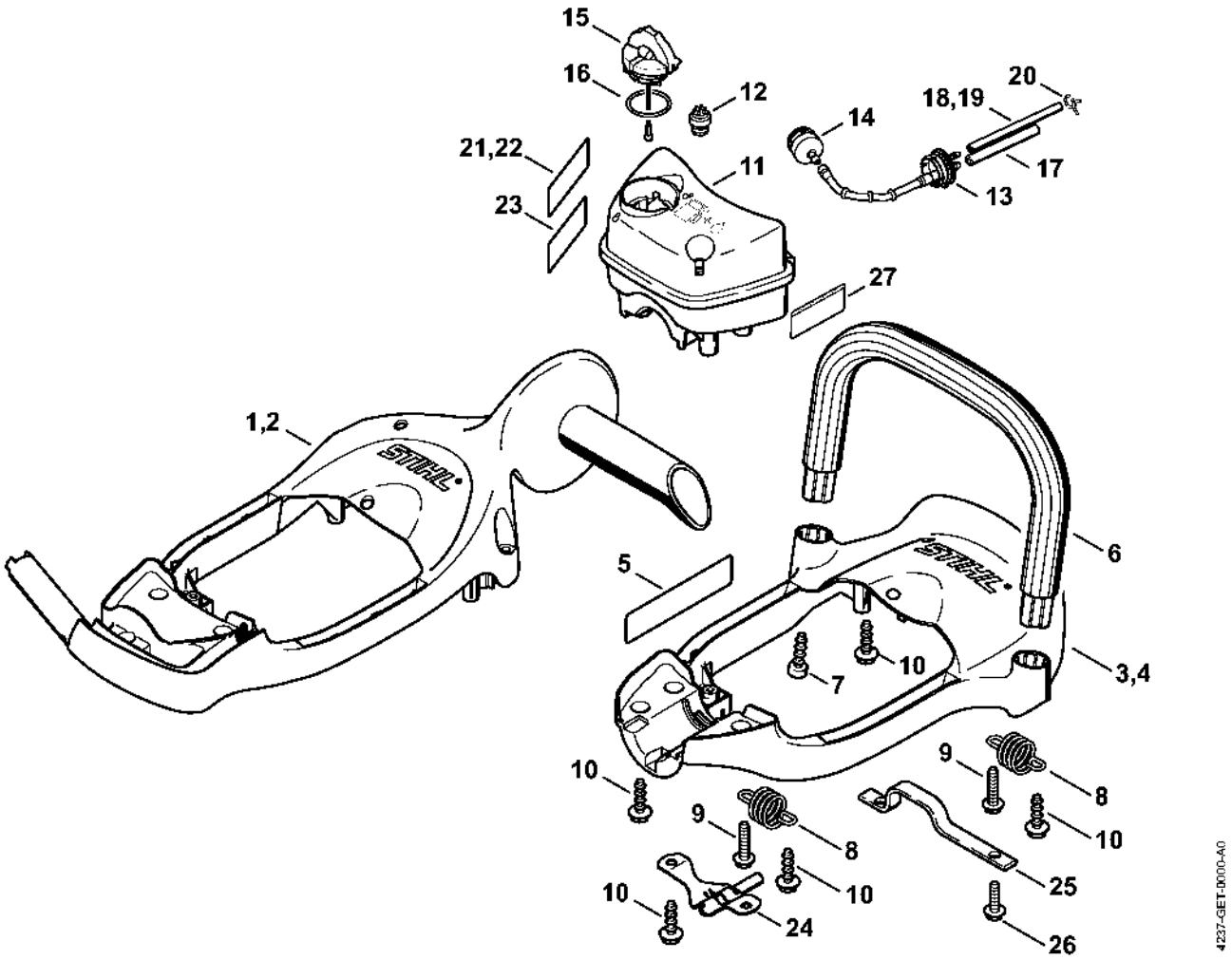

Poignée de commande HS 81

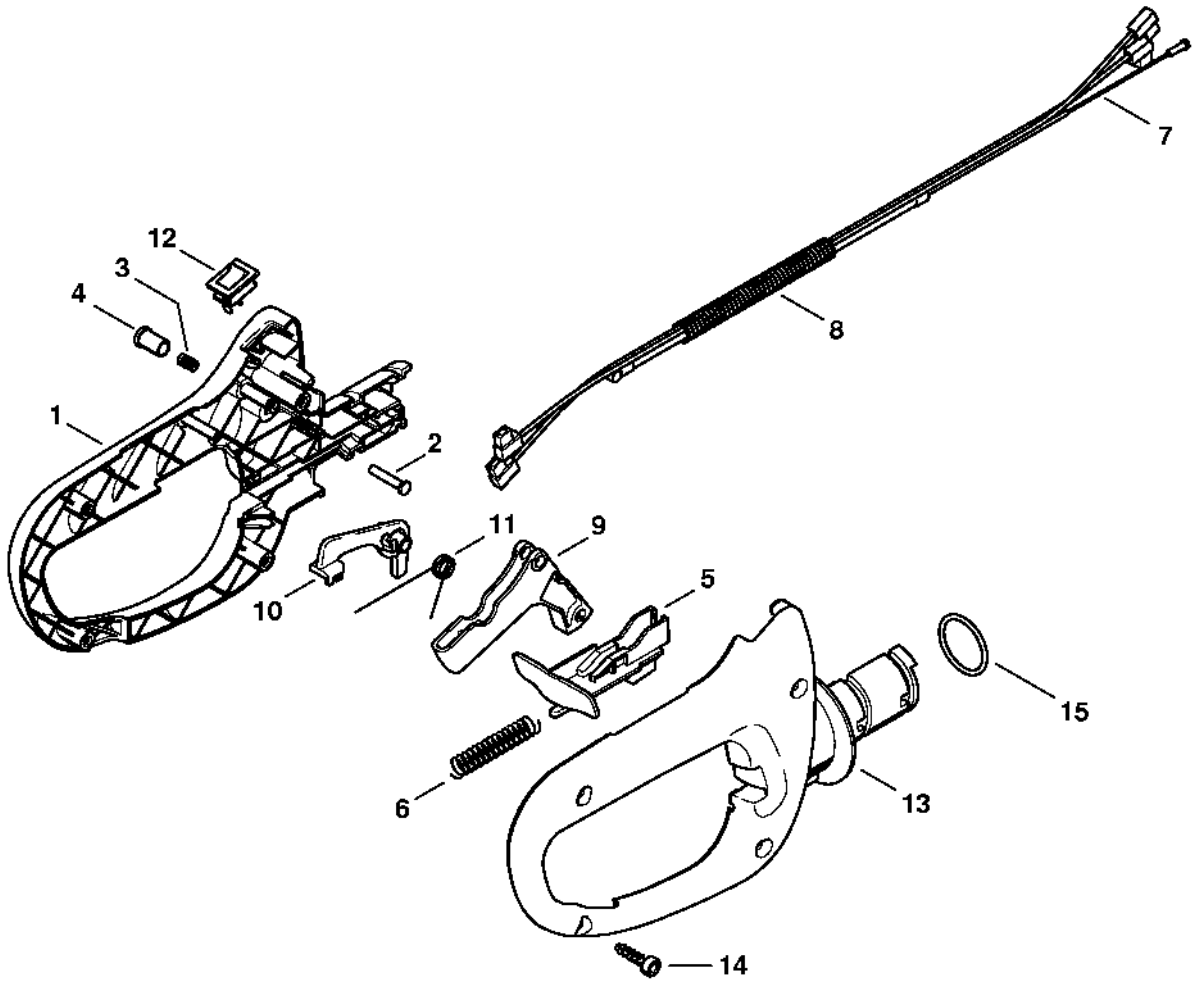

Réducteur HS 81 R, 86 R

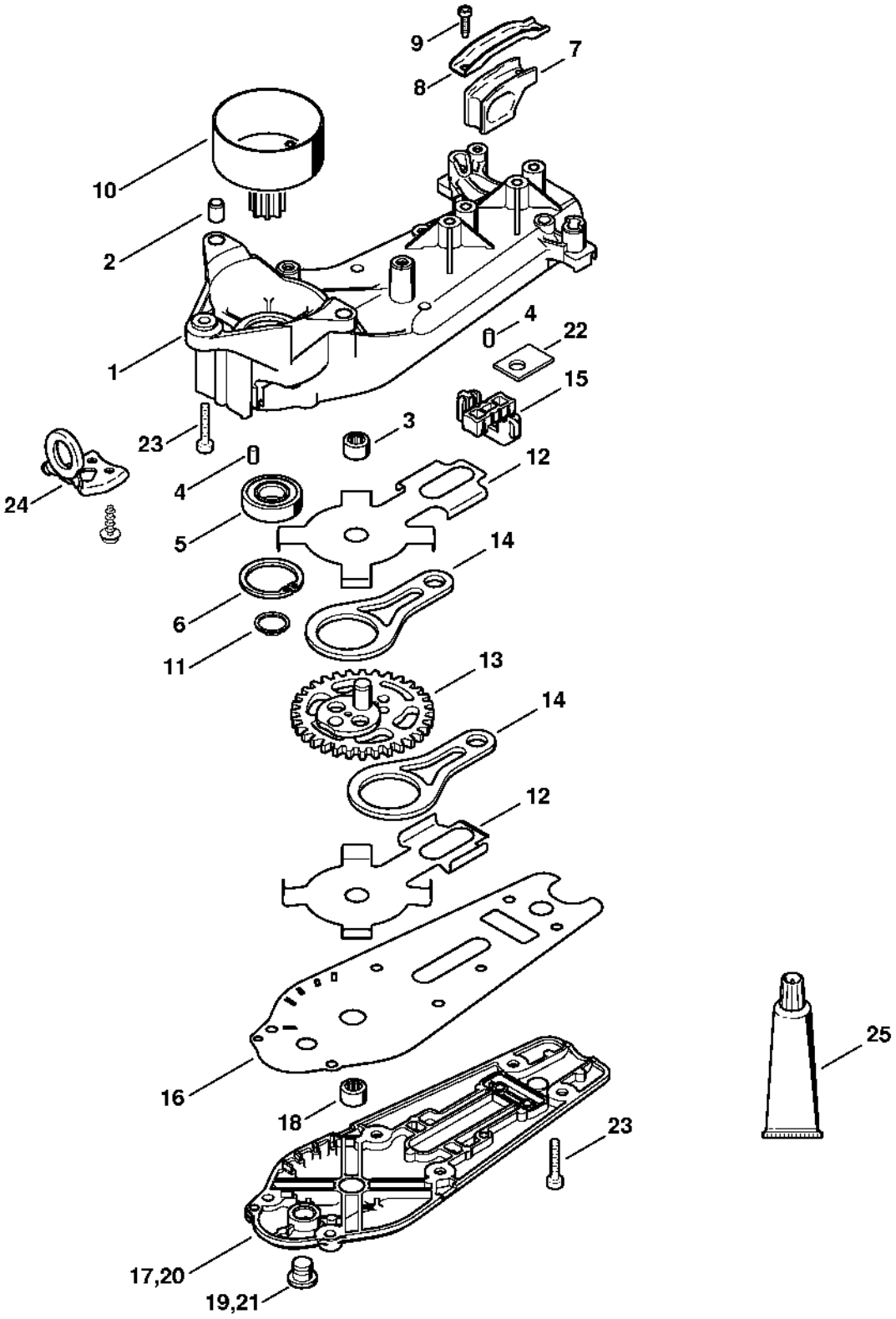

Barre de coupe HS 81

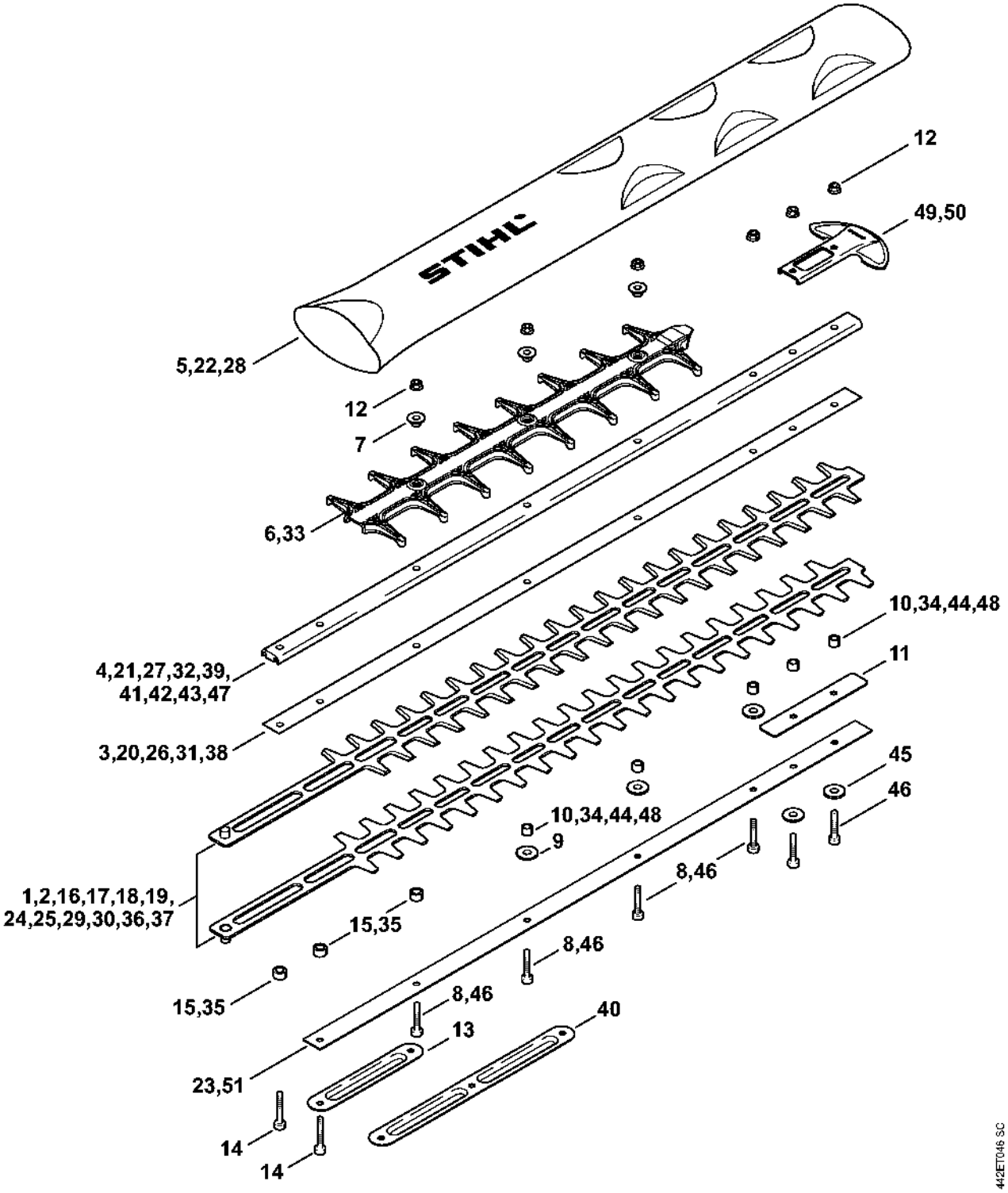

Barre de coupe HS 86

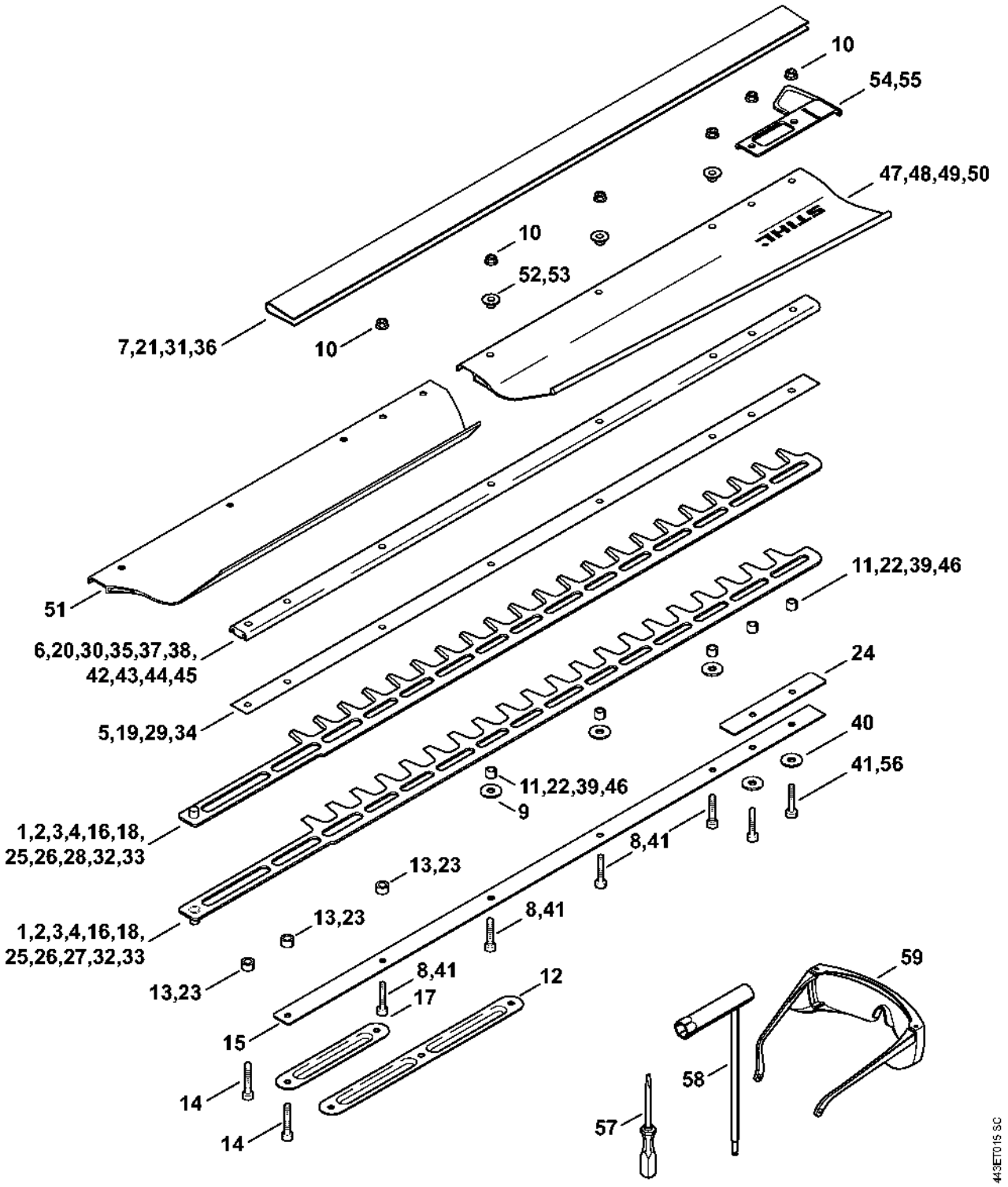

Numéro de machine

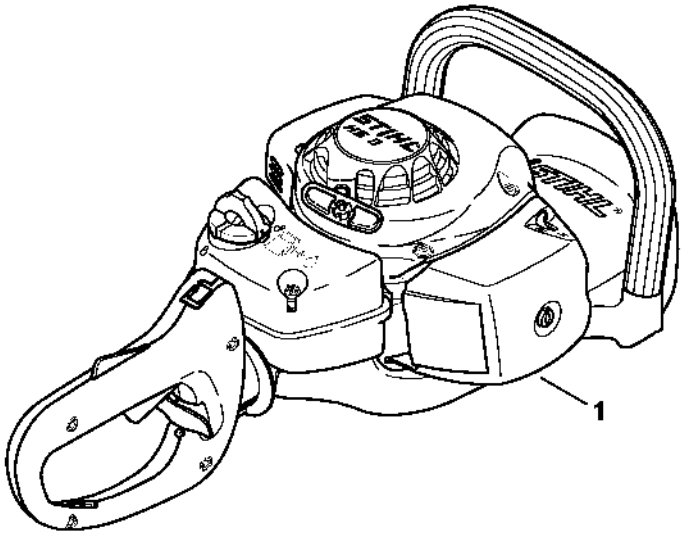

442ET043 SC