Stihl
HS 72

Rozkres je dokumentace výrobce (© příslušný výrobce) a slouží k identifikaci dílů. Pro výběr dílu se vždy řiďte katalogovým číslem.

Carter, Cylindre

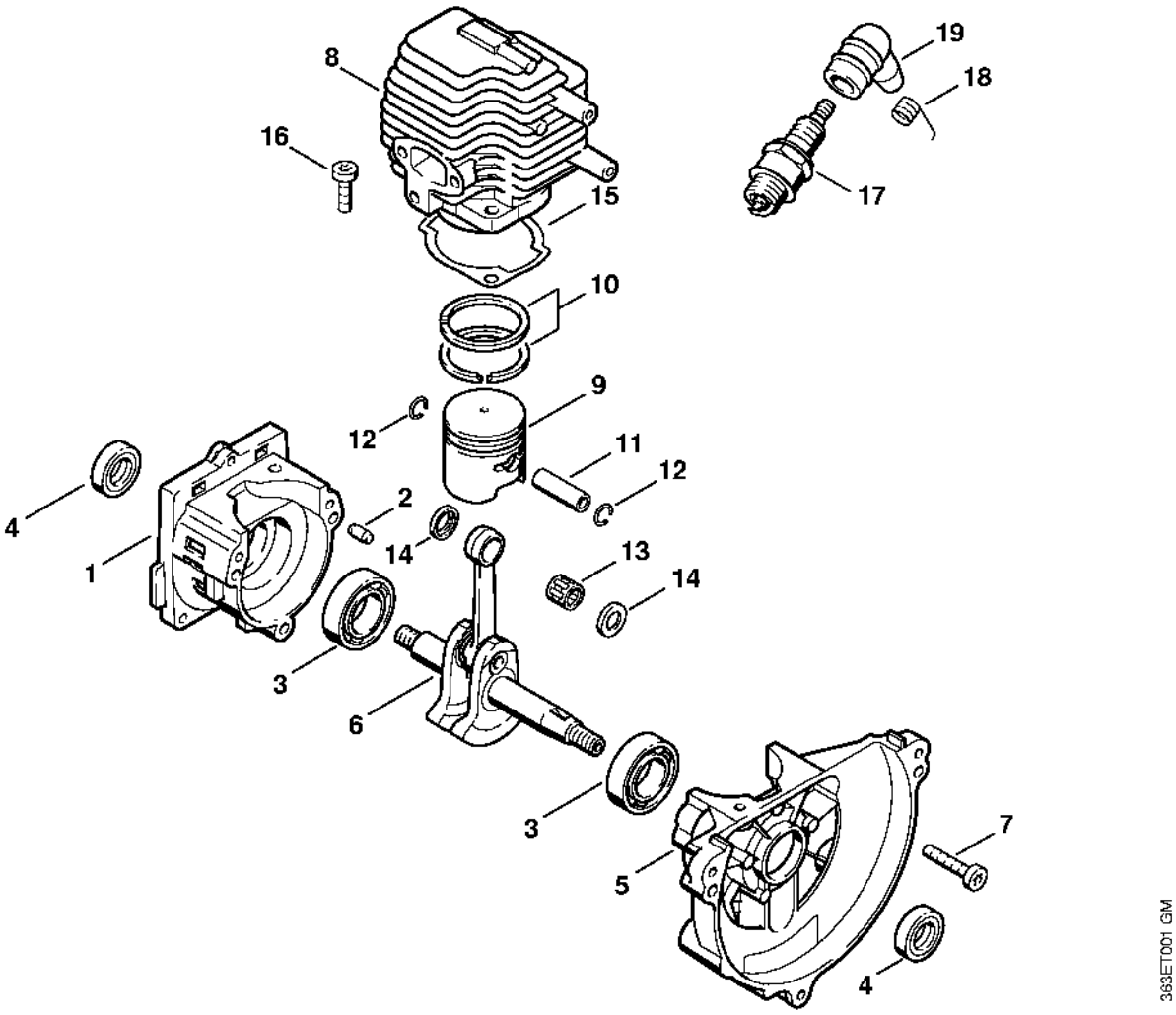

Dispositif de lancement, Dispositif d'allumage

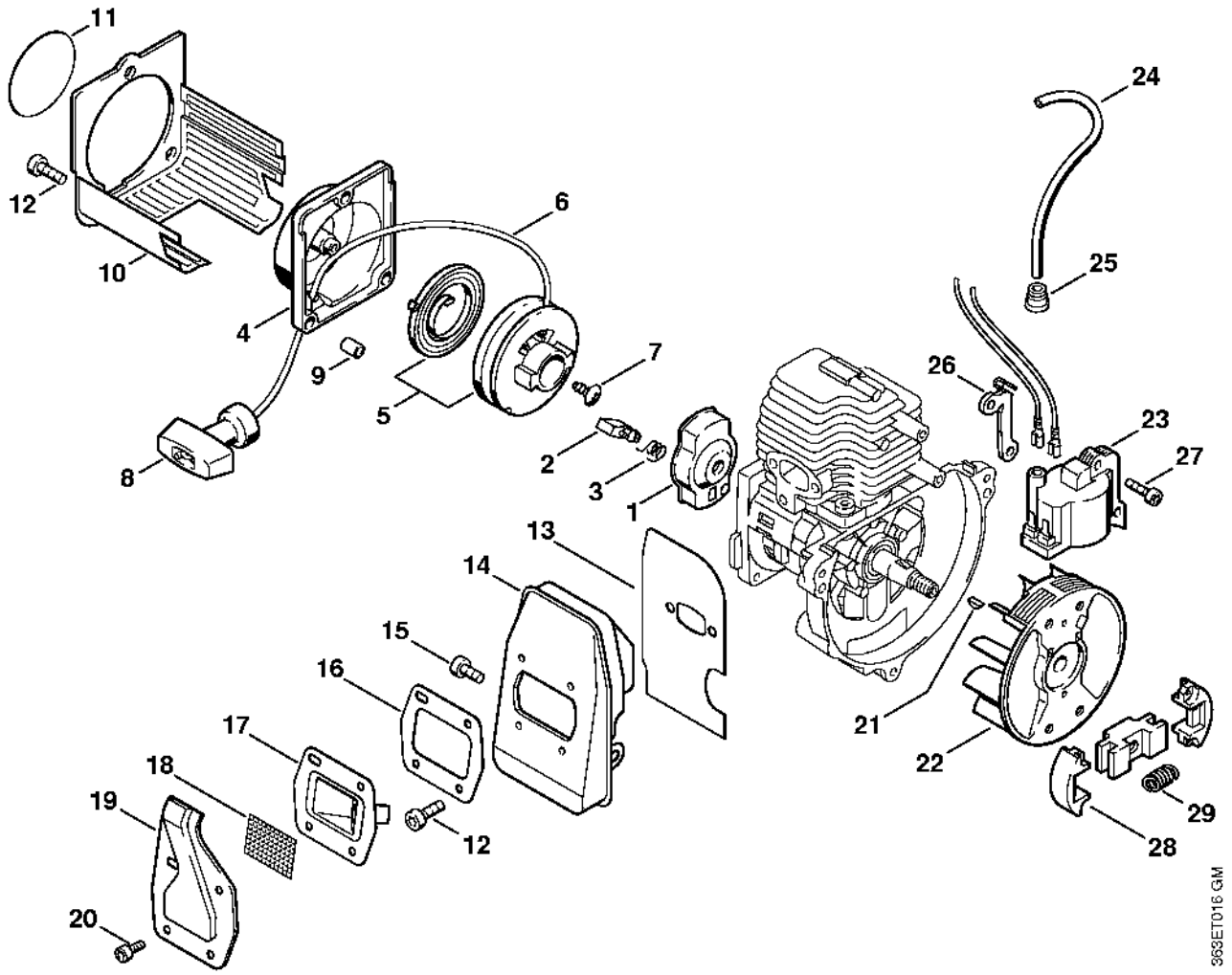

Filtre à air, Réservoir d'essence

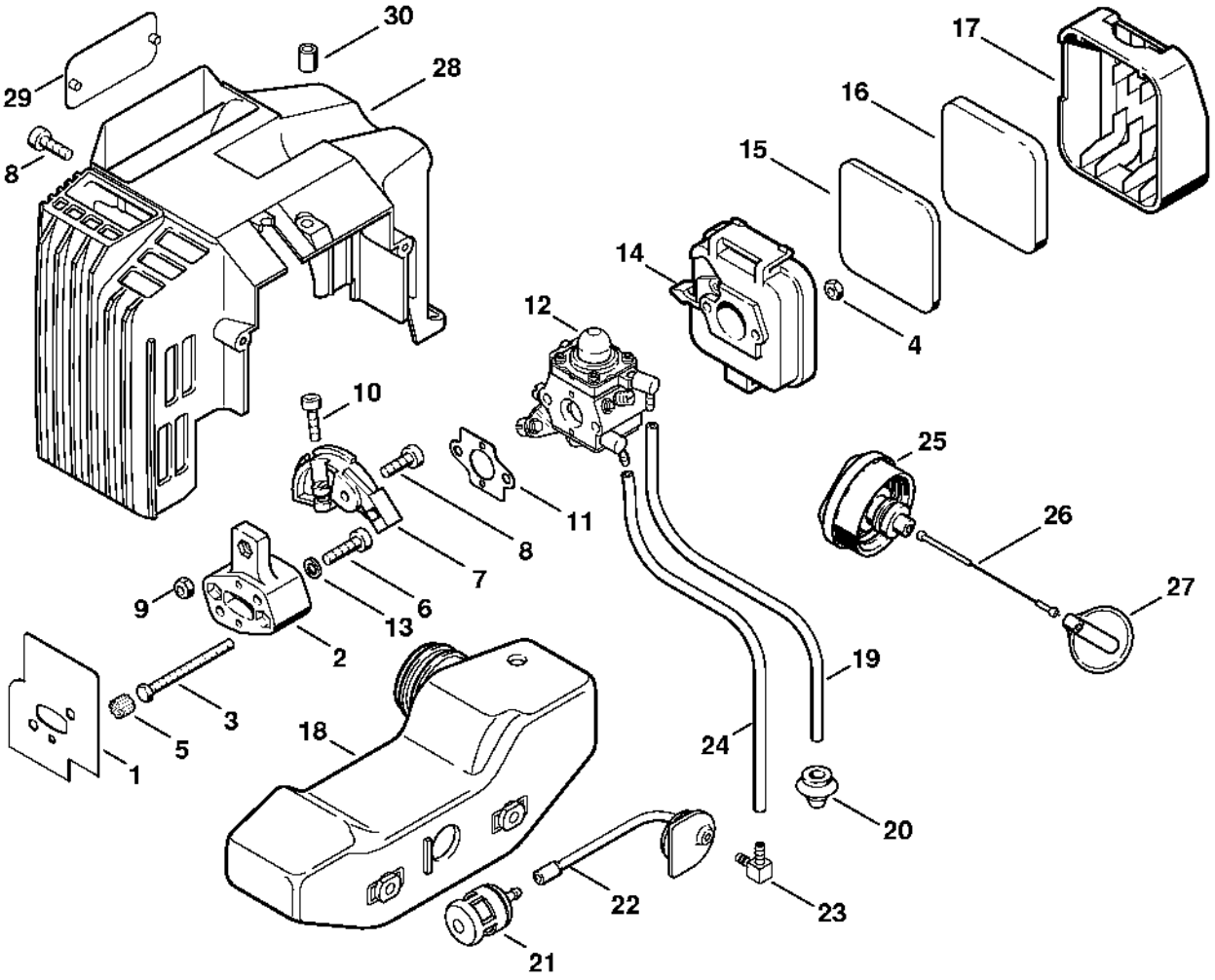

Carburateur WT-264

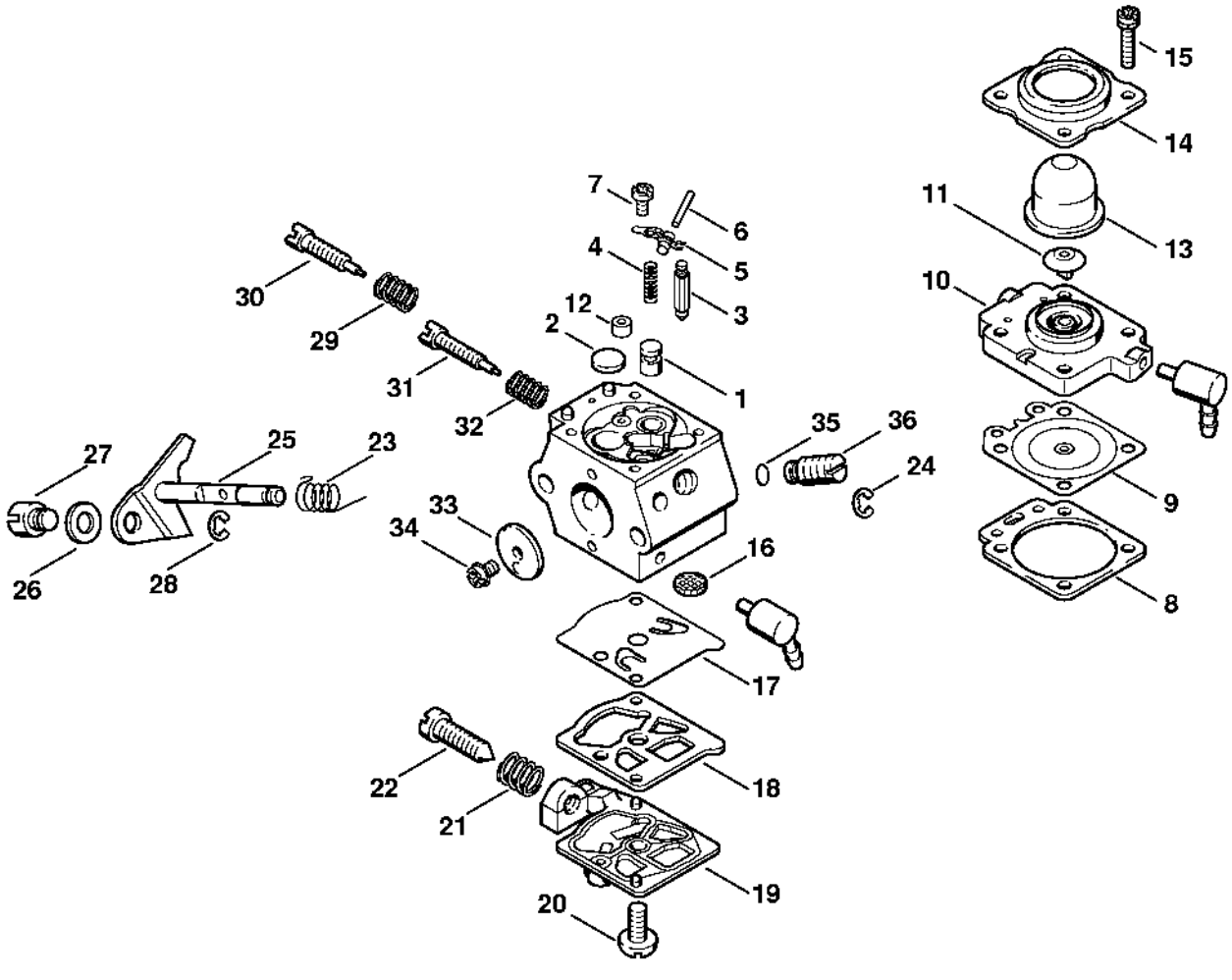

Carburateur WT-329

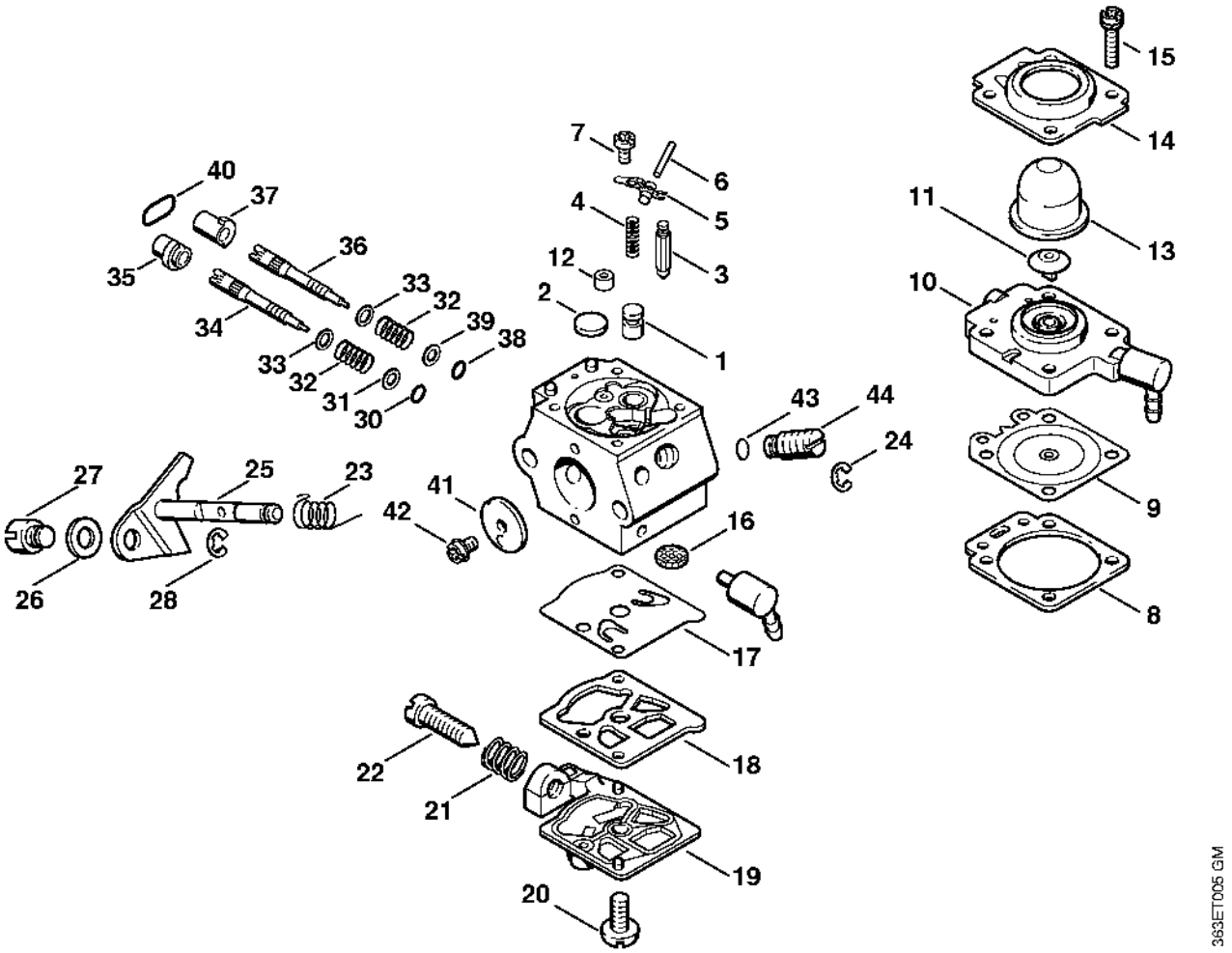

Carter de réducteur, Barre de coupe 420 mm

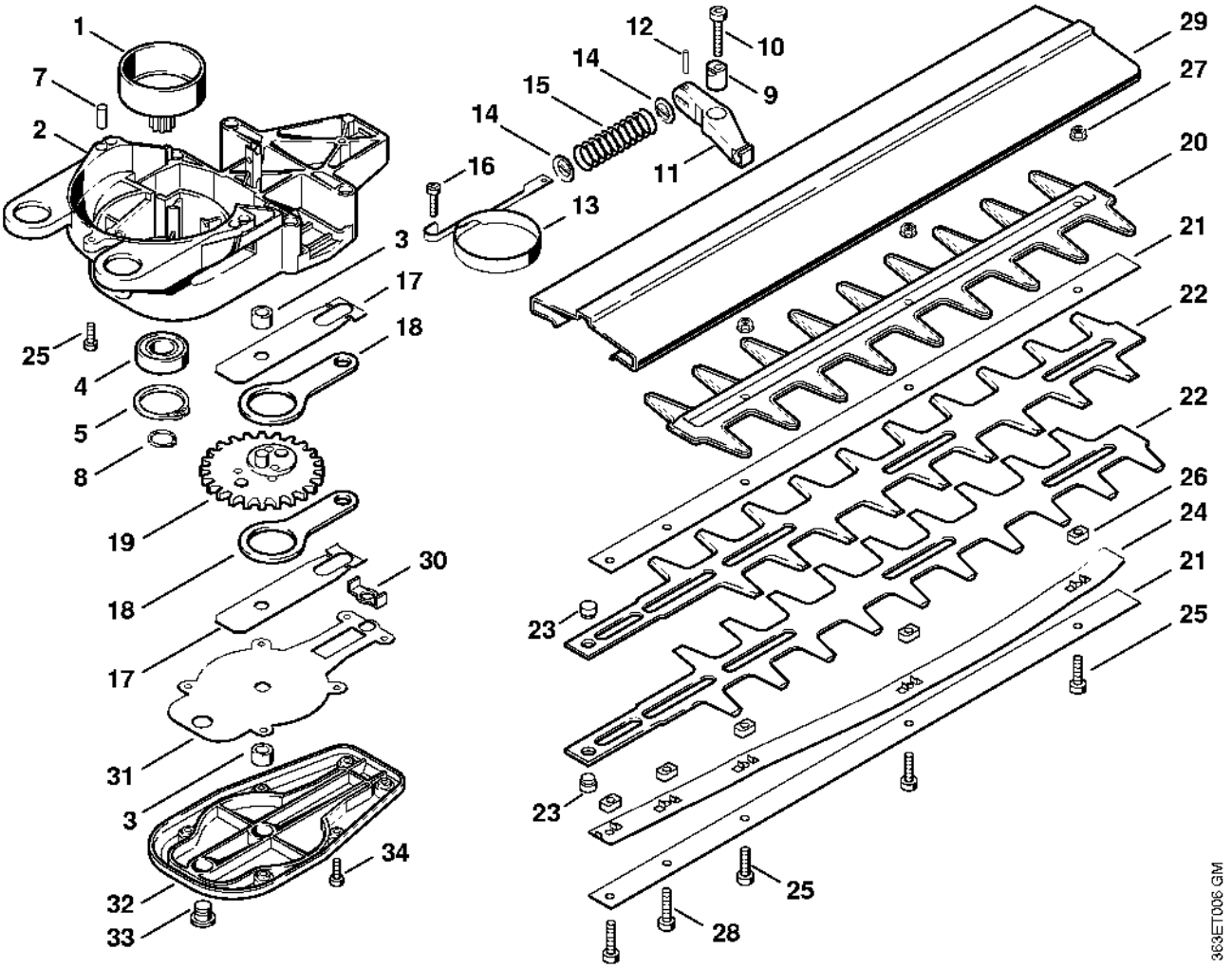

Barre de coupe 550 mm, 700 mm, 1000 mm

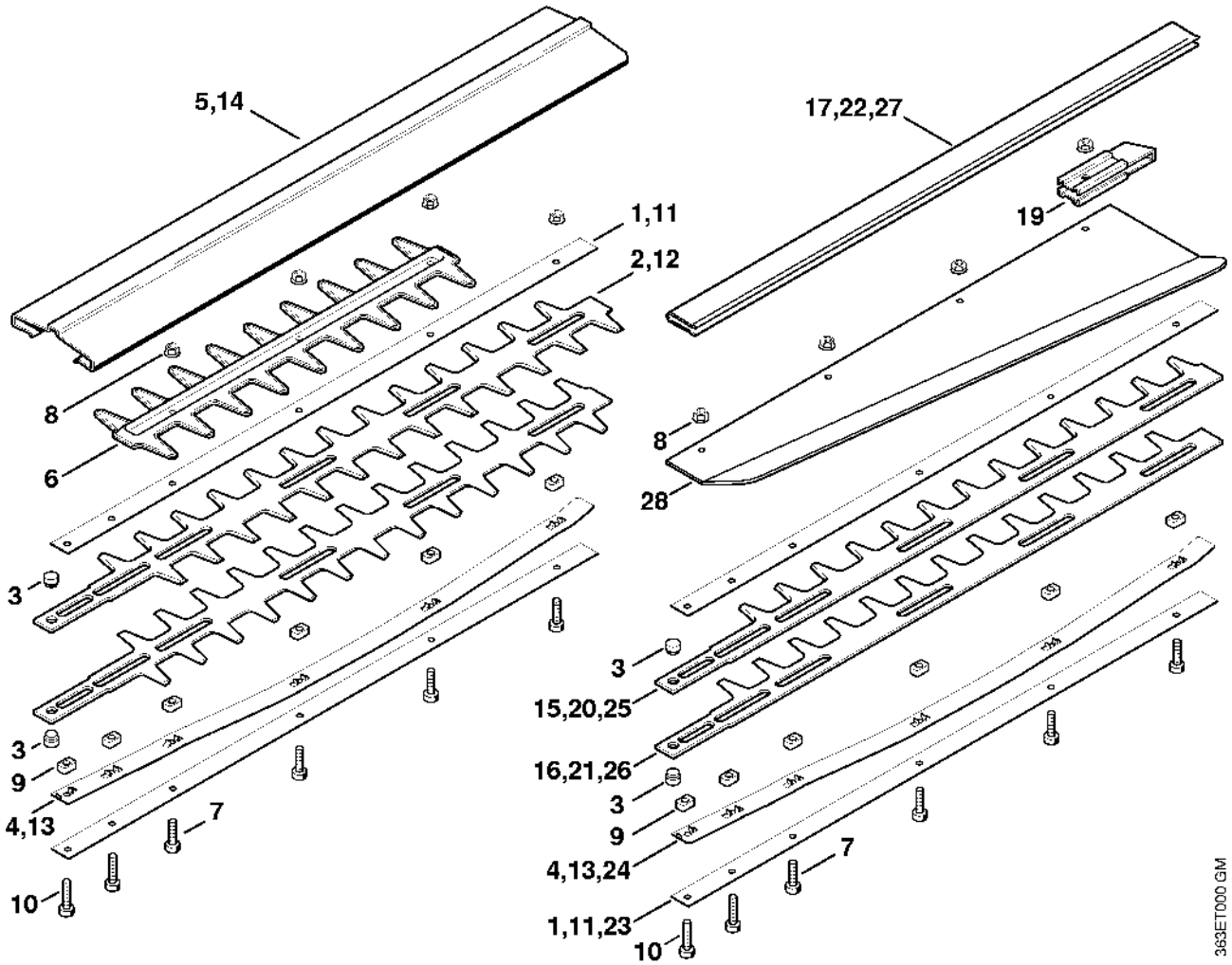

Poignée de commande HS 72

