Stihl
HS 61

Rozkres je dokumentace výrobce (© příslušný výrobce) a slouží k identifikaci dílů. Pro výběr dílu se vždy řiďte katalogovým číslem.

Carter, Cylindre

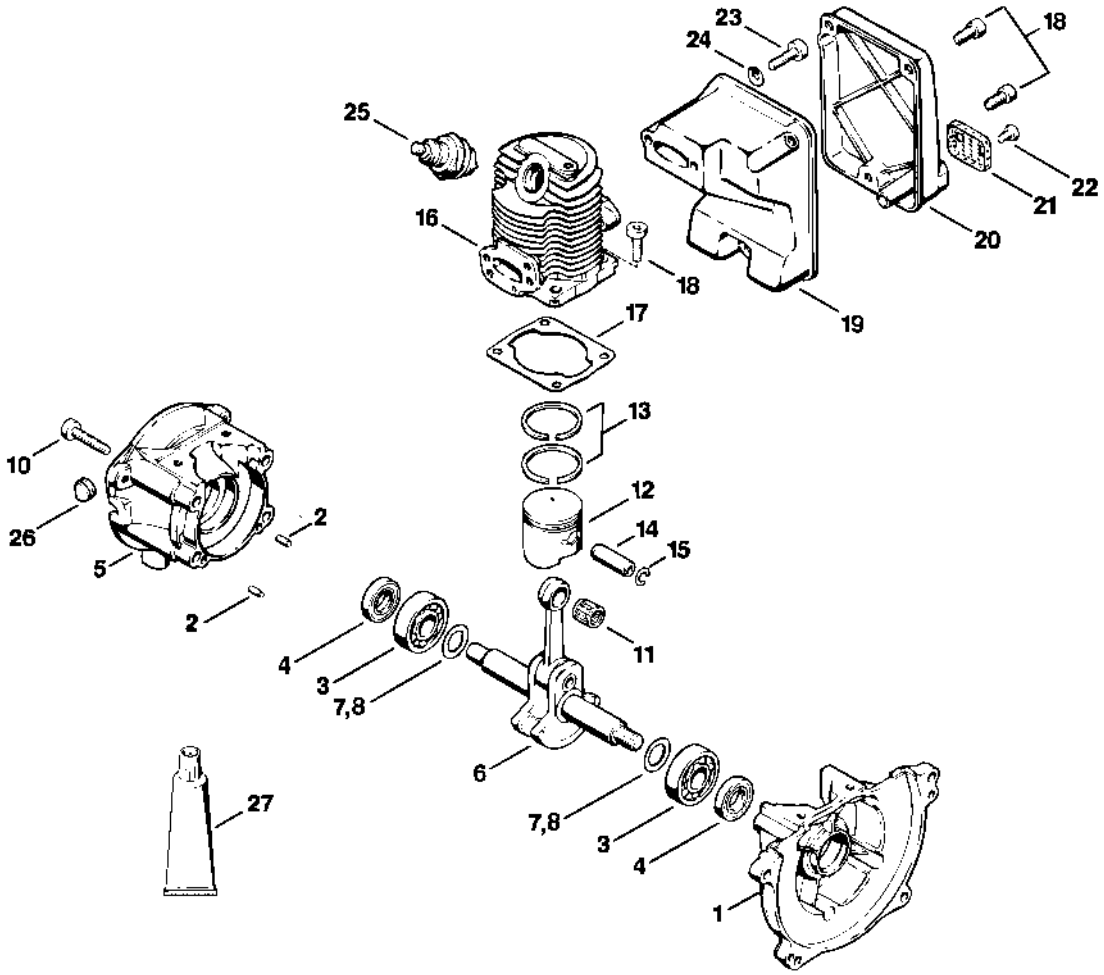

Dispositif de lancement

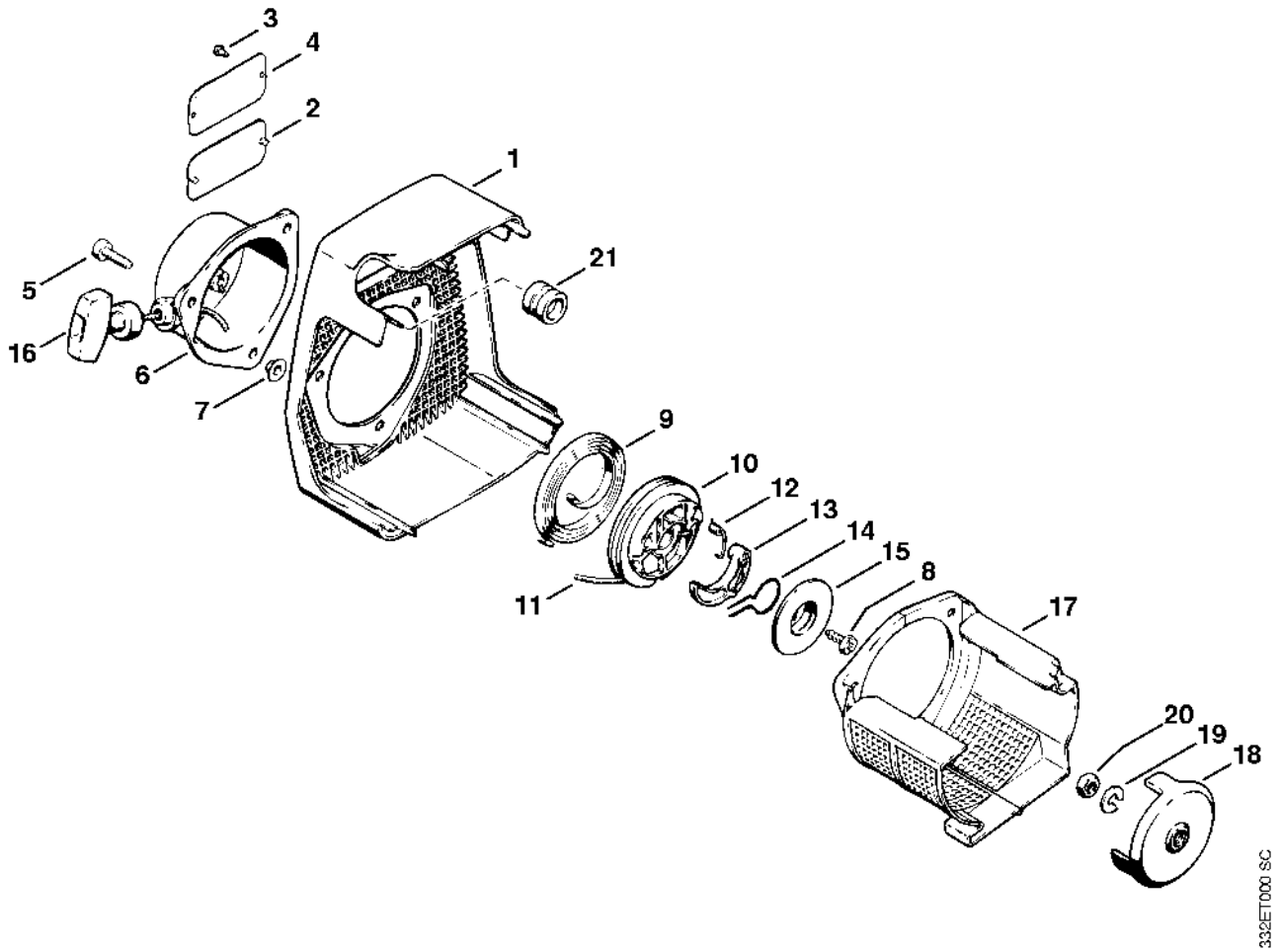

Dispositif d'allumage, Carter de ventilateur

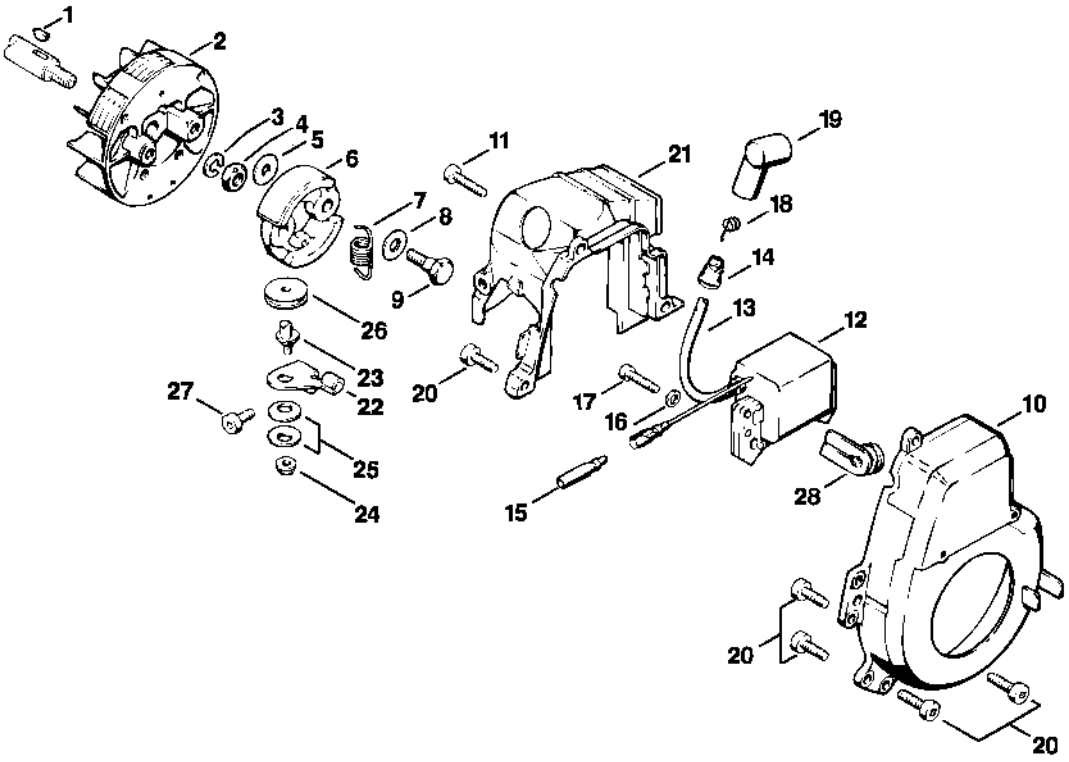

Boîtier de filtre

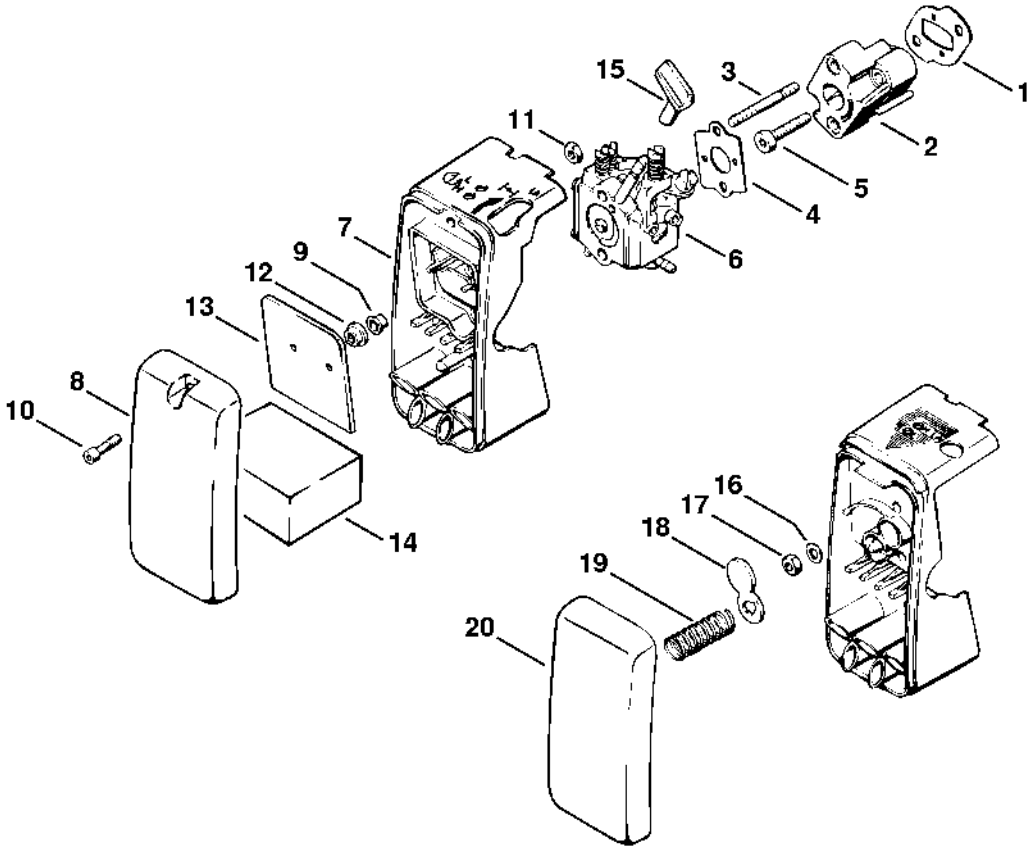

Carburateur Walbro

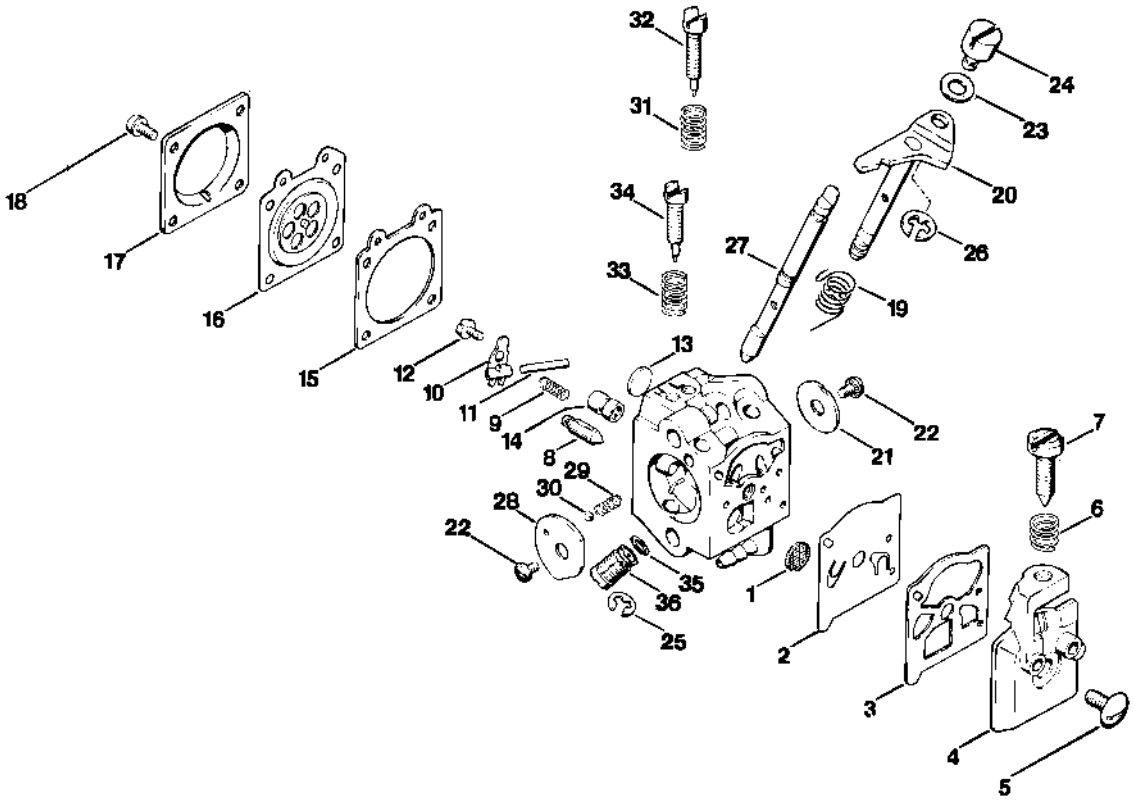

Poignée

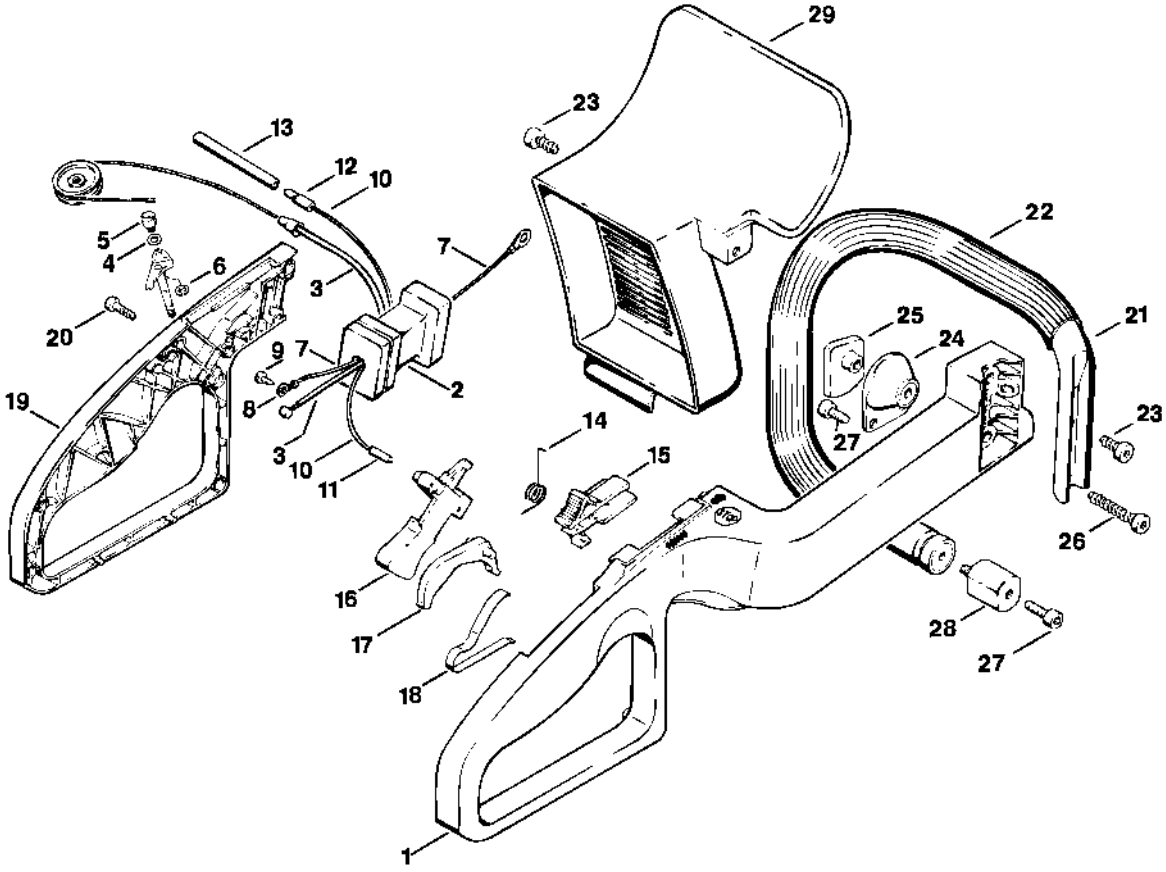

29
23
13
12
10
22
5
4
6
7
3
20
25
24
21
9
7
2
19
8
14
23
3
10
11
15
27
26
16
17
28
27
18
1

Carter de réducteur HS 61, Barre de coupe HS 61

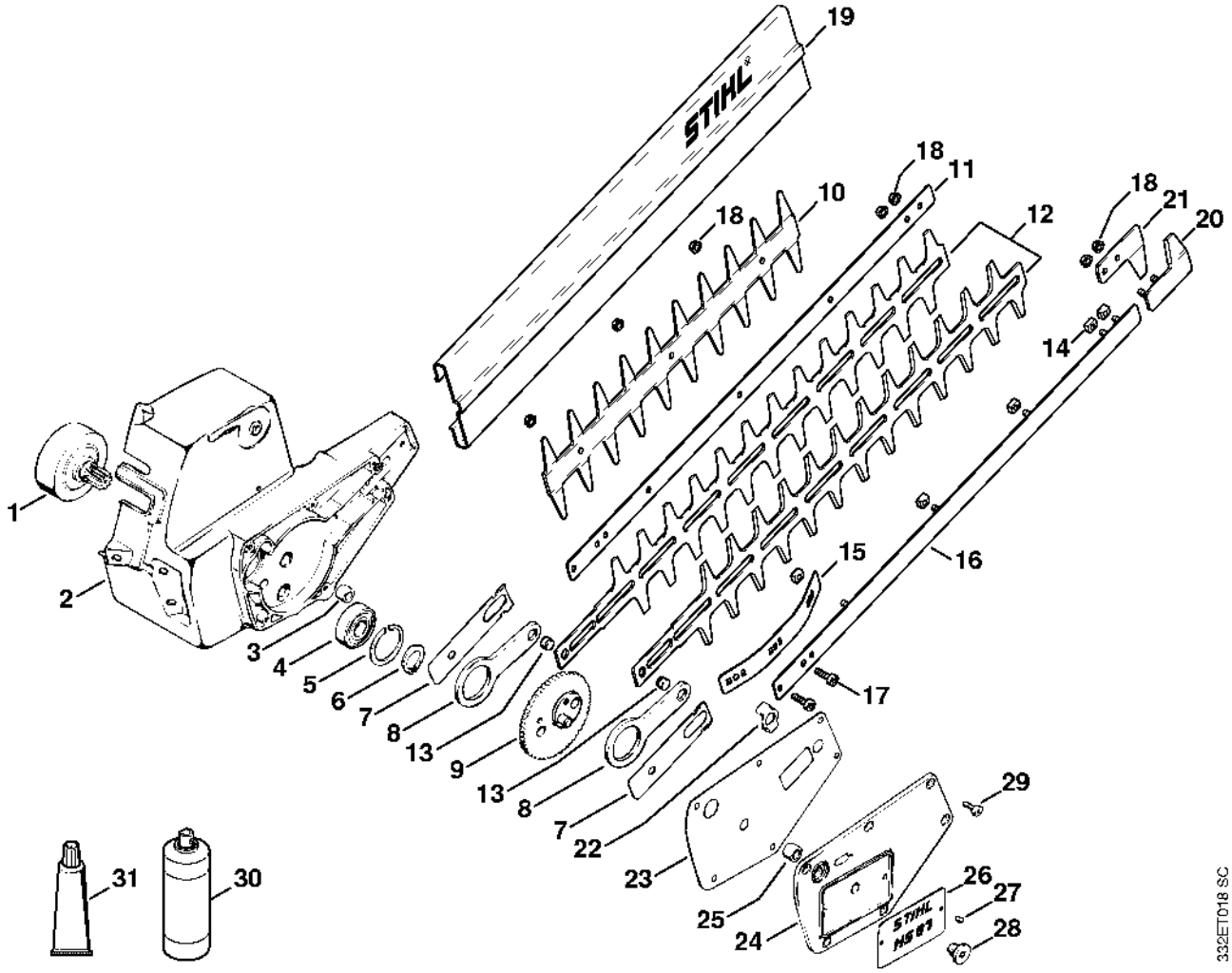

Barre de coupe HS 61

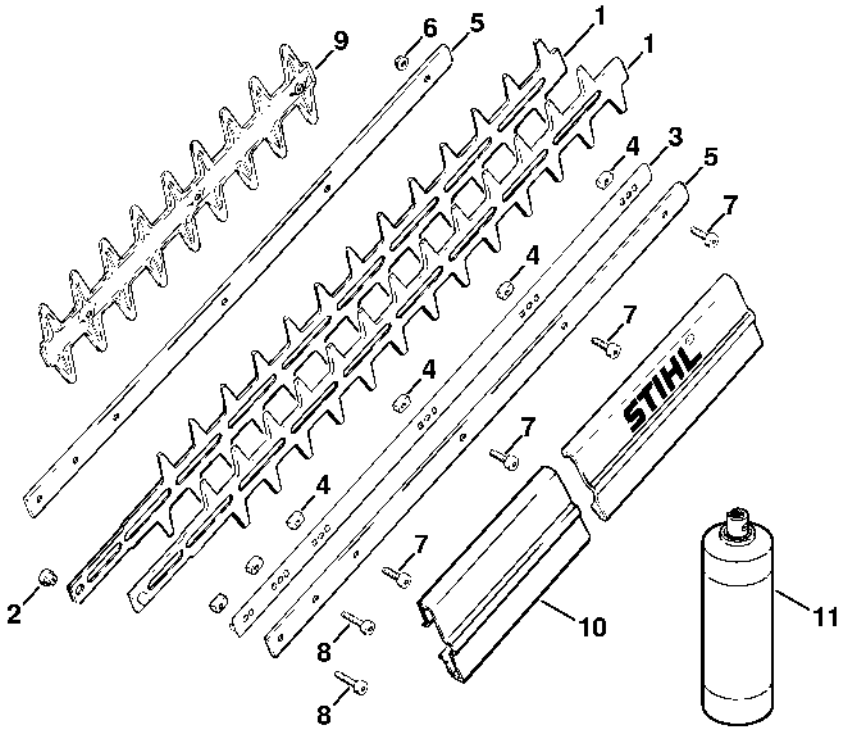

334ET004 GM