Stihl
HS 60

Rozkres je dokumentace výrobce (© příslušný výrobce) a slouží k identifikaci dílů. Pro výběr dílu se vždy řiďte katalogovým číslem.

Carter, Cylindre

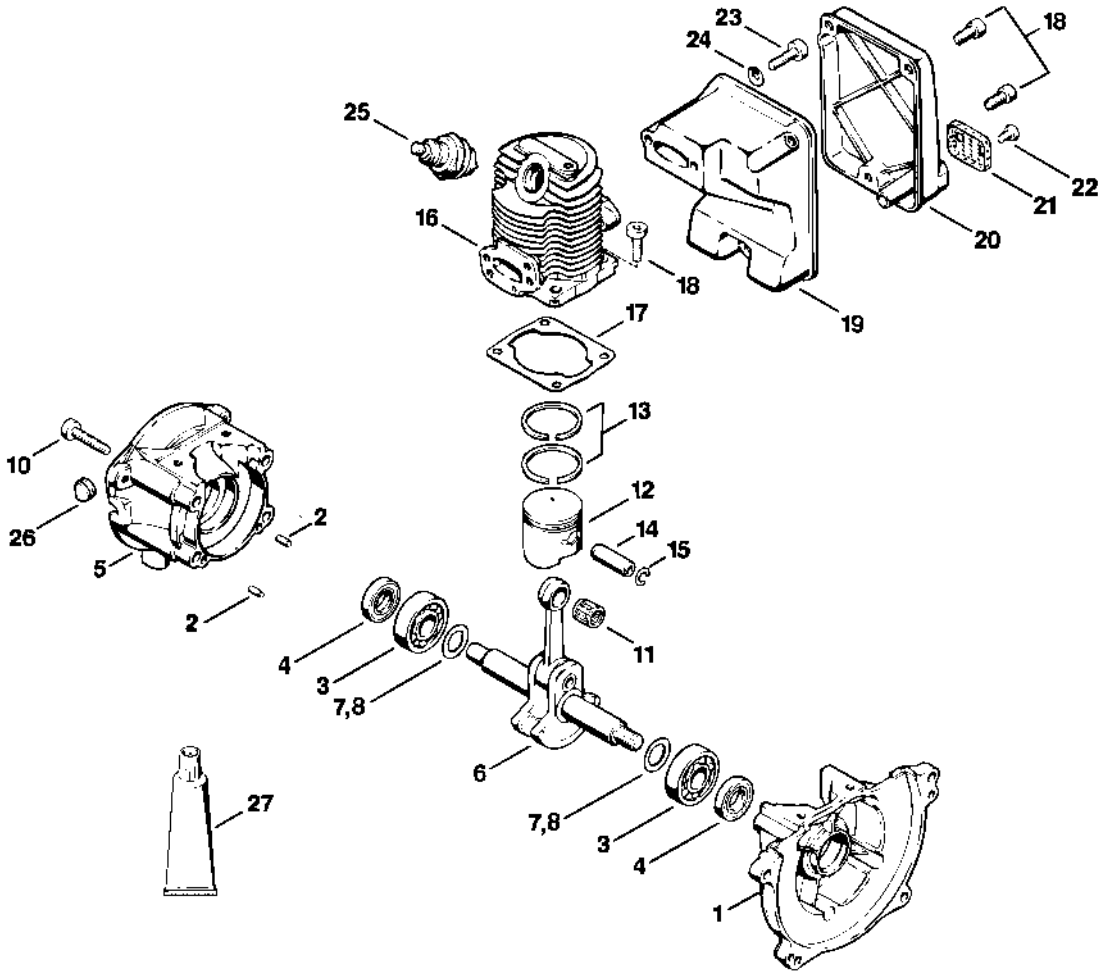

Dispositif de lancement

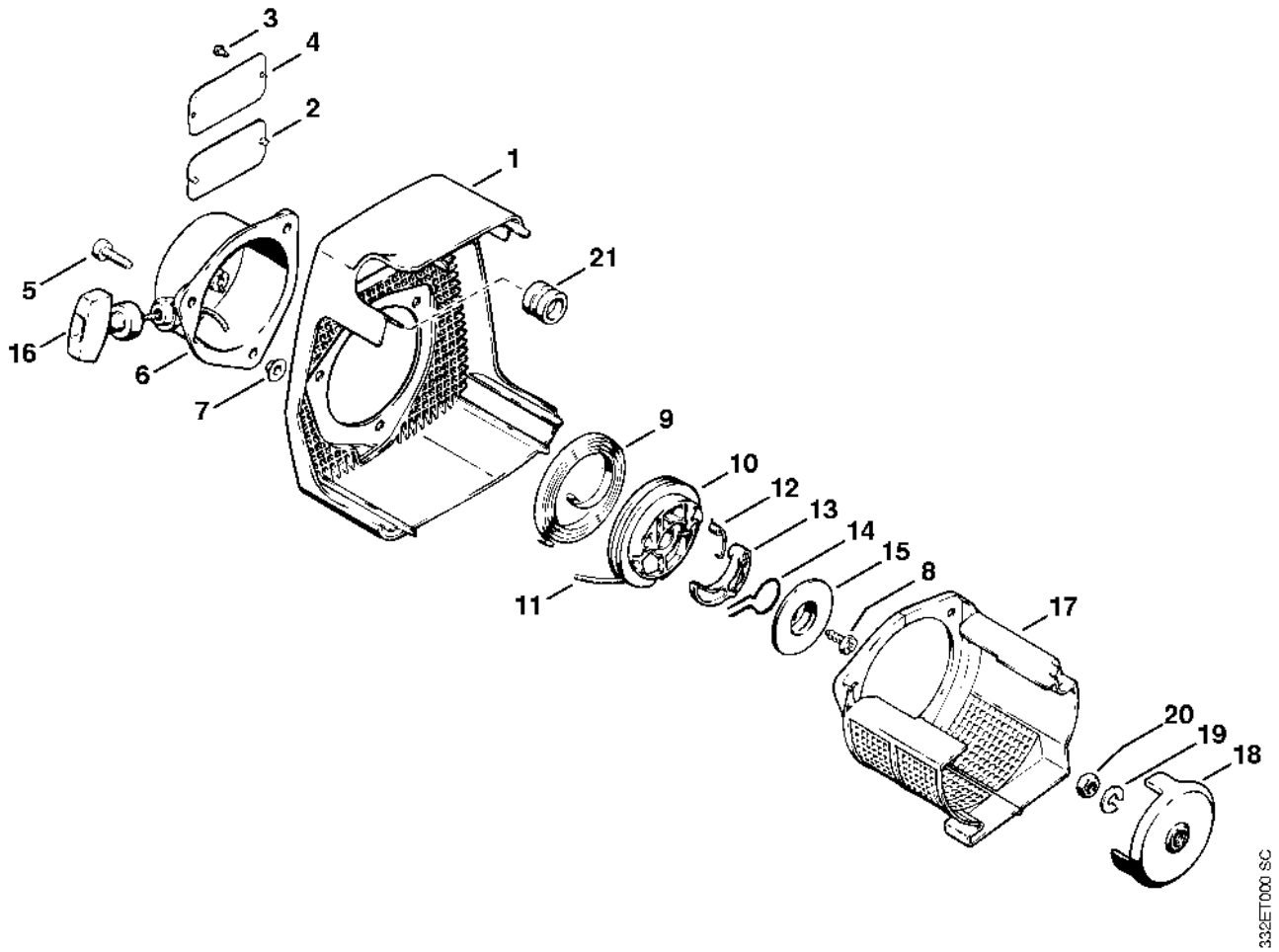

Dispositif d'allumage, Carter de ventilateur

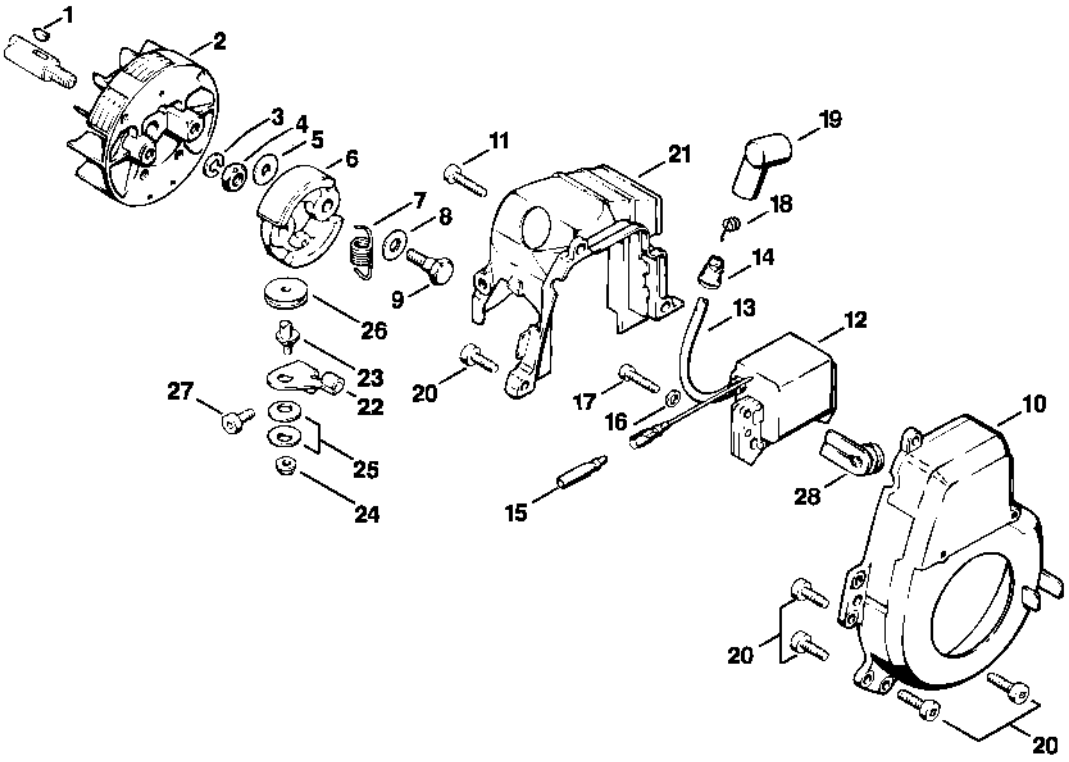

Boîtier de filtre

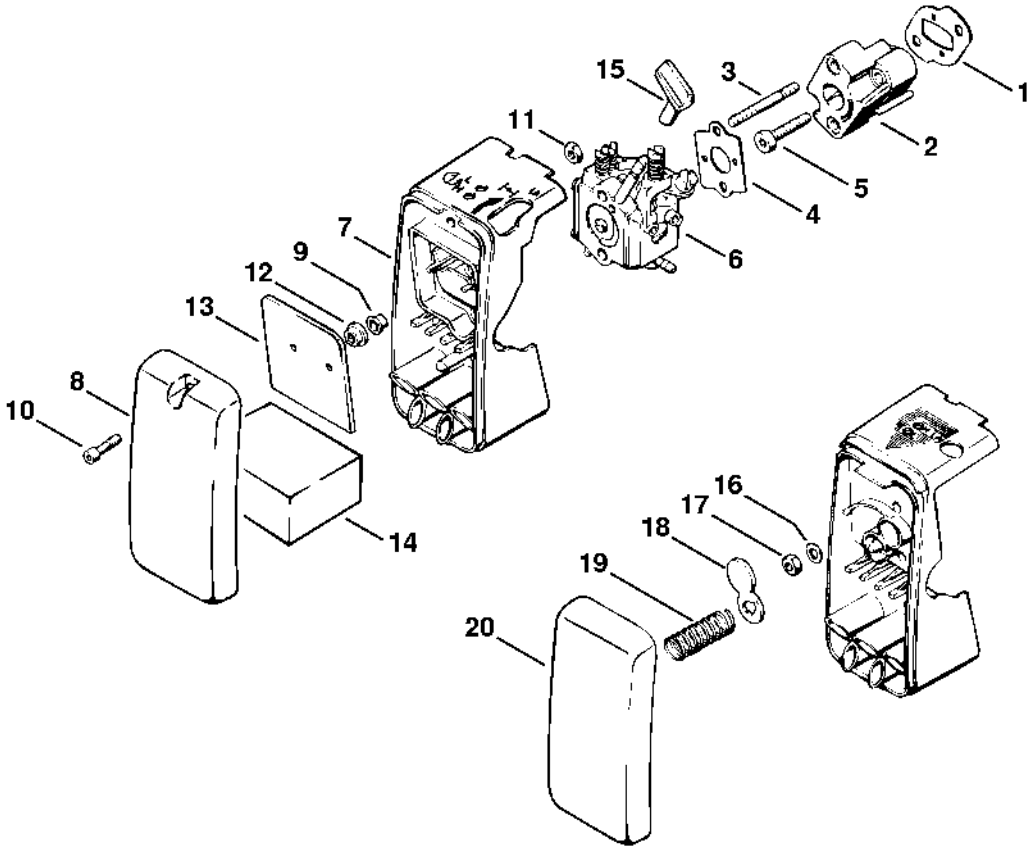

Carburateur Walbro

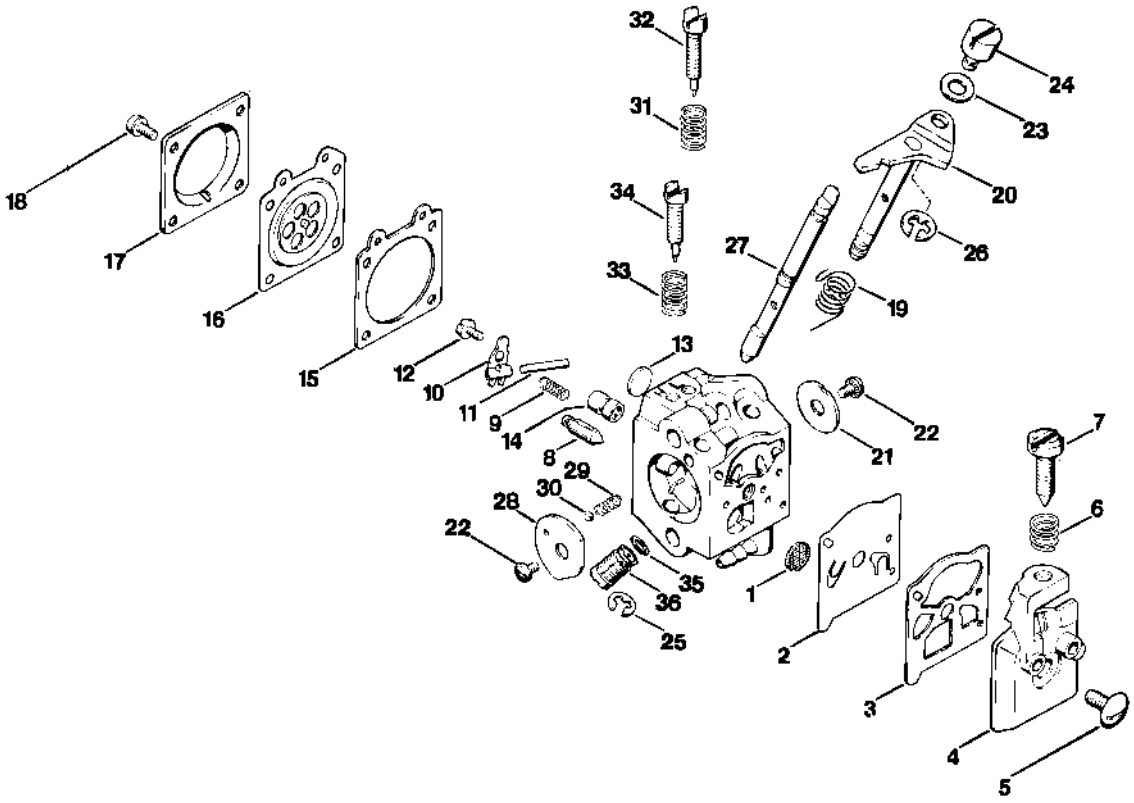

Poignée

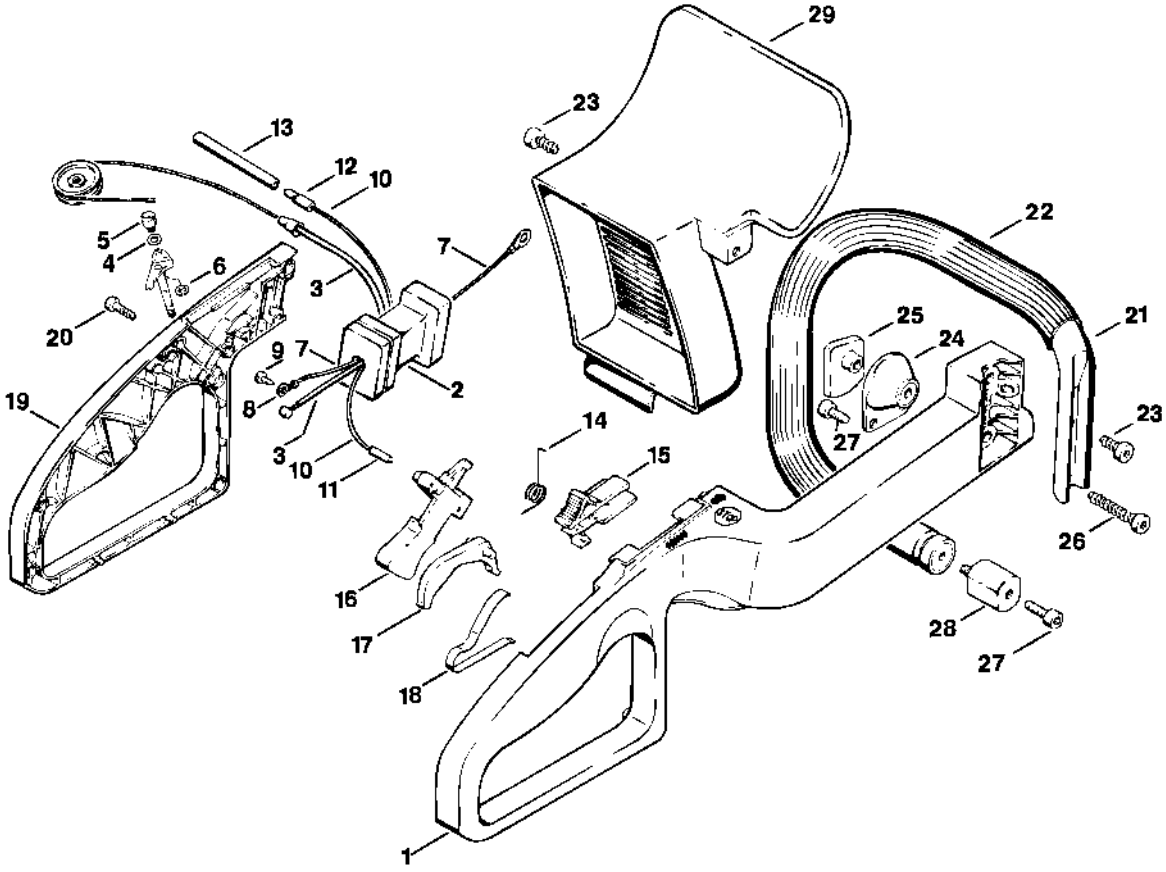
29
23
13
12
10
22
5
4
6
7
3
20
25
24
21
9
7
2
19
8
14
23
3
10
11
15
27
26
16
17
28
27
18
1

Carter de réducteur HS 60, Réservoir d'essence

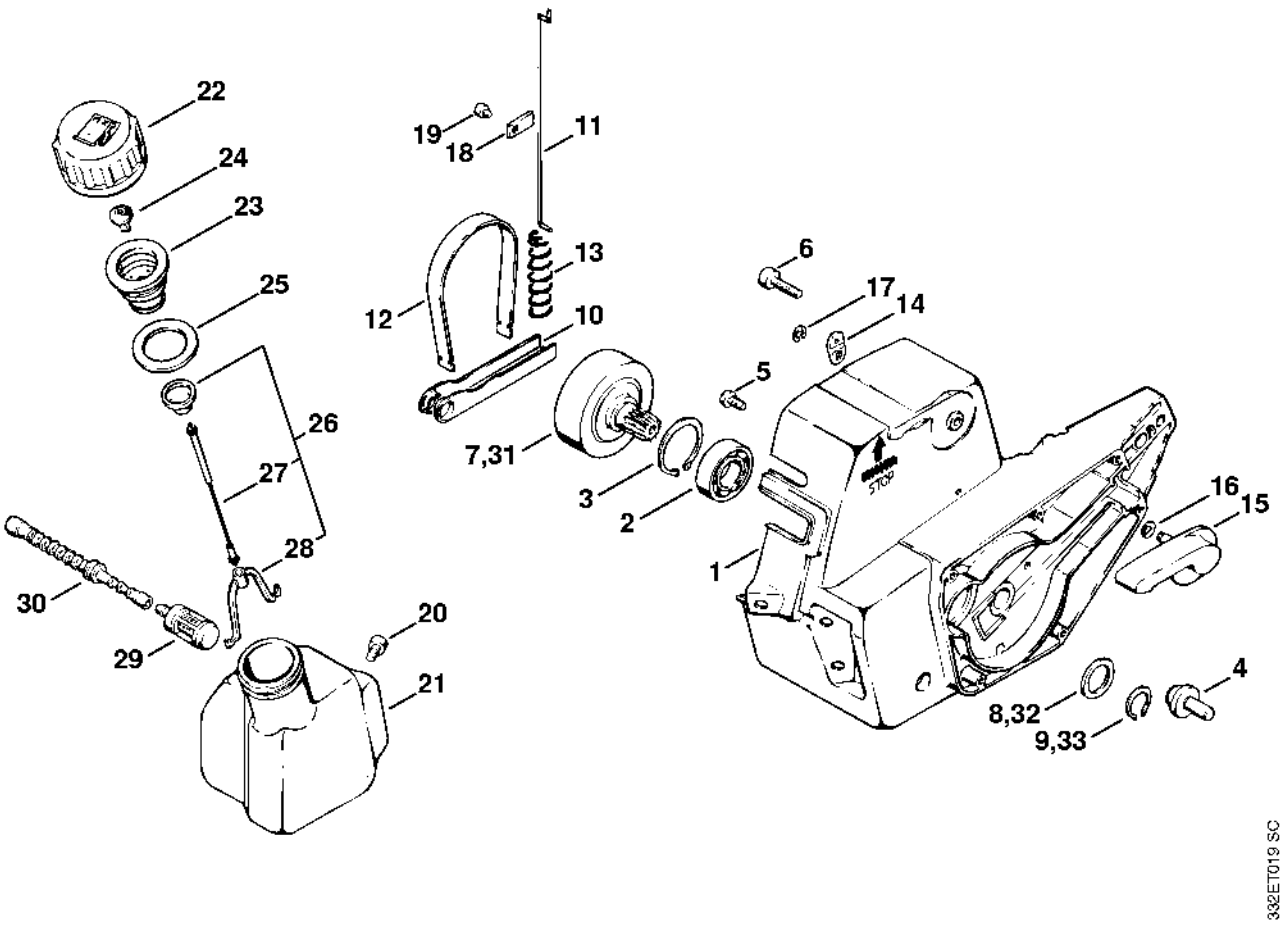

Barre de coupe HS 60, Outils, Accessoires optionnels

