Stihl
HS 46

Rozkres je dokumentace výrobce (© příslušný výrobce) a slouží k identifikaci dílů. Pro výběr dílu se vždy řiďte katalogovým číslem.

Carter, Cylindre, Embrayage

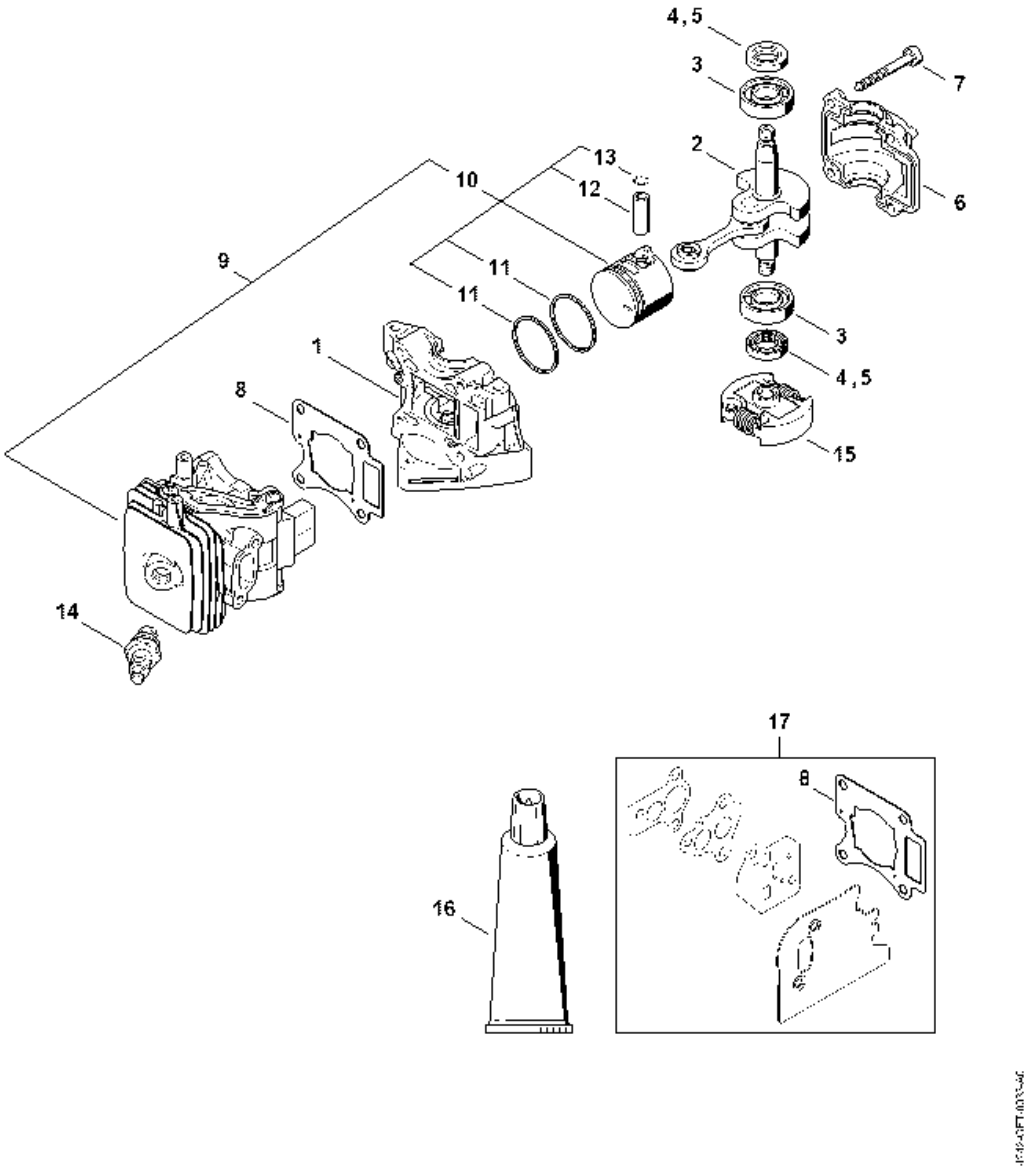

Dispositif d'allumage, Silencieux

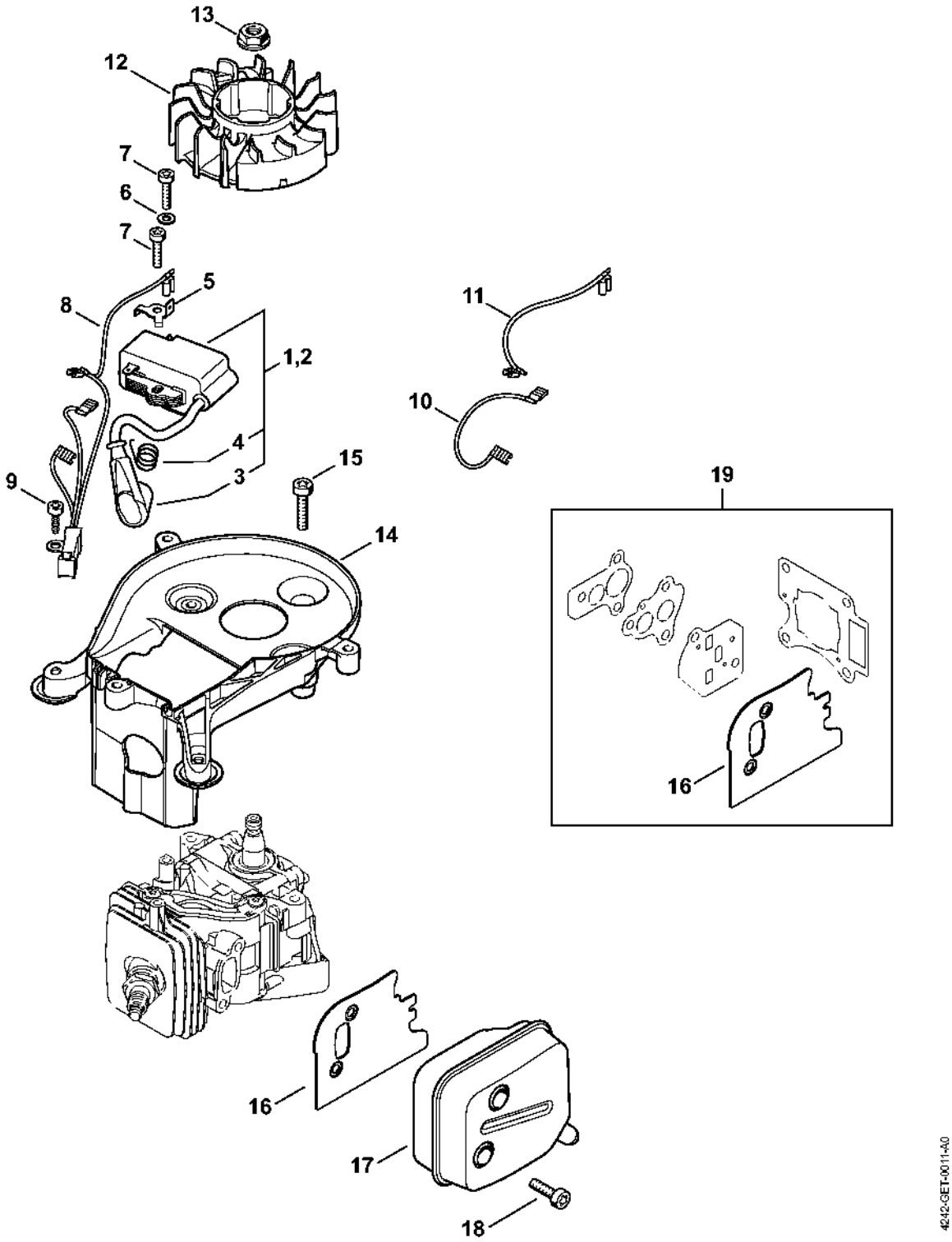

Dispositif de lancement

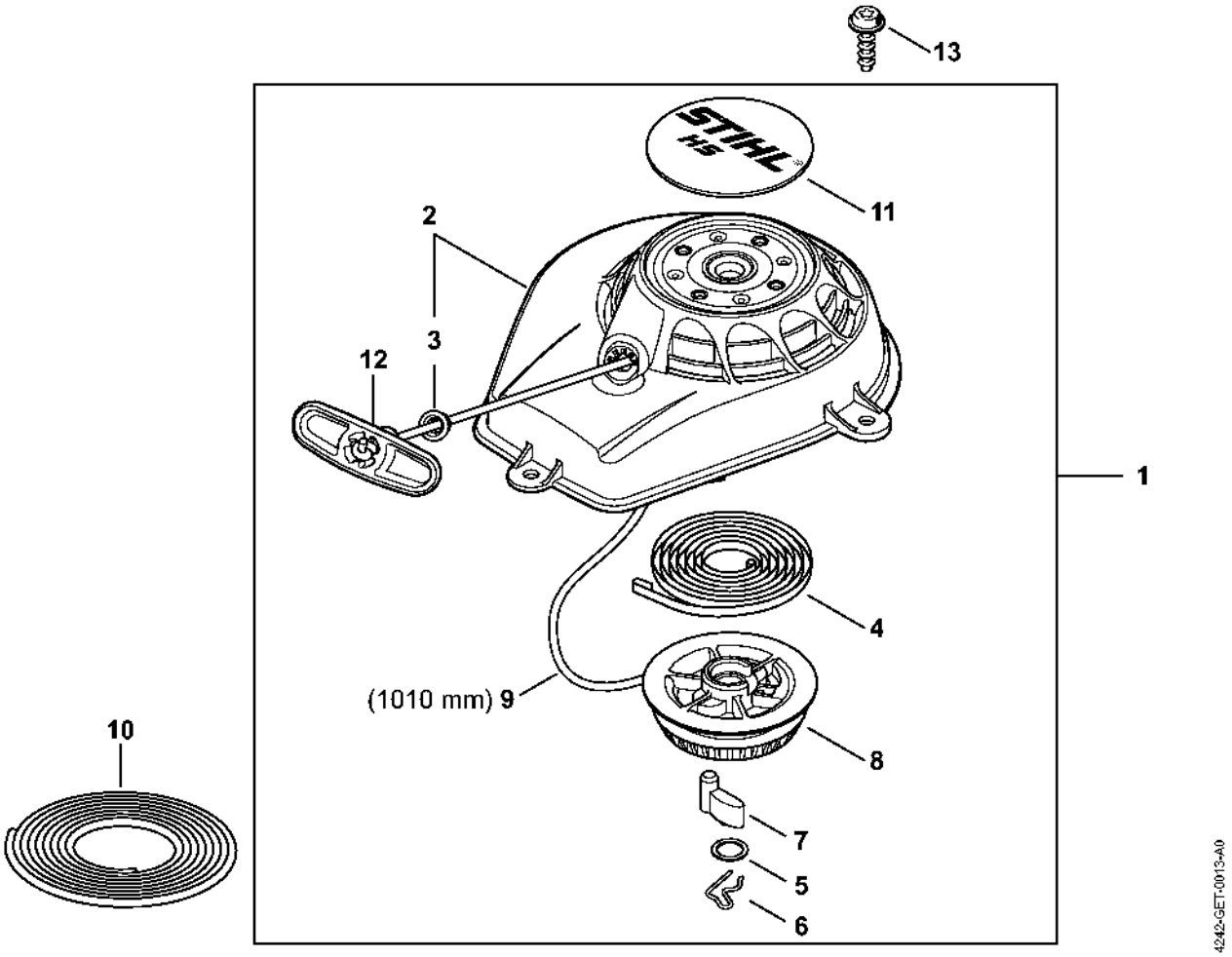

Bride intermédiaire, Filtre à air

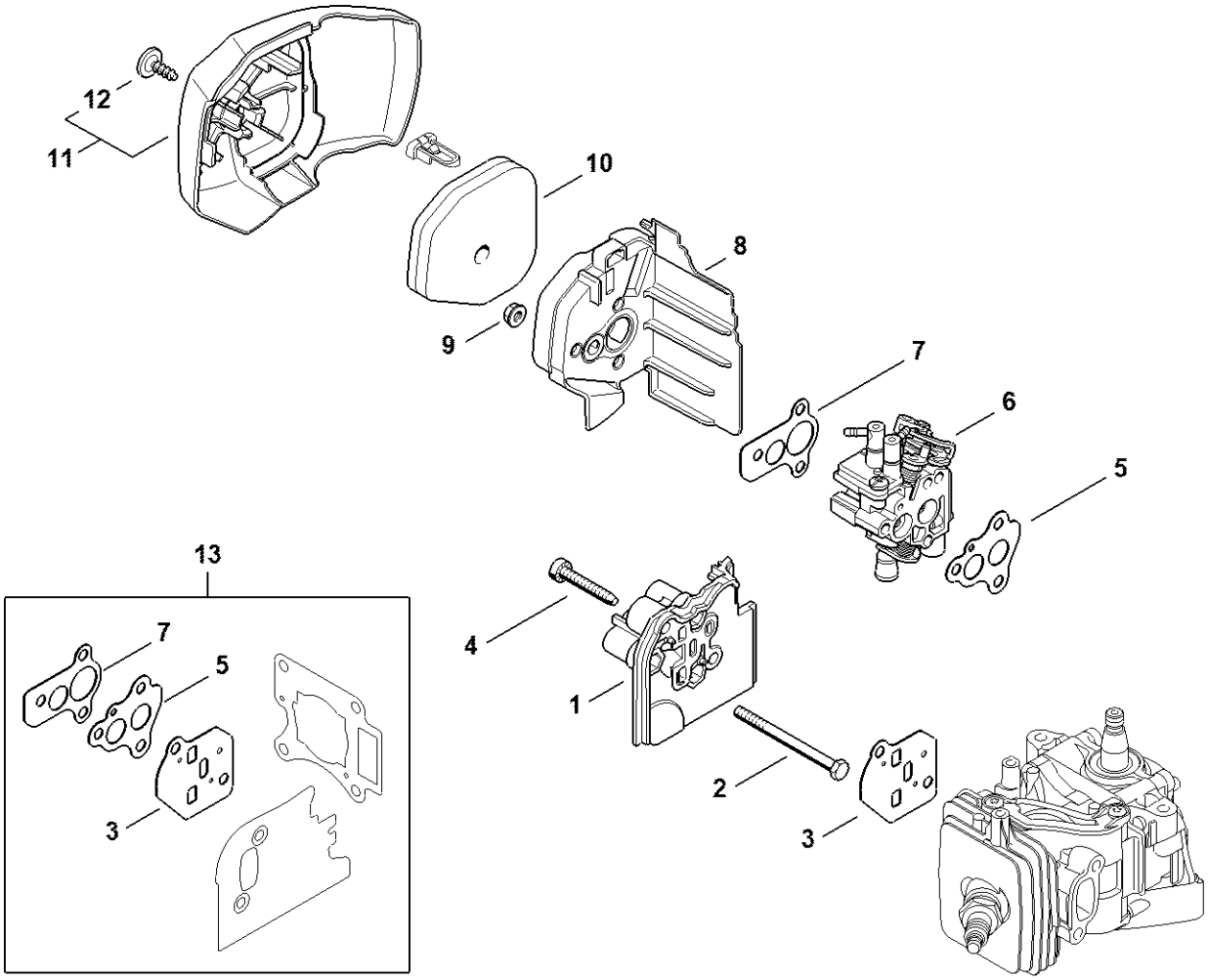

4242-GET-0015-A2

Carburateur 4242/01

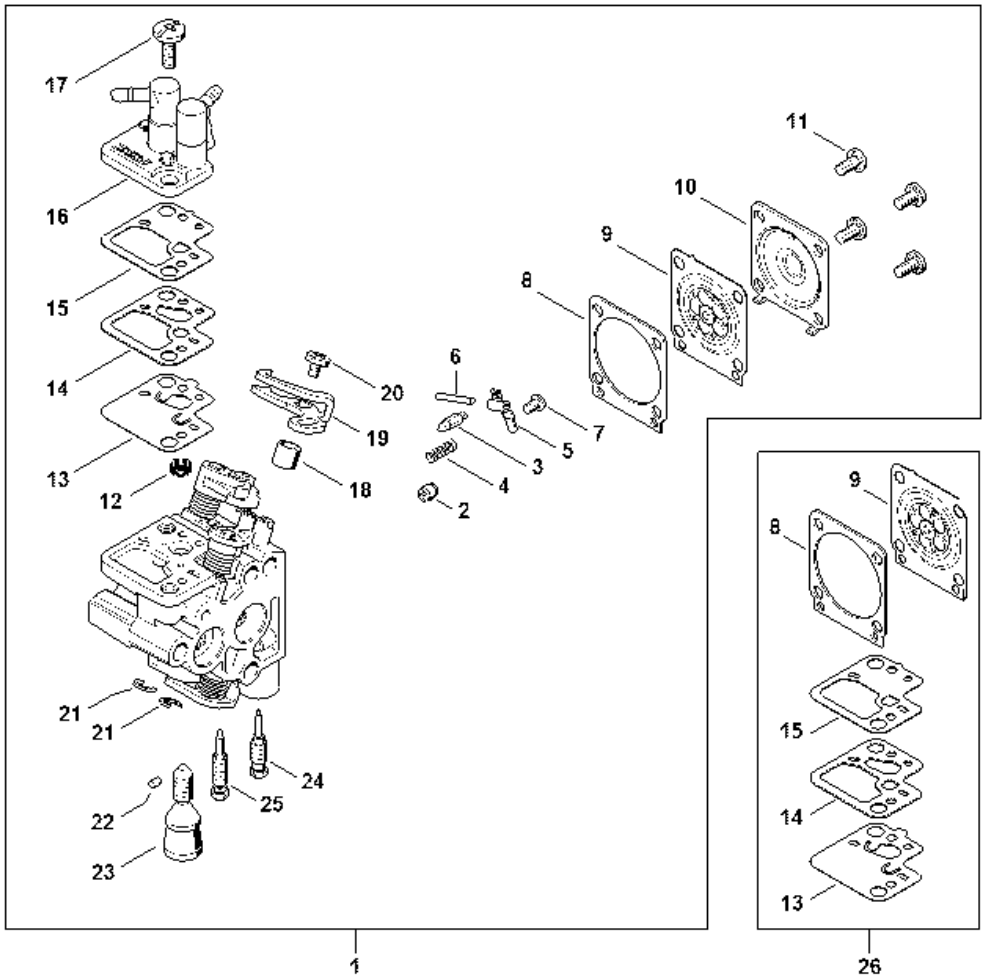

Carburateur C1T-S195

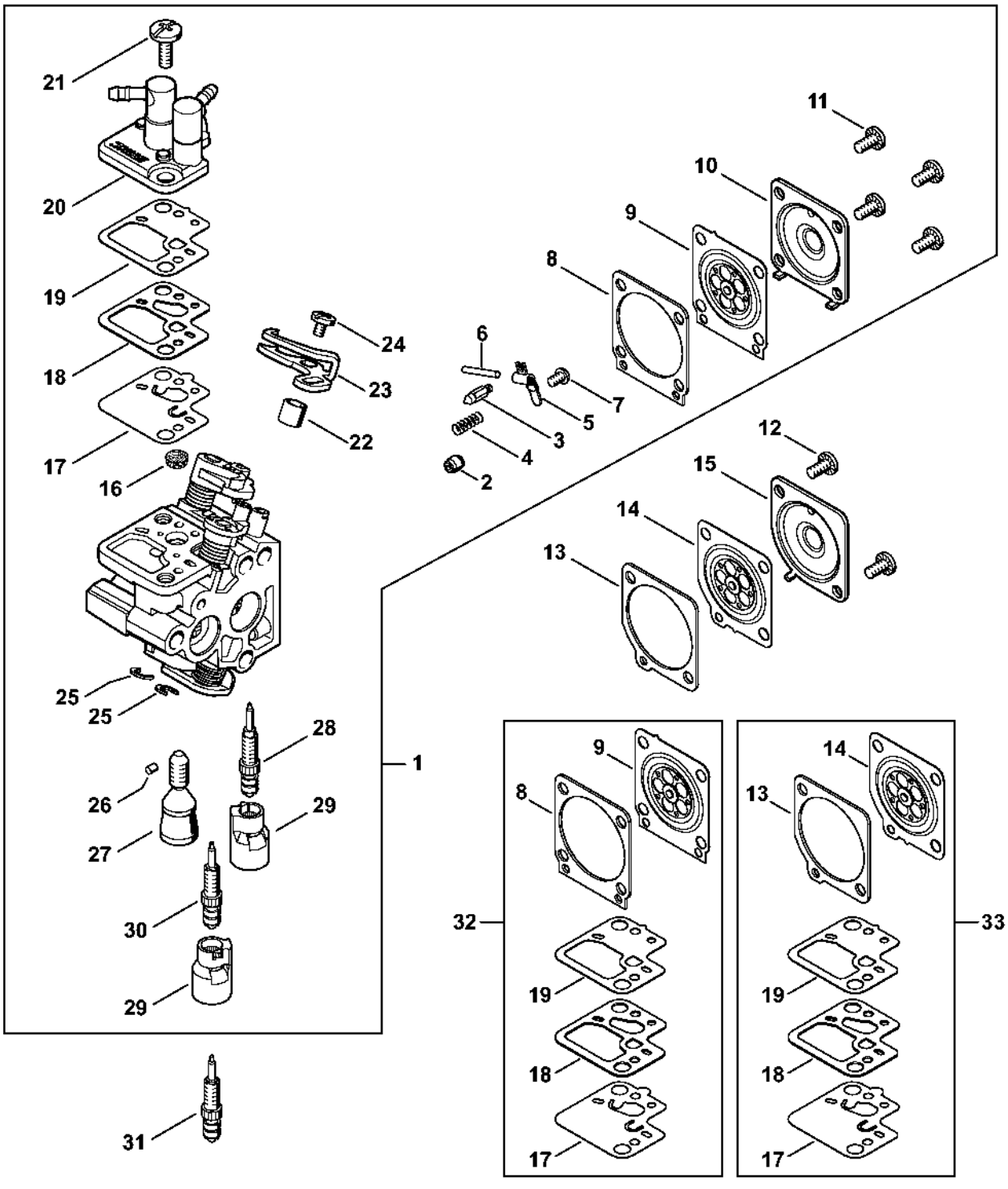

Carter de poignée, Réservoir d'essence

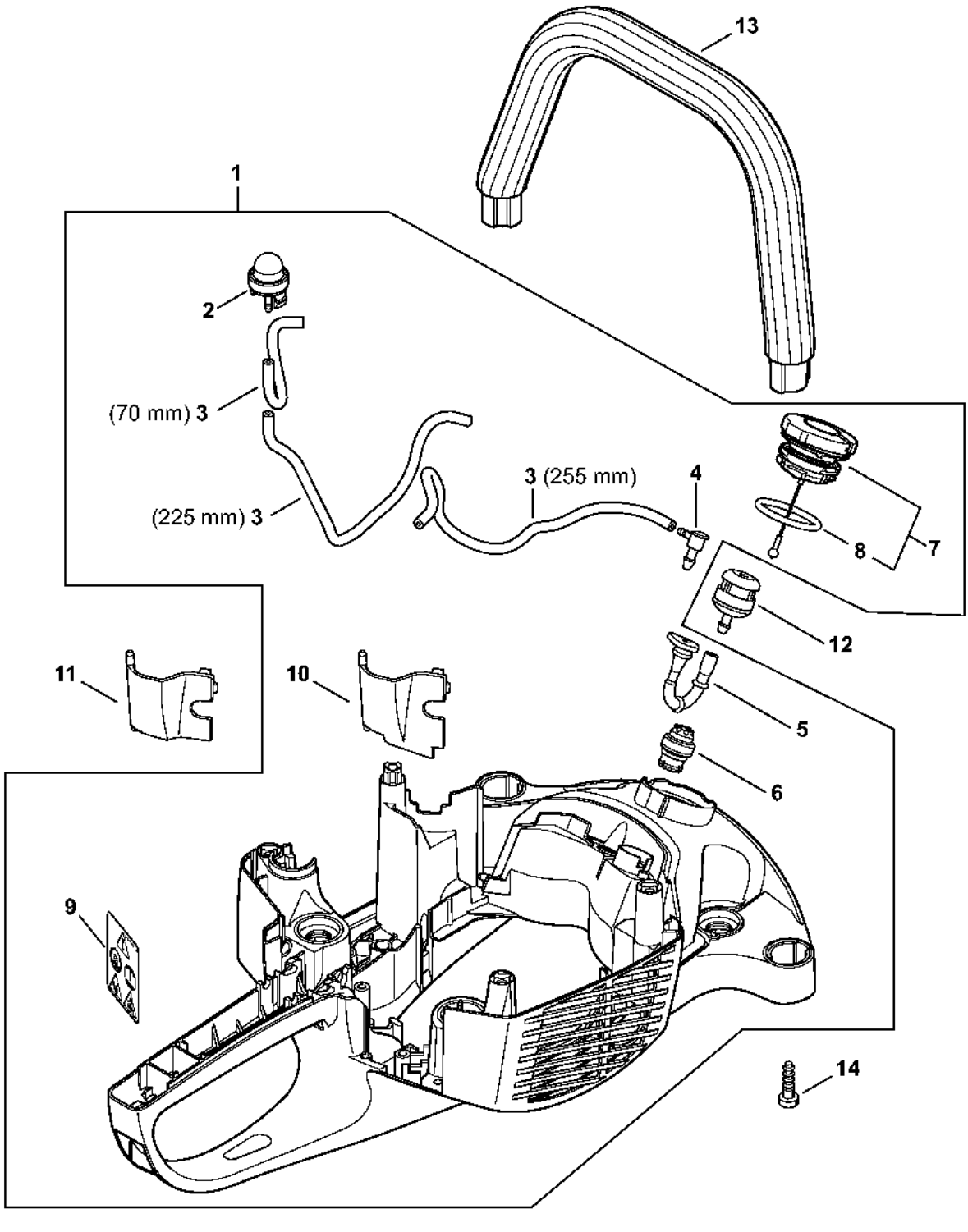

Carter de poignée, Réservoir d'essence

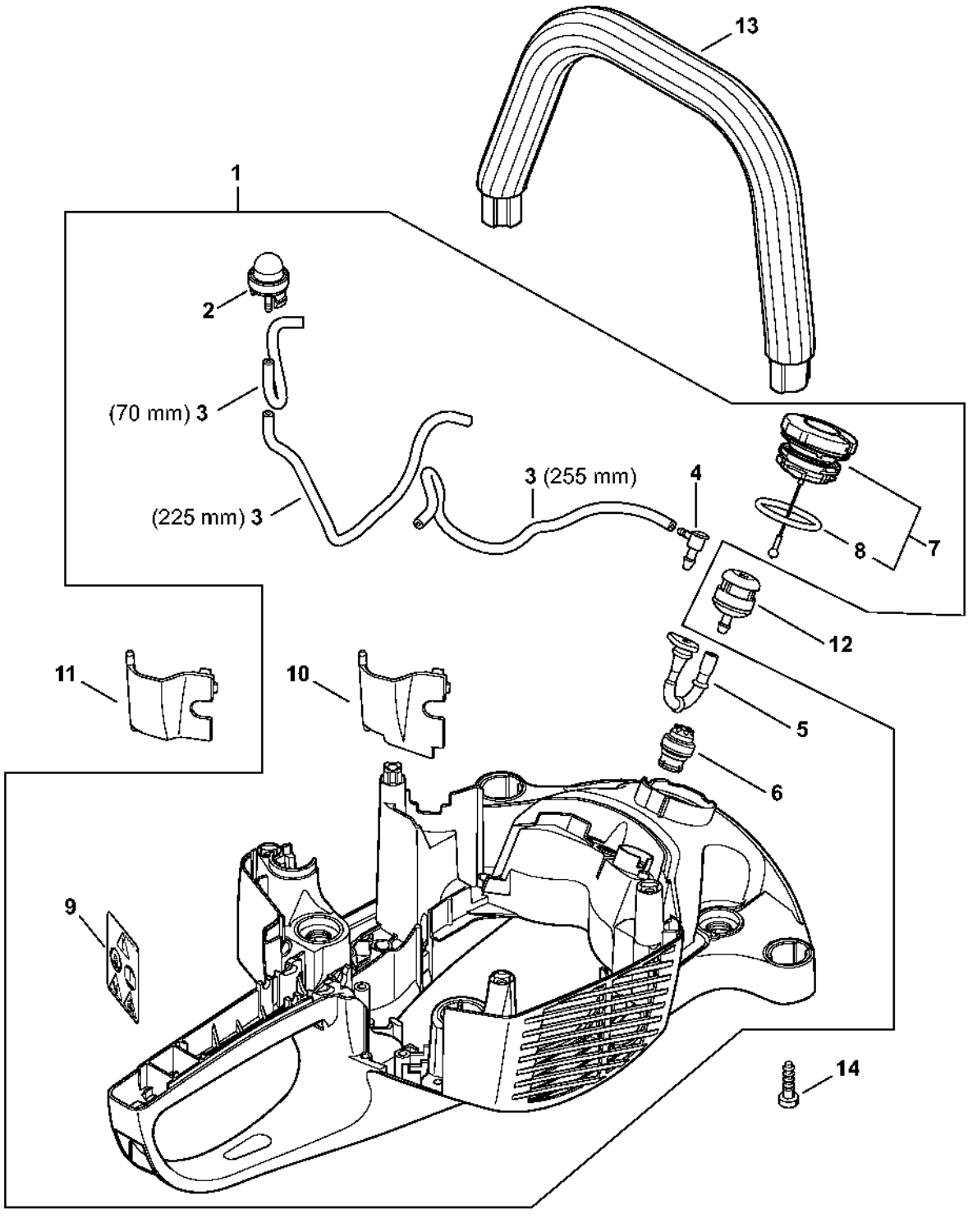

Système AV, Commande des gaz

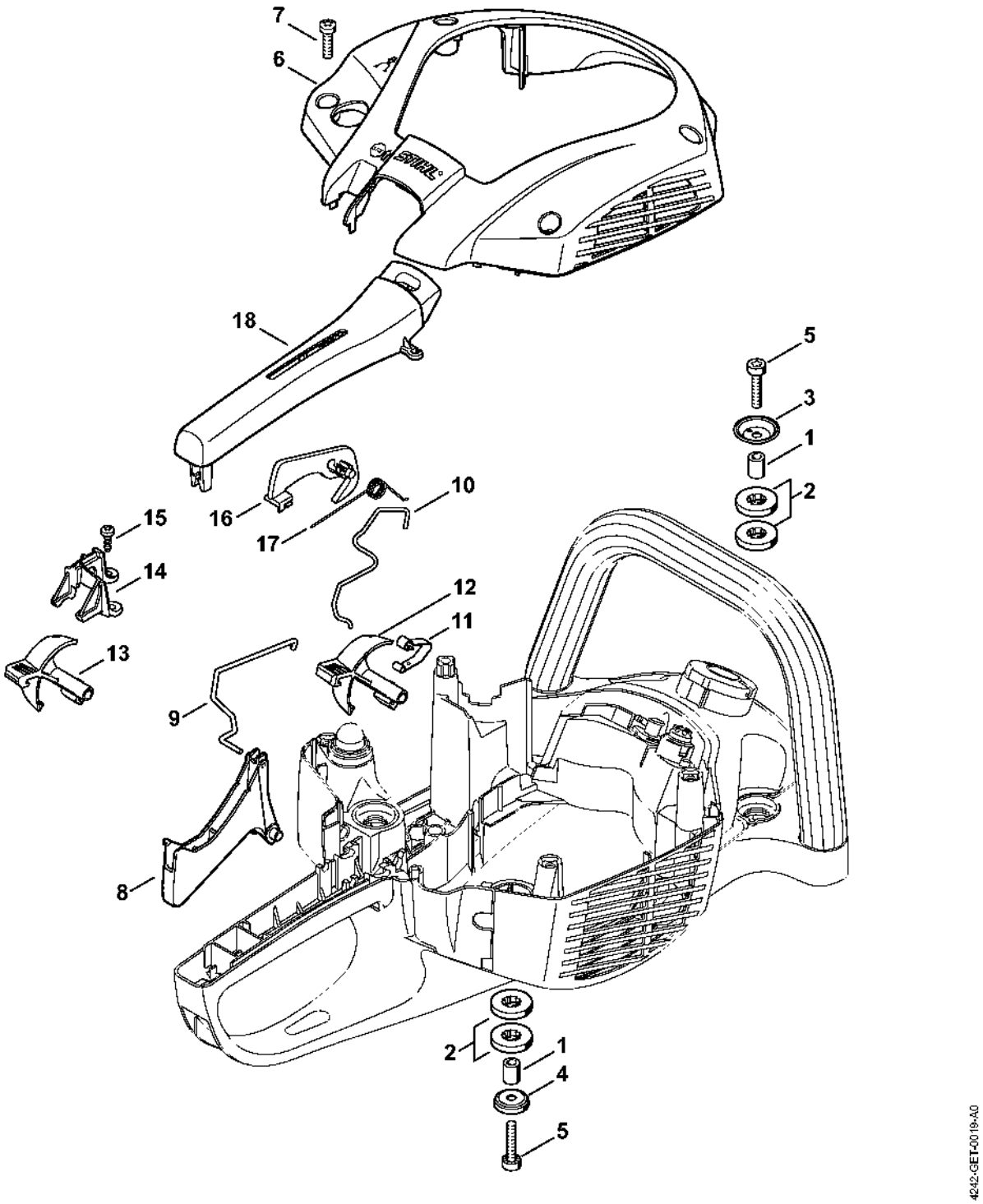

Réducteur, Barre de coupe 450 mm

