Stihl
HS 45

Rozkres je dokumentace výrobce (© příslušný výrobce) a slouží k identifikaci dílů. Pro výběr dílu se vždy řiďte katalogovým číslem.

Carter, Cylindre

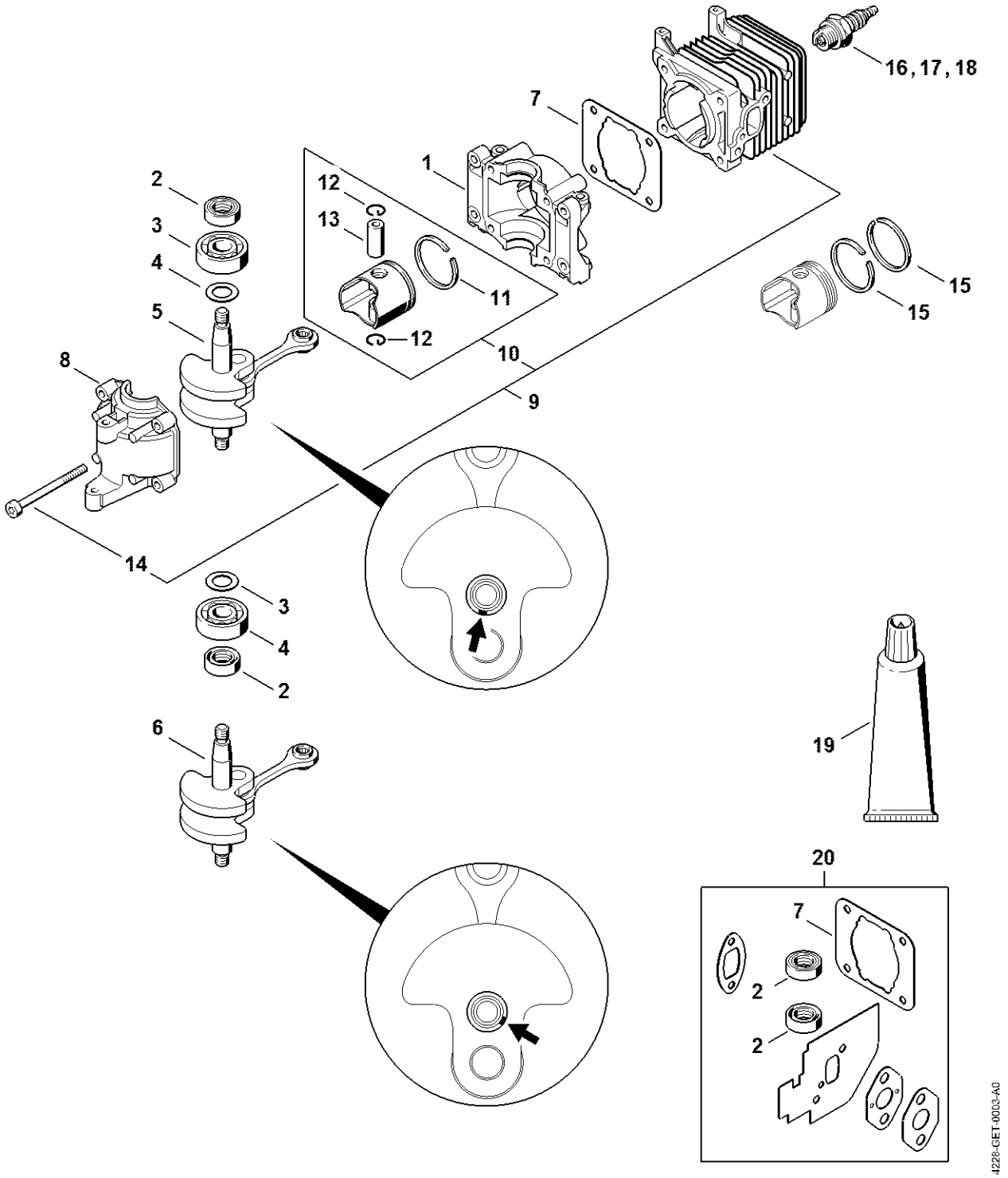

Dispositif d'allumage, Silencieux

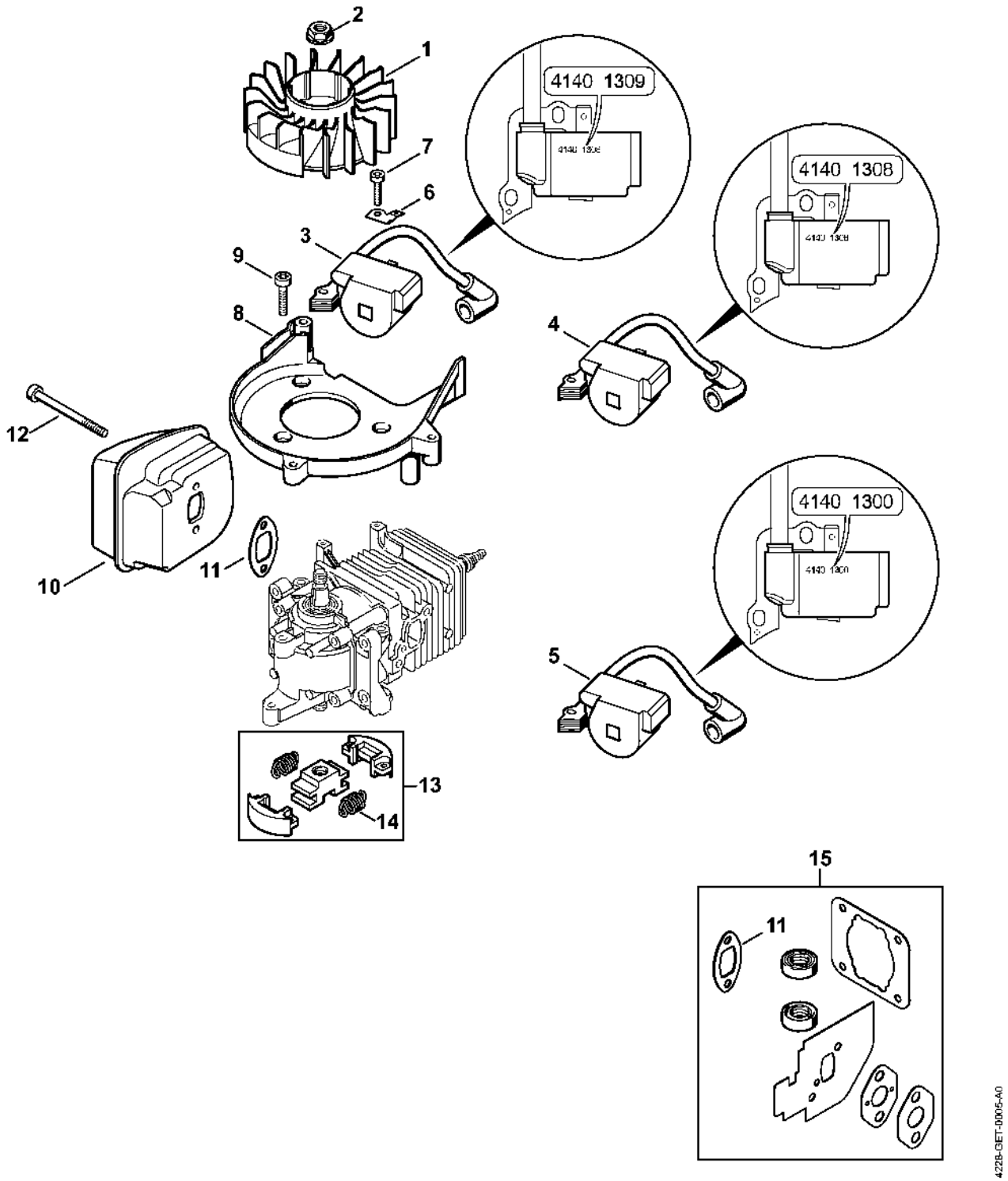

Filtre à air, Bride intermédiaire

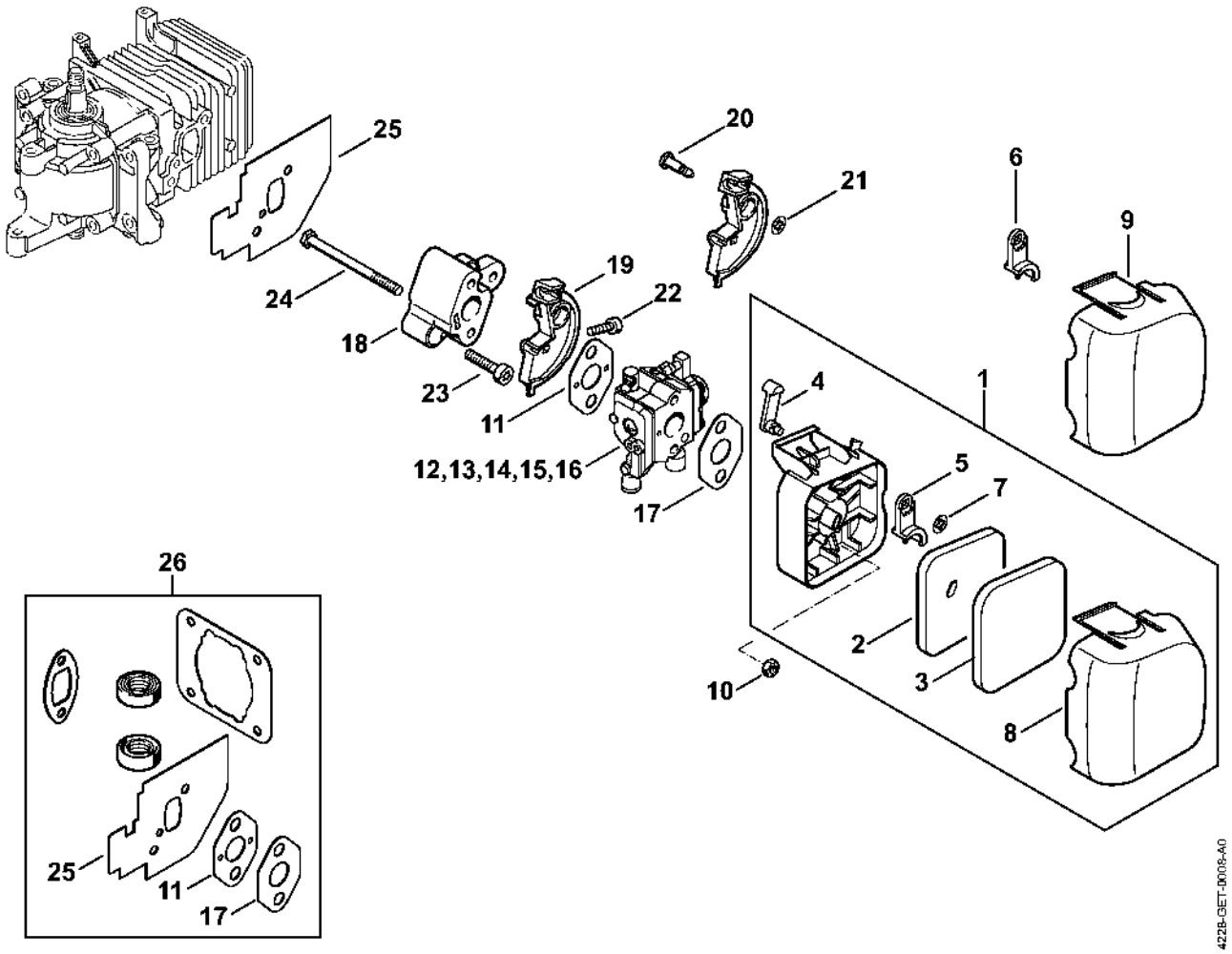

Réservoir d'essence

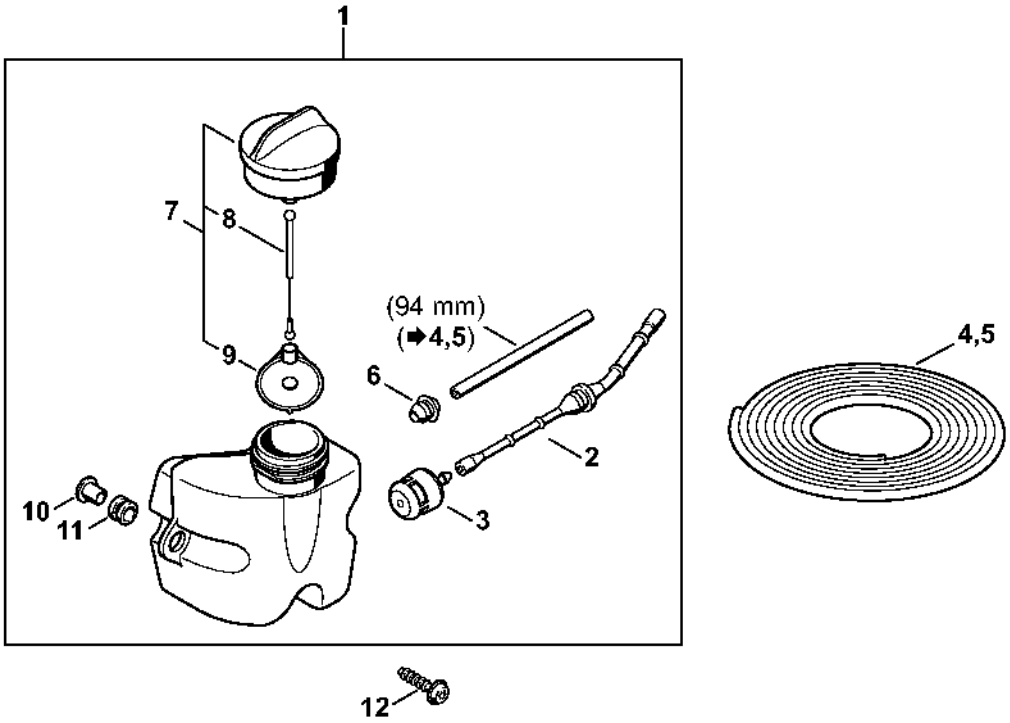

422B-GET-0011-A0

Dispositif de lancement, Carter de poignée

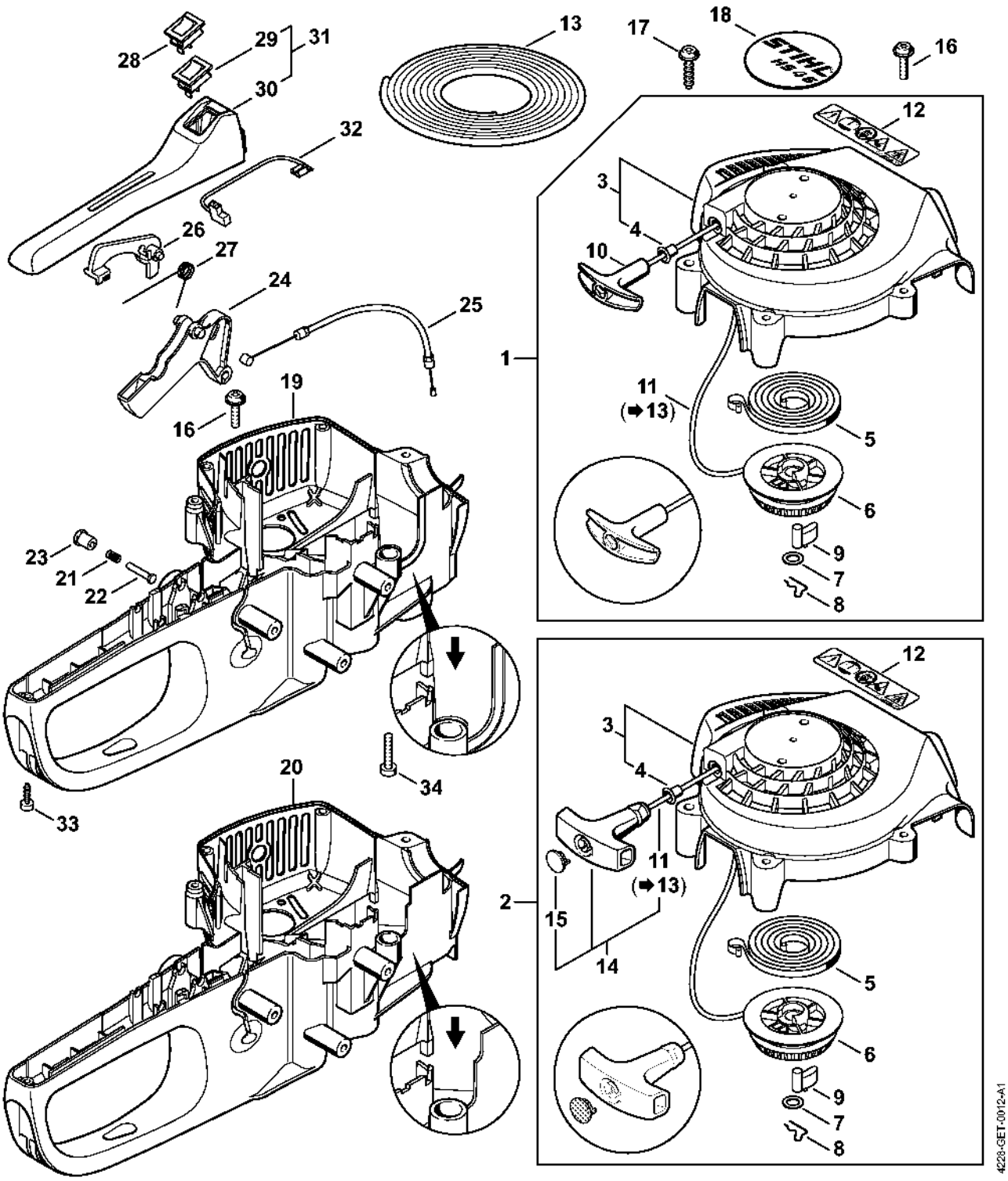

Carburateur C1Q-S169, C1Q-S170, C1Q-S70, C1Q-S150

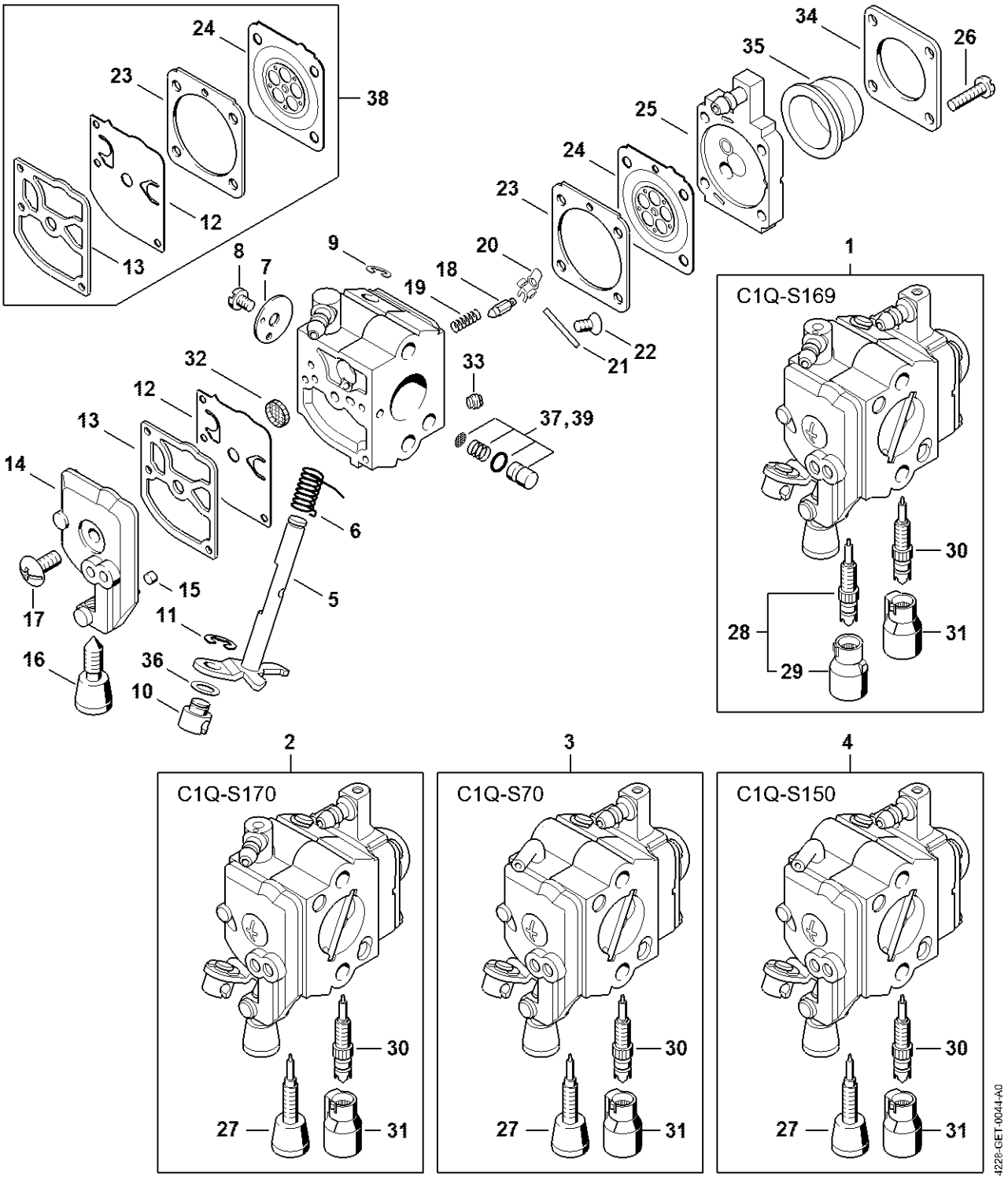

Carburateur C1Q-S67

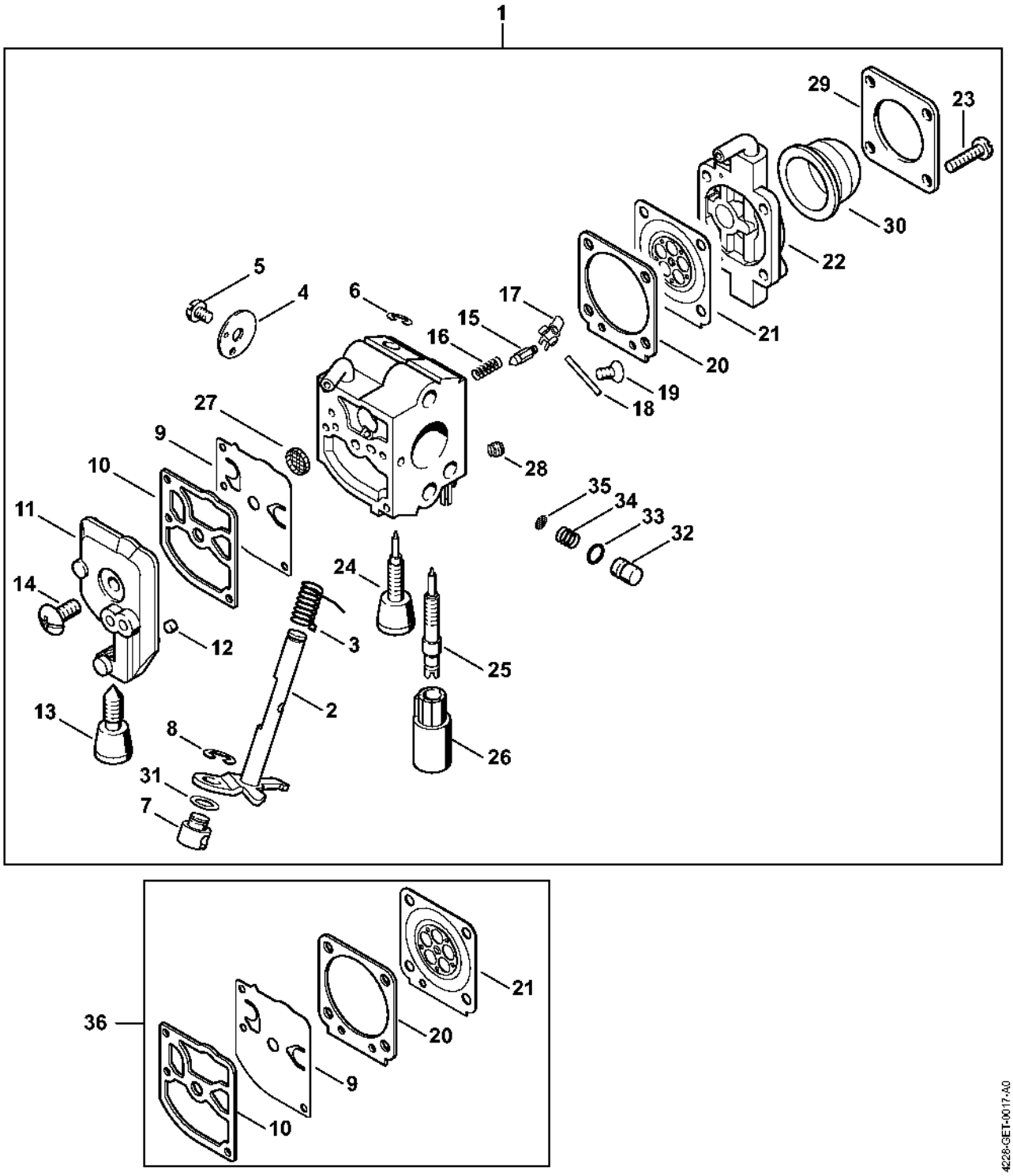

Carburateur C1Q-S54

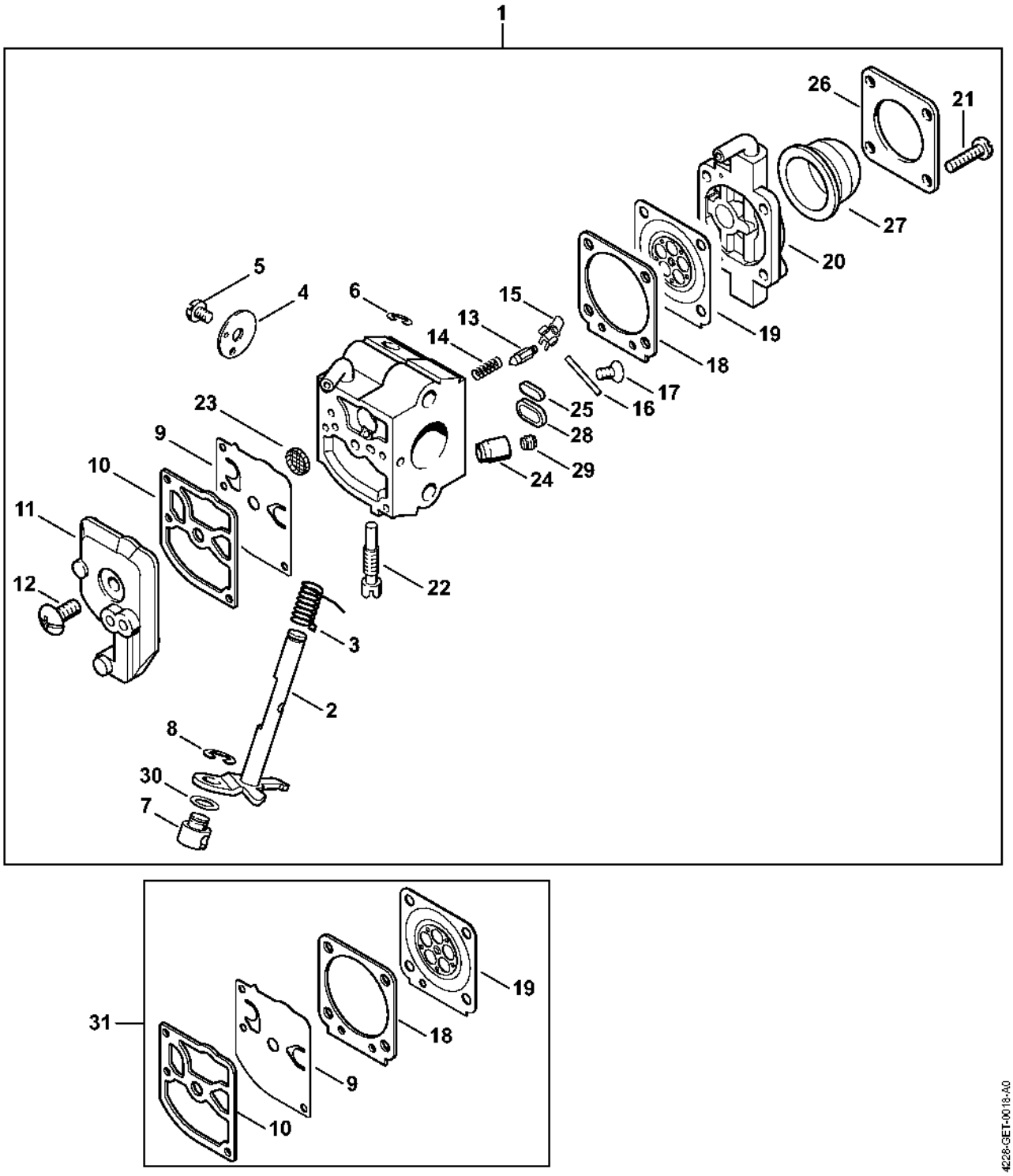

Carburateur C1Q-S49

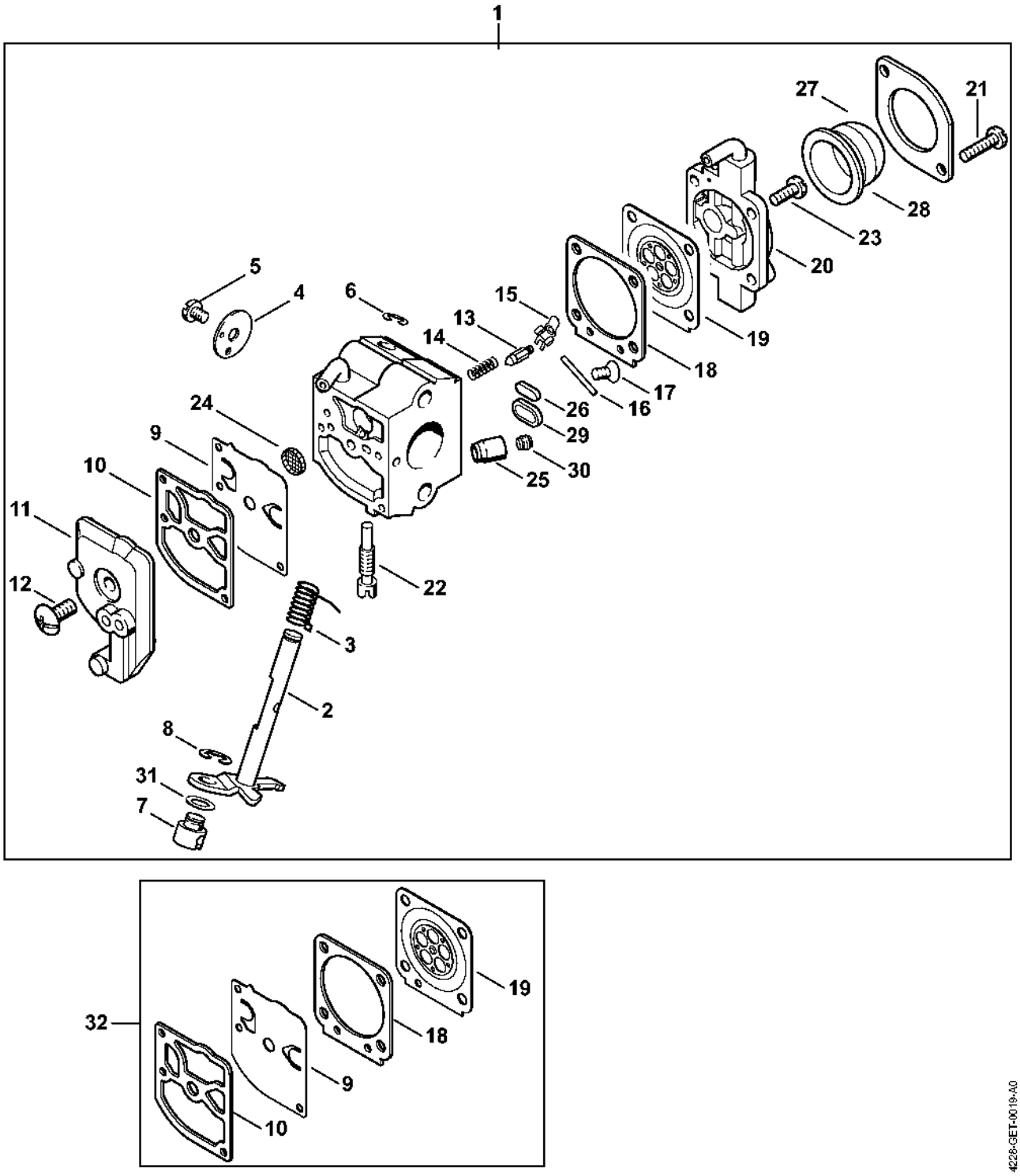

4228-GET-0019-A0

Réducteur, Poignée tubulaire avec protège-main

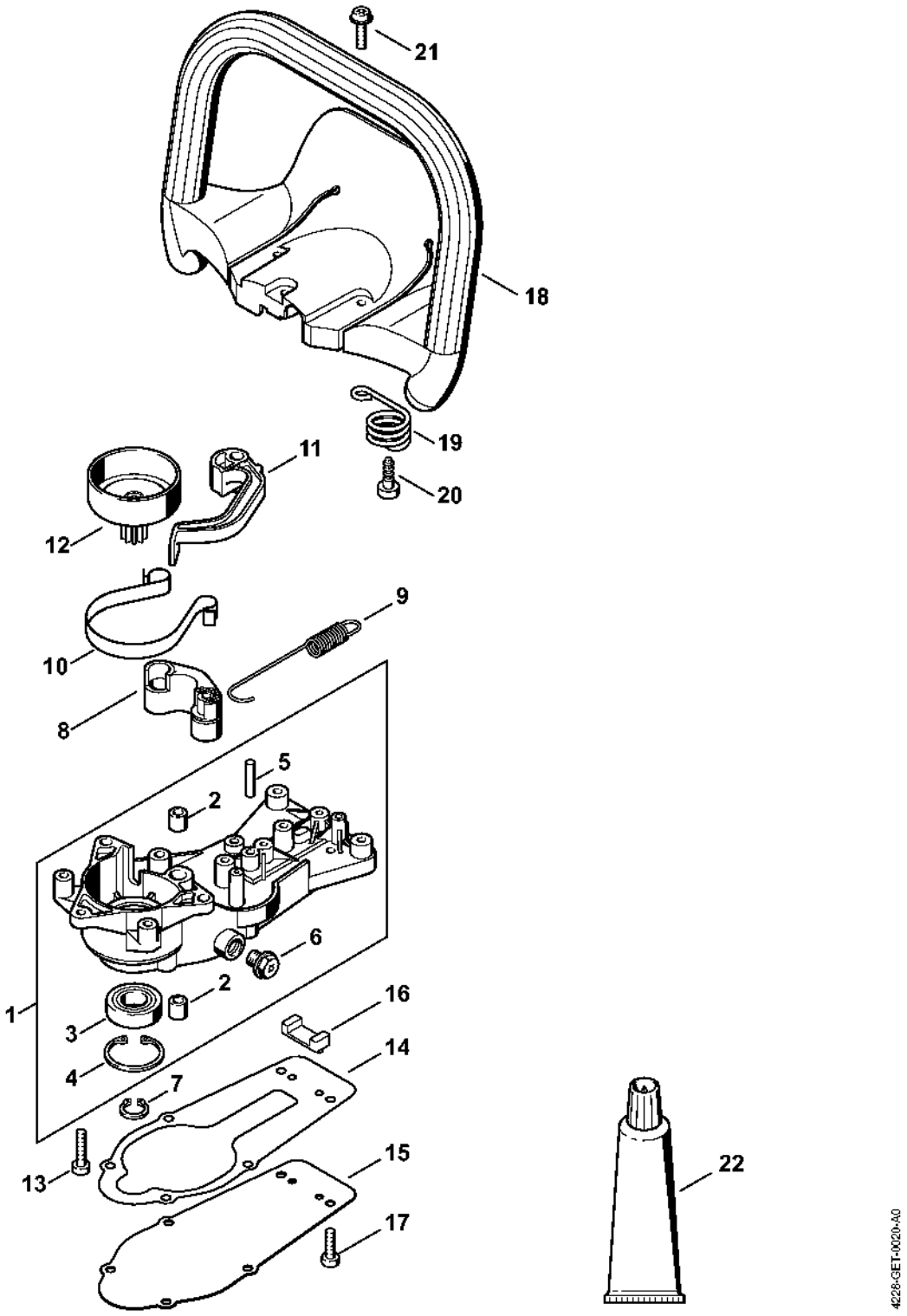

Barre de coupe, Outils

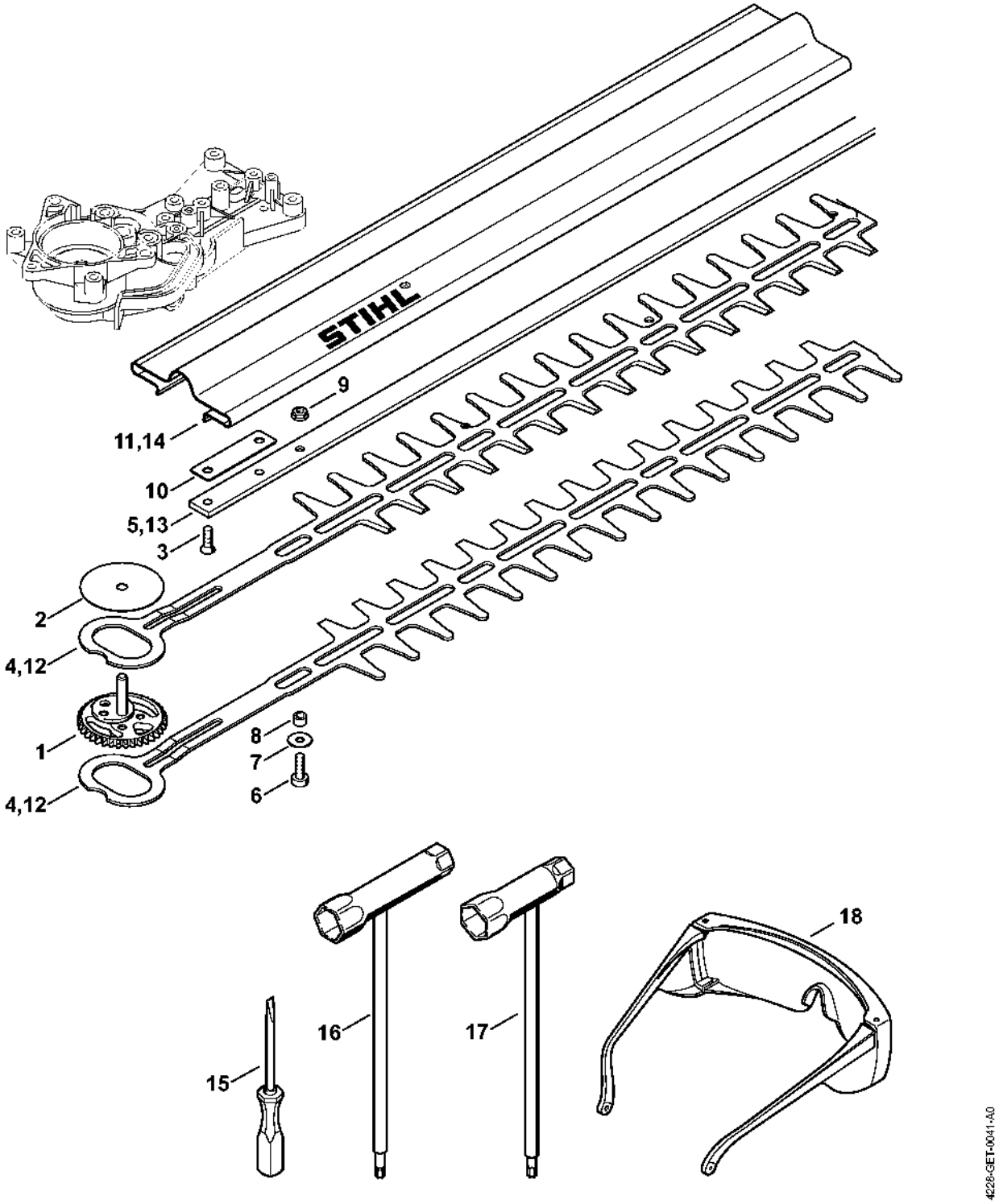

Déflecteur

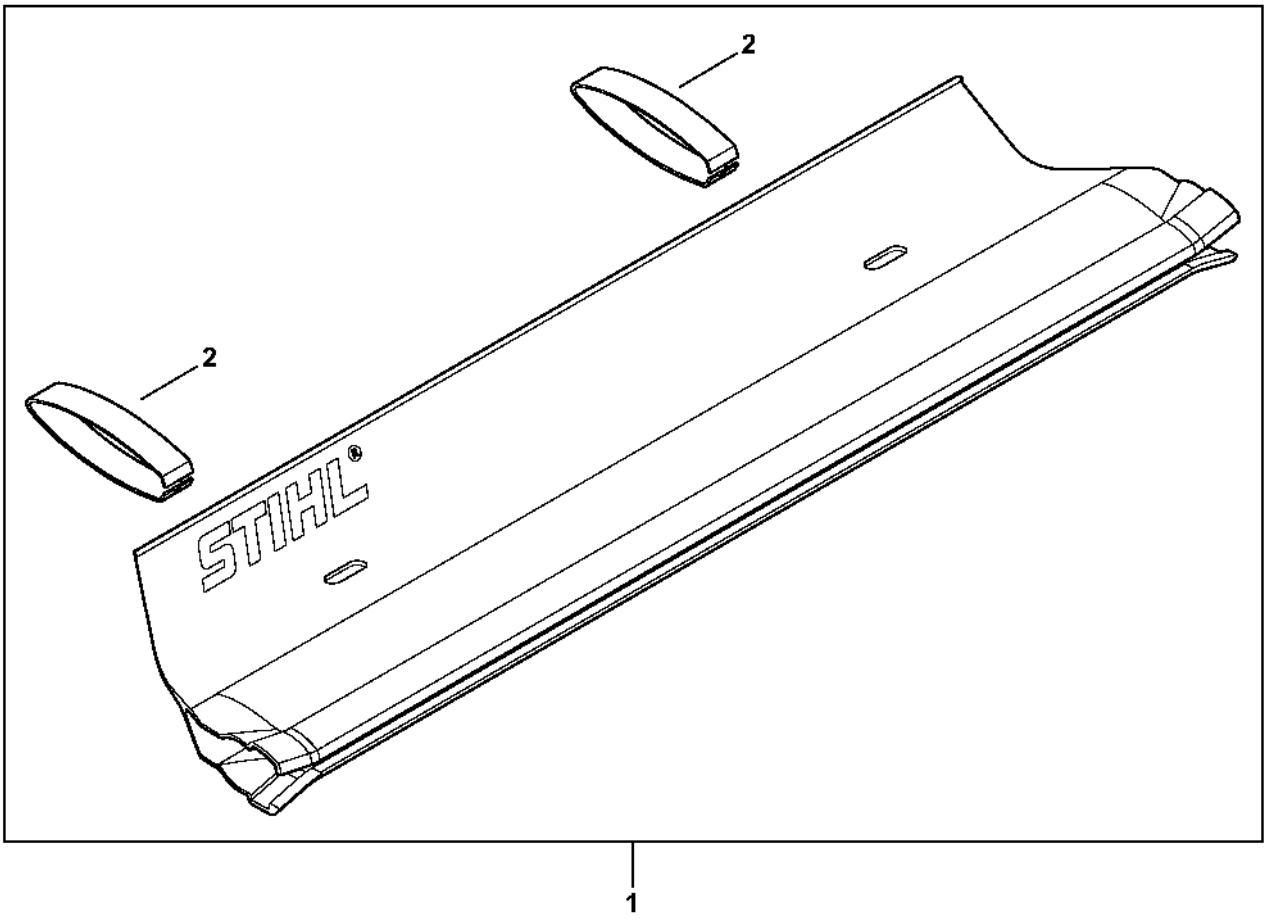

Numéro de machine

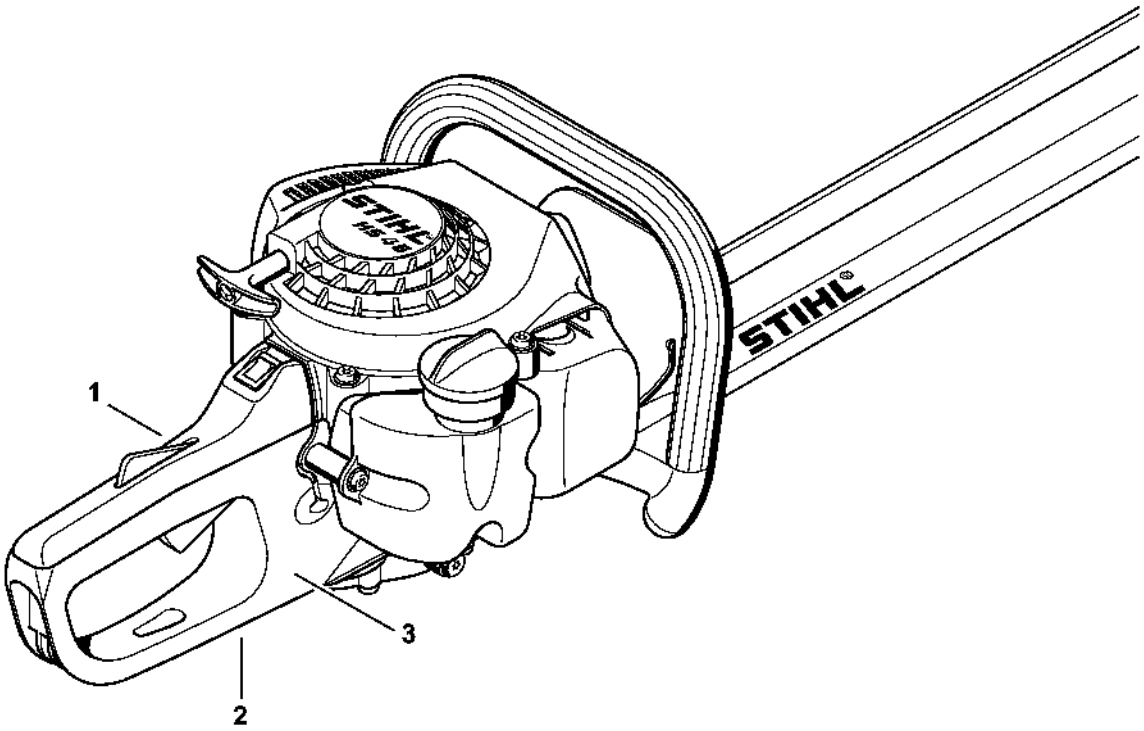

4228-GET-0025-A0