# Stihl
## FSE 52

Rozkres je dokumentace výrobce (© příslušný výrobce) a slouží k identifikaci dílů. Pro výběr dílu se vždy řiďte katalogovým číslem.

# Carter de poignée

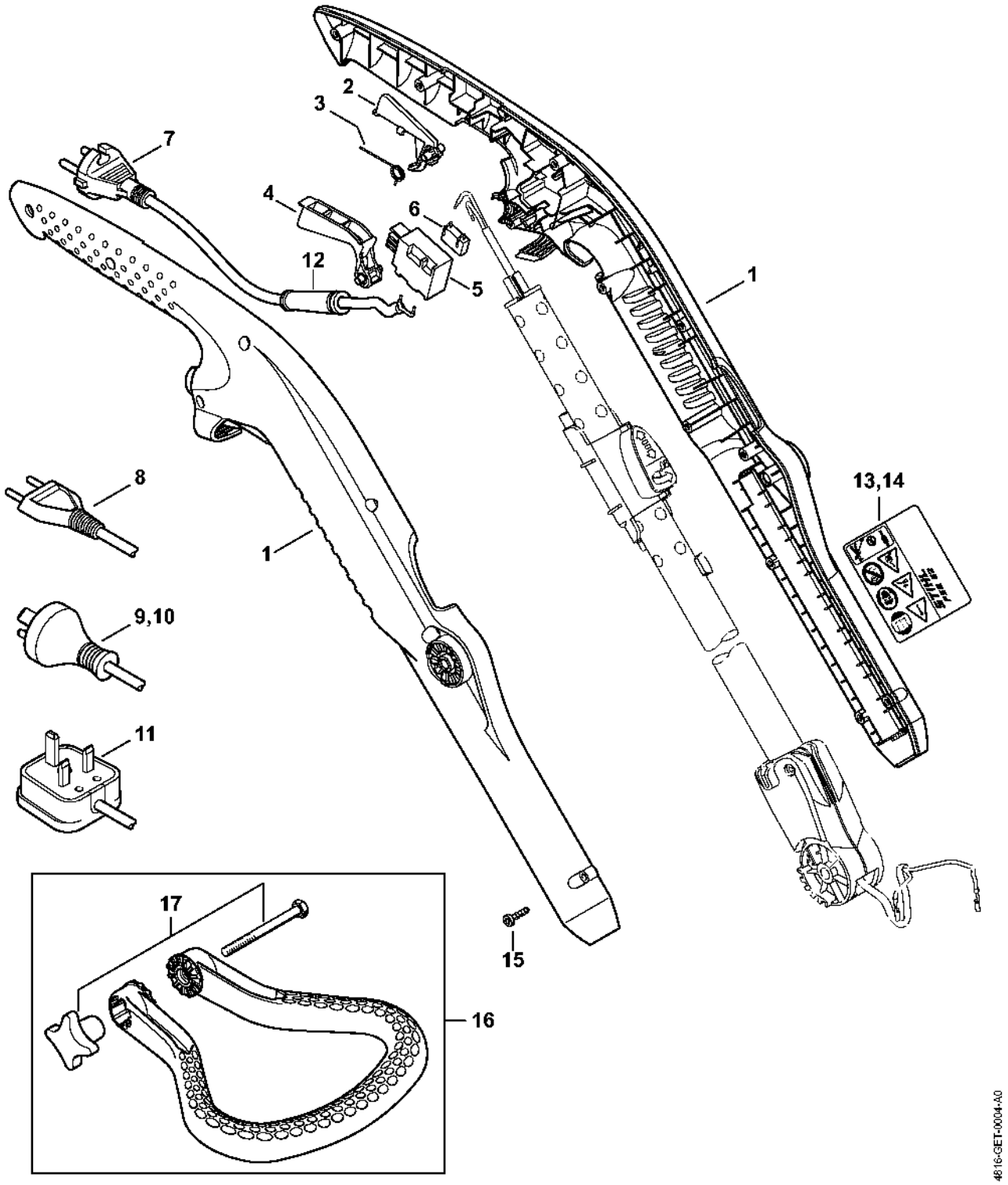

# Tube complet

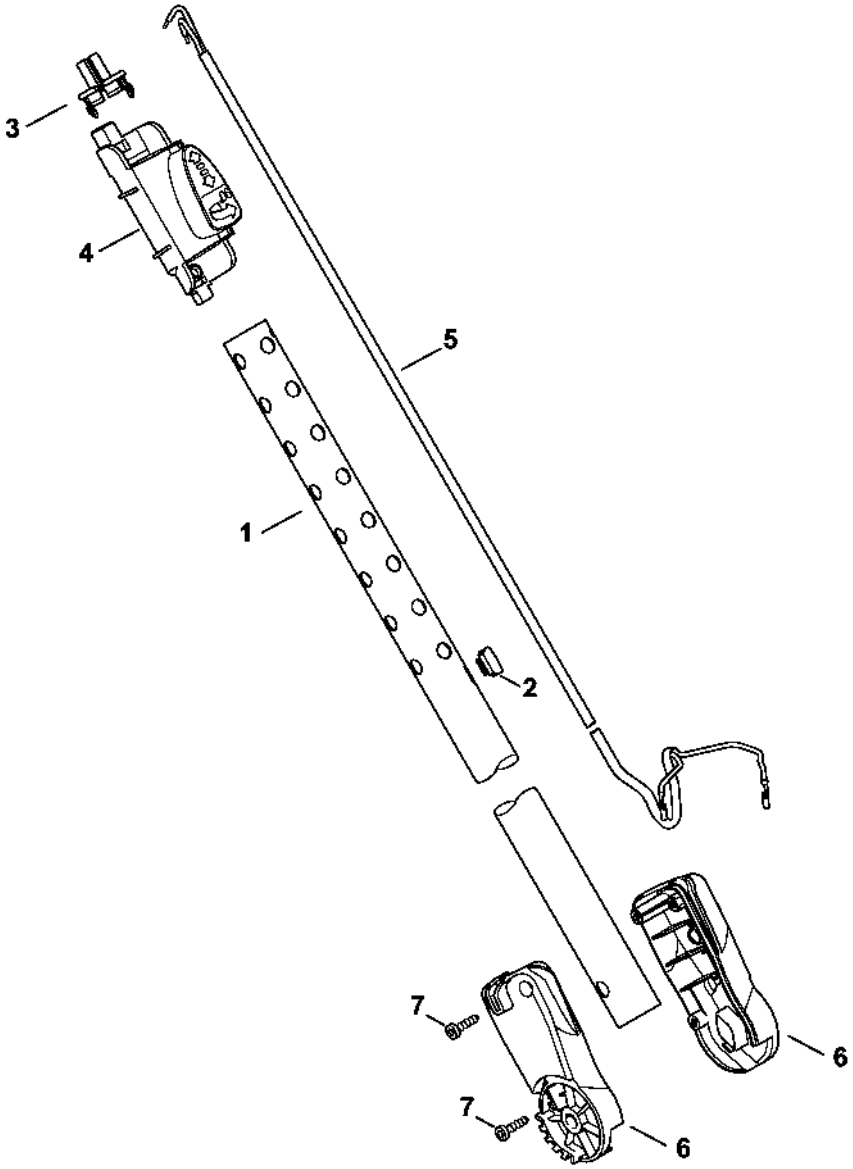

# Moteur électrique, Tête faucheuse

