Stihl
FSA 85

Rozkres je dokumentace výrobce (© příslušný výrobce) a slouží k identifikaci dílů. Pro výběr dílu se vždy řiďte katalogovým číslem.

Carter de poignée, recouvrement

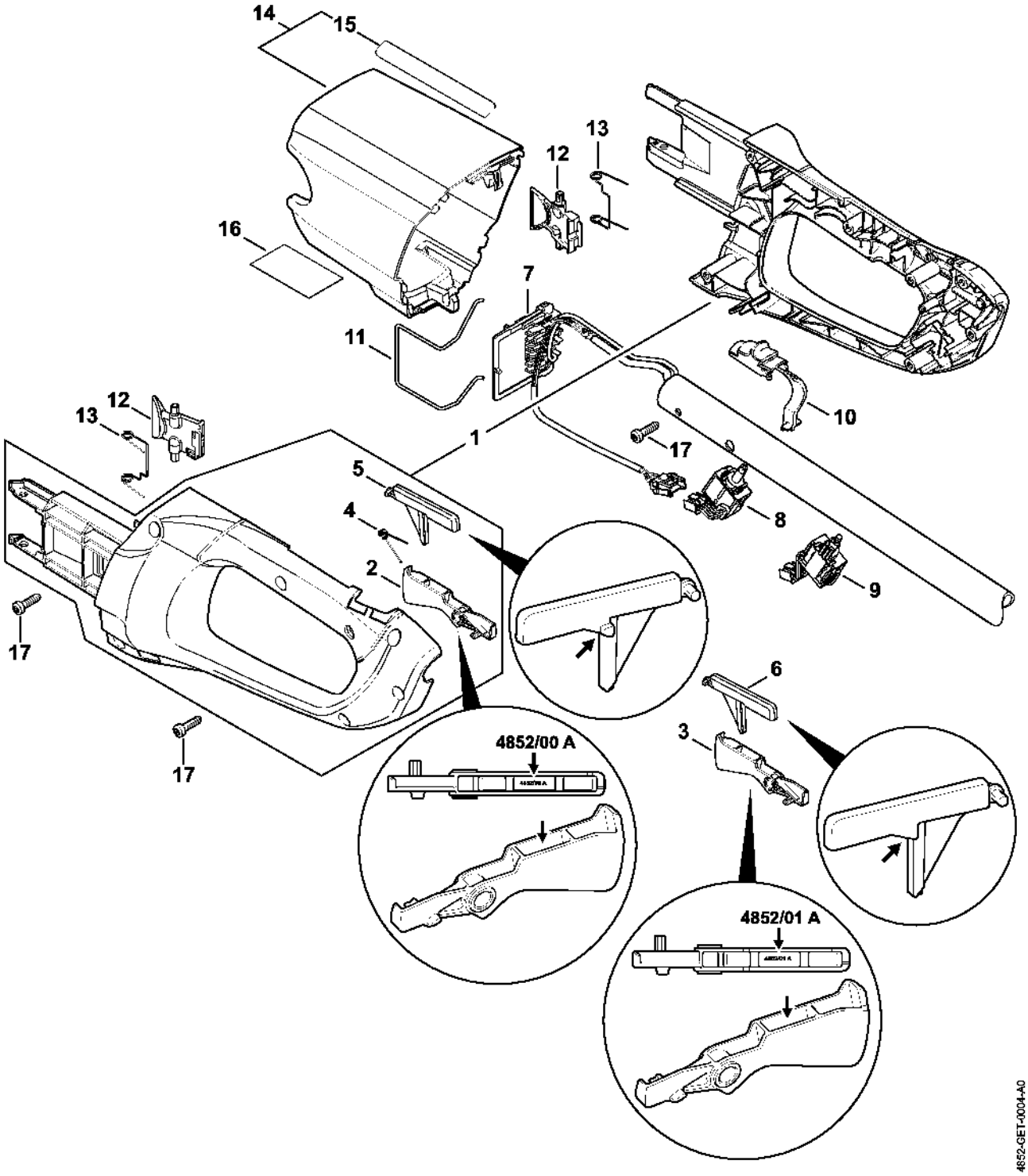

Tube complet, Poignée en arc

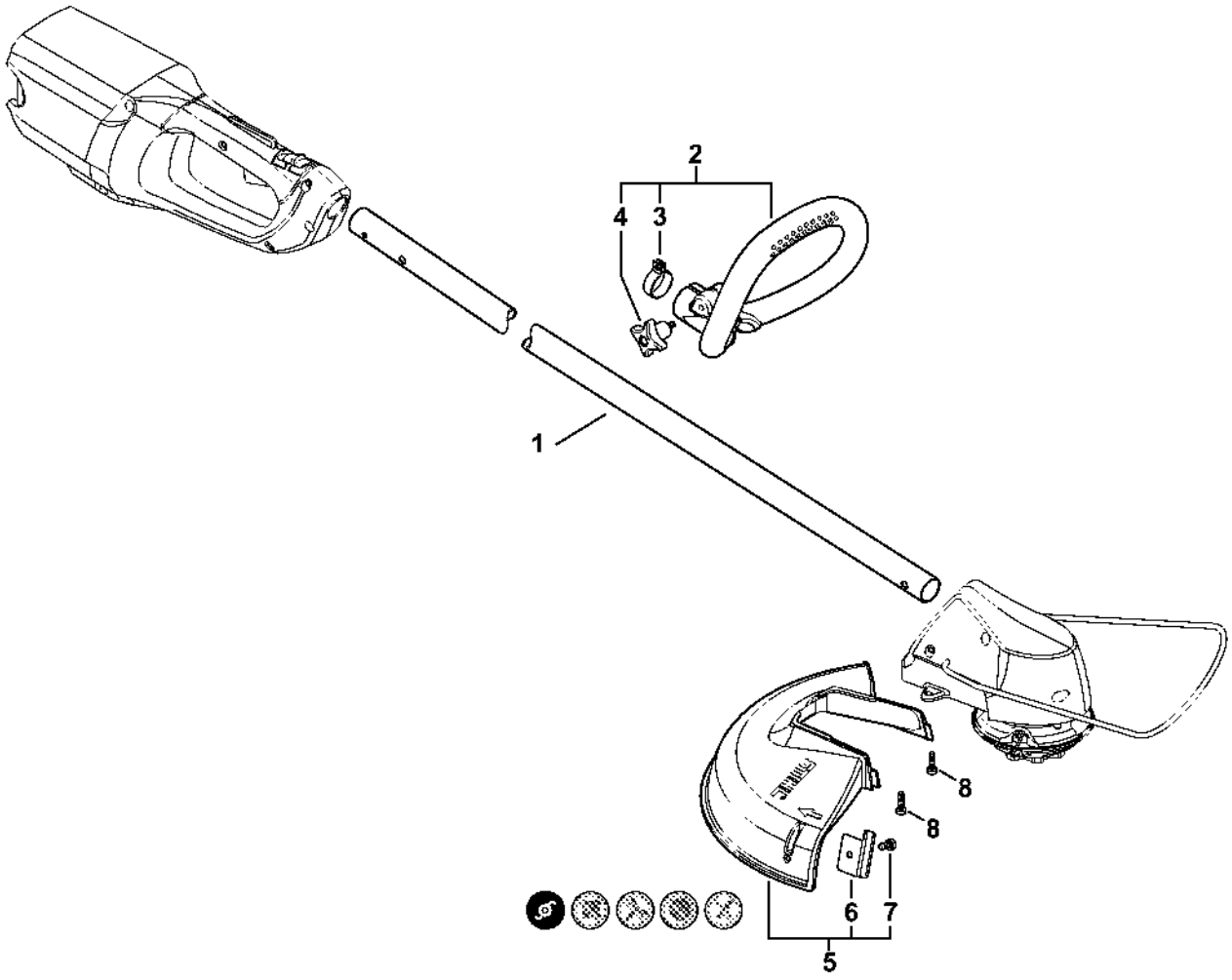

4852-GET-0009-A0

Moteur électrique, Tête faucheuse

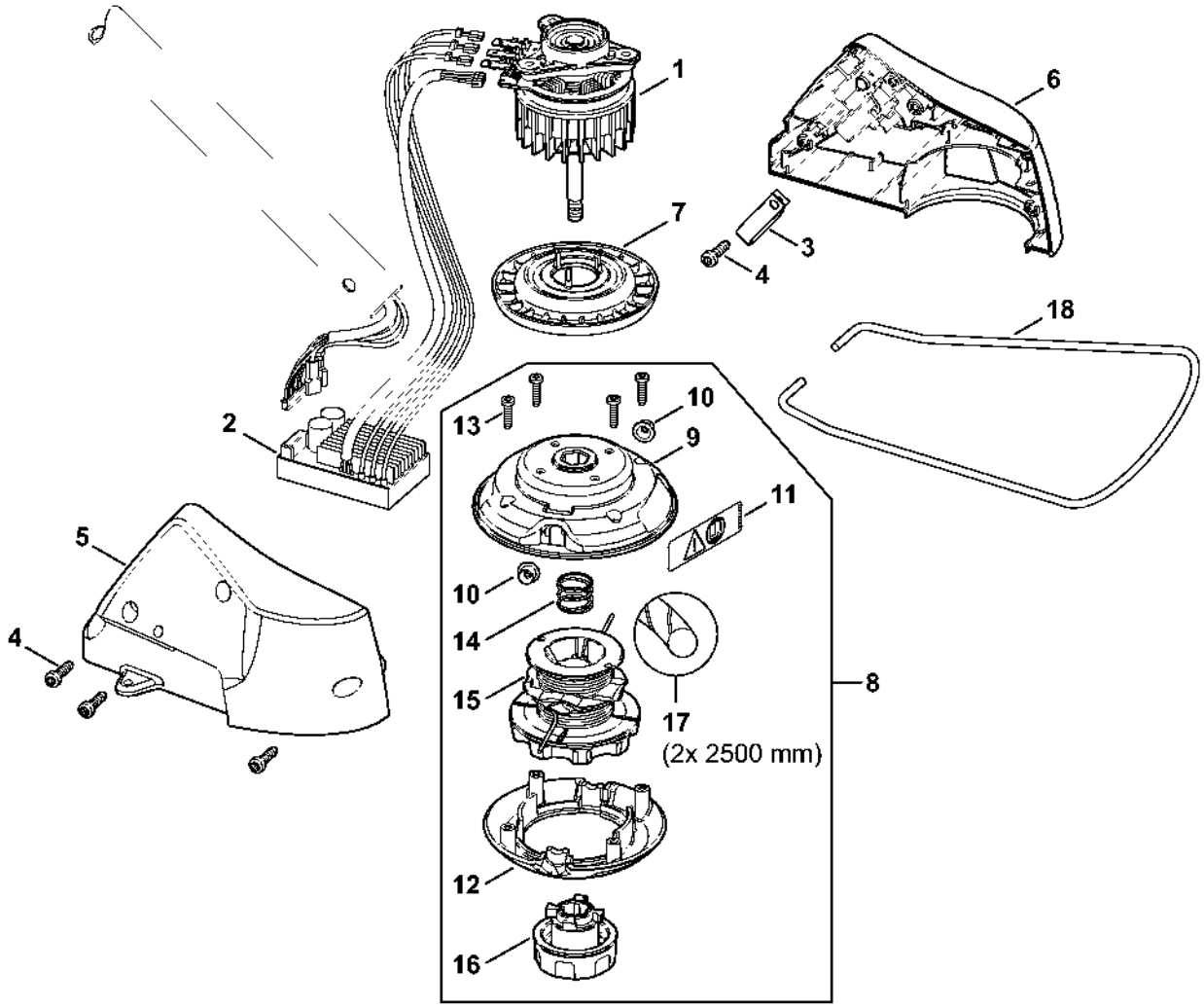

Numéro de machine

