Stihl
FSA 45

Rozkres je dokumentace výrobce (© příslušný výrobce) a slouží k identifikaci dílů. Pro výběr dílu se vždy řiďte katalogovým číslem.

Carter de poignée, Accumulateur, Tube complet

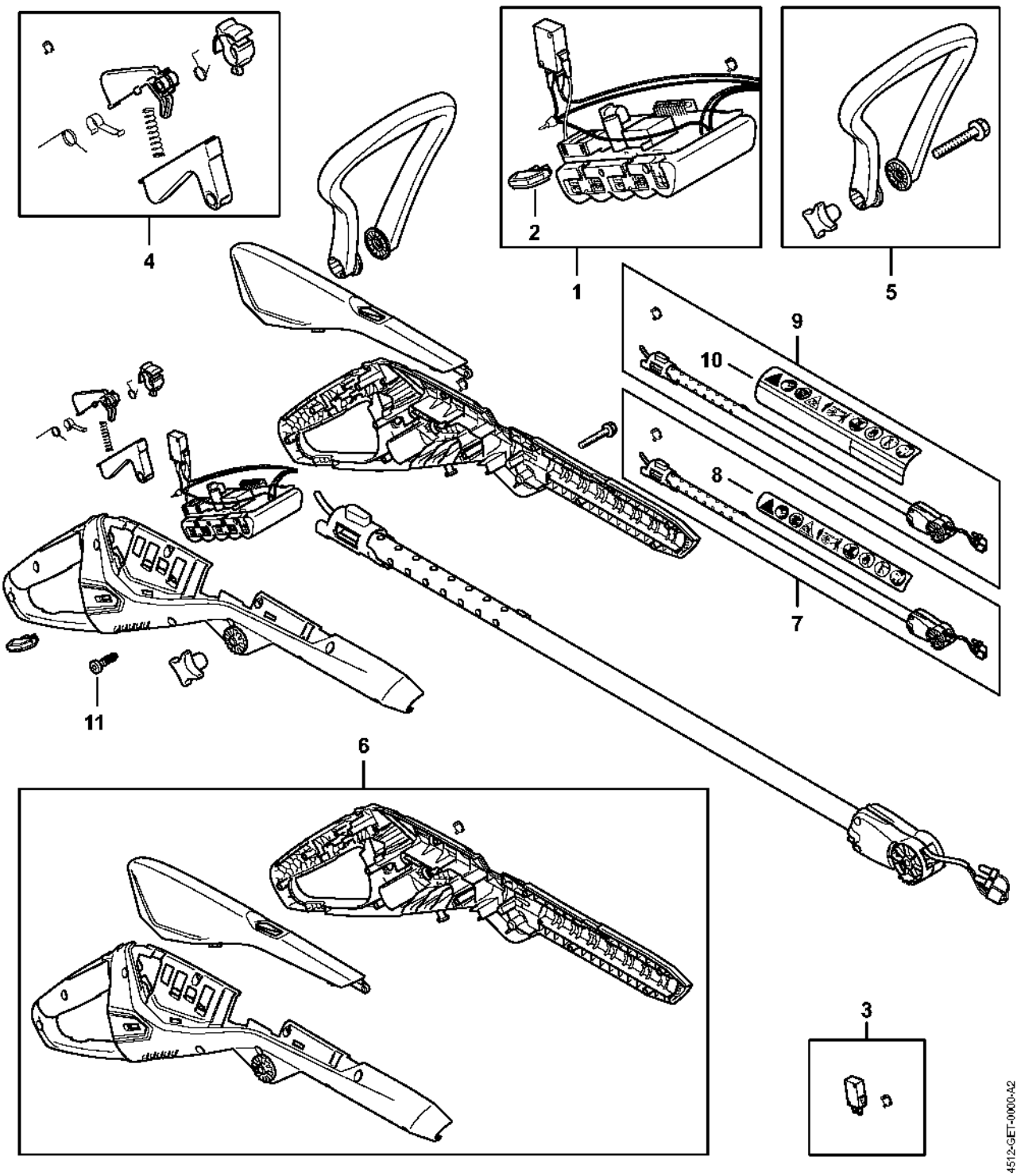

Moteur électrique, Tête faucheuse

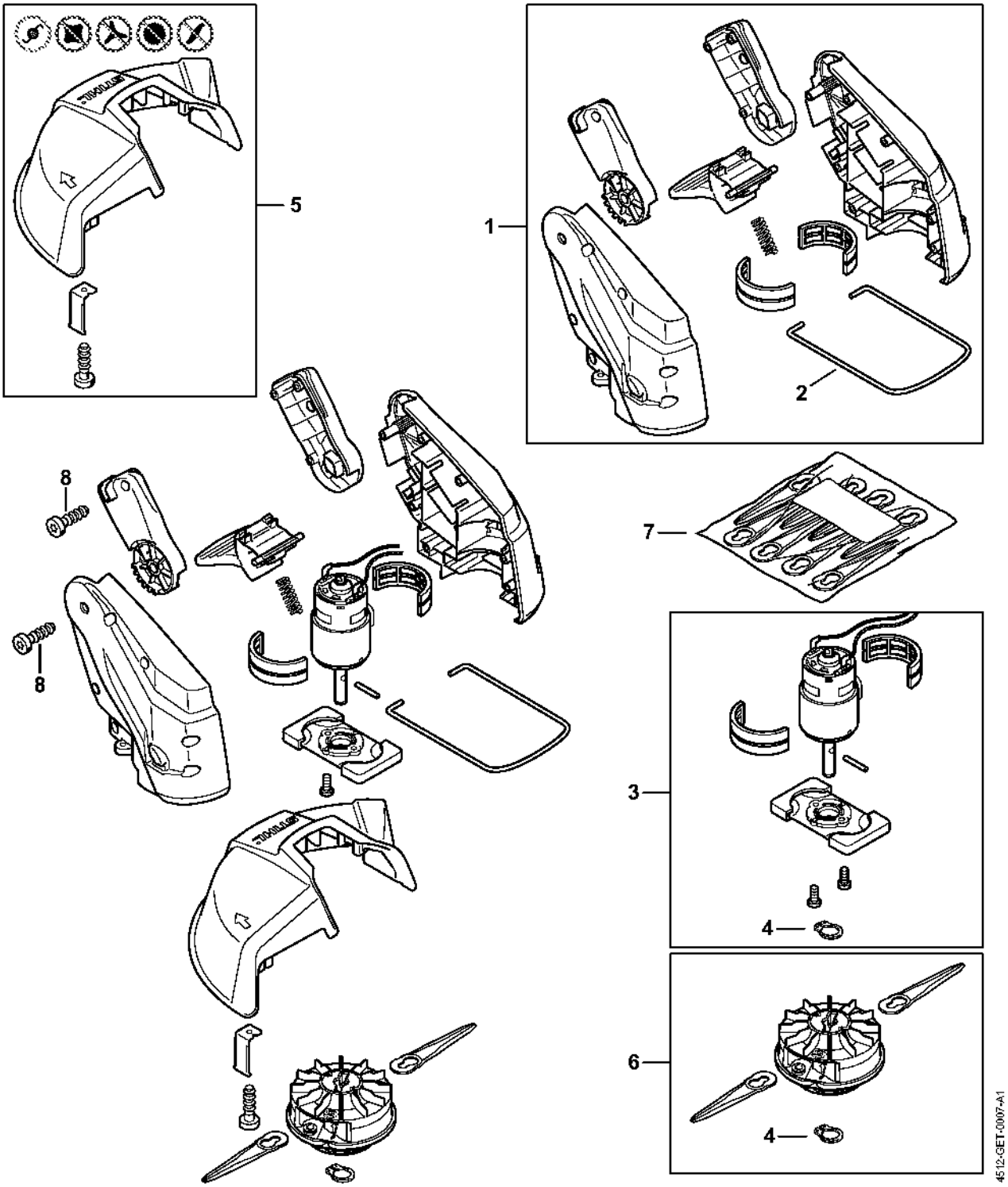

Câble de charge

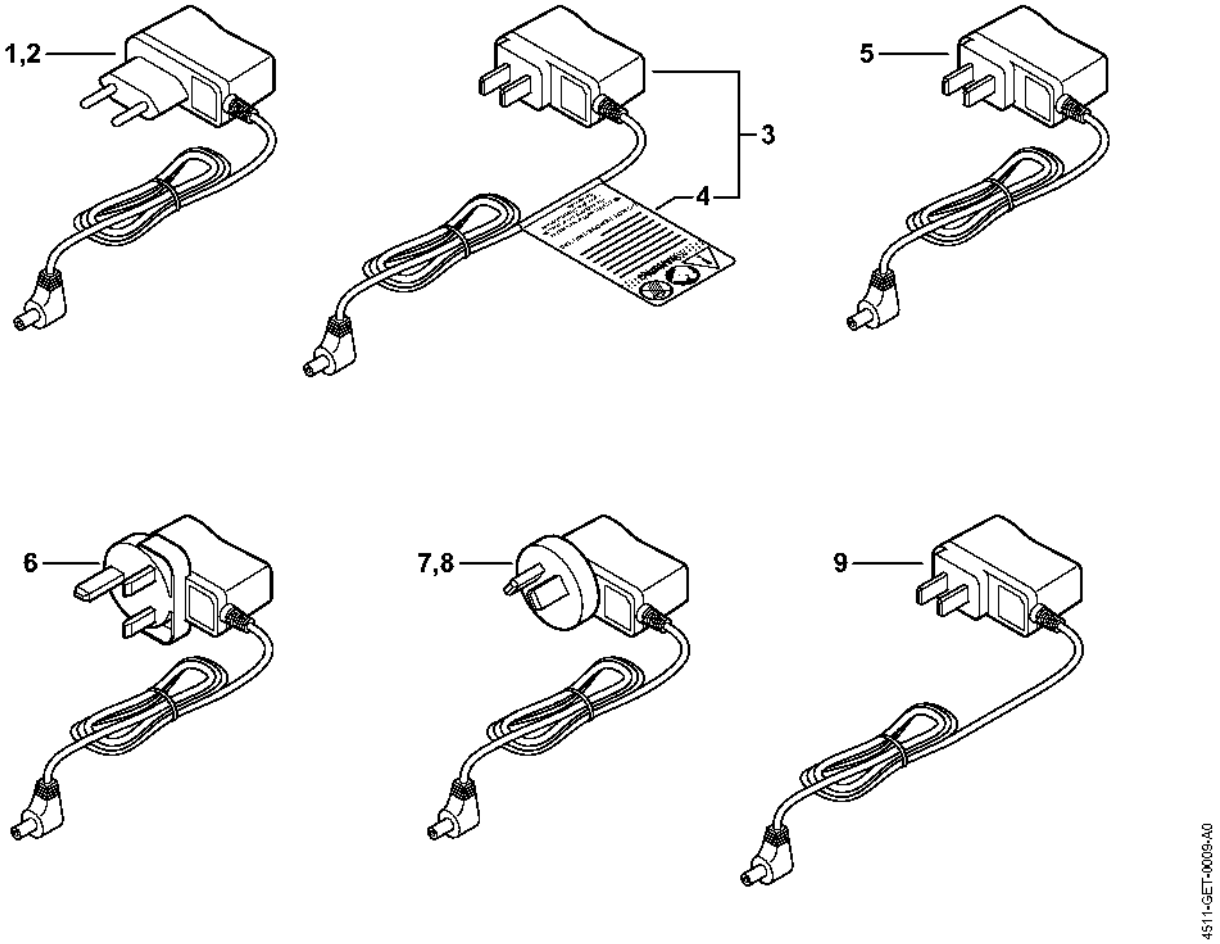

Numéro de machine

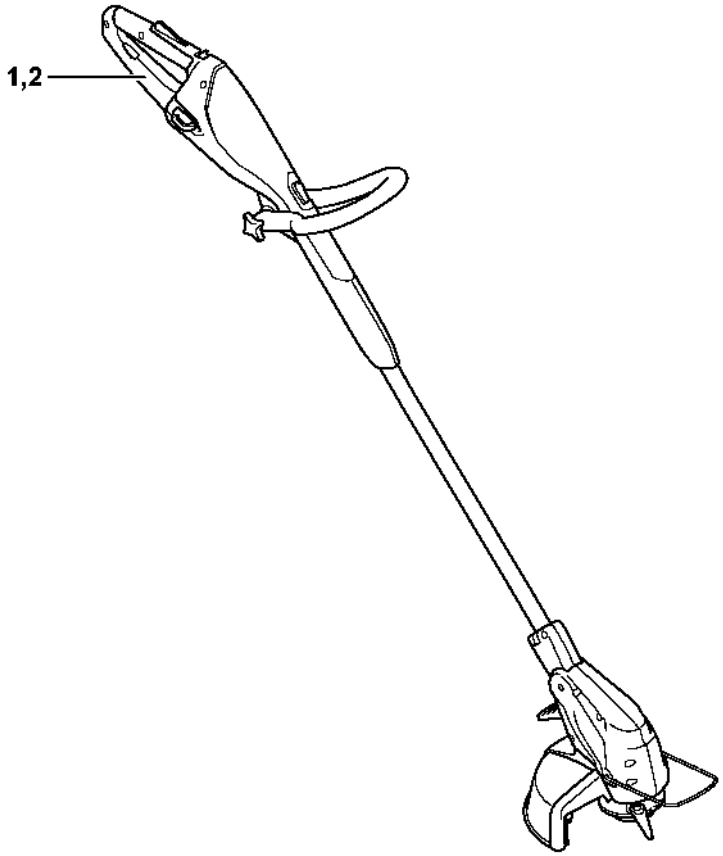

4512-GET-0003-A0

Smart Connector

