# Stihl
## FS 88

Rozkres je dokumentace výrobce (© příslušný výrobce) a slouží k identifikaci dílů. Pro výběr dílu se vždy řiďte katalogovým číslem.

# Carter, Cylindre

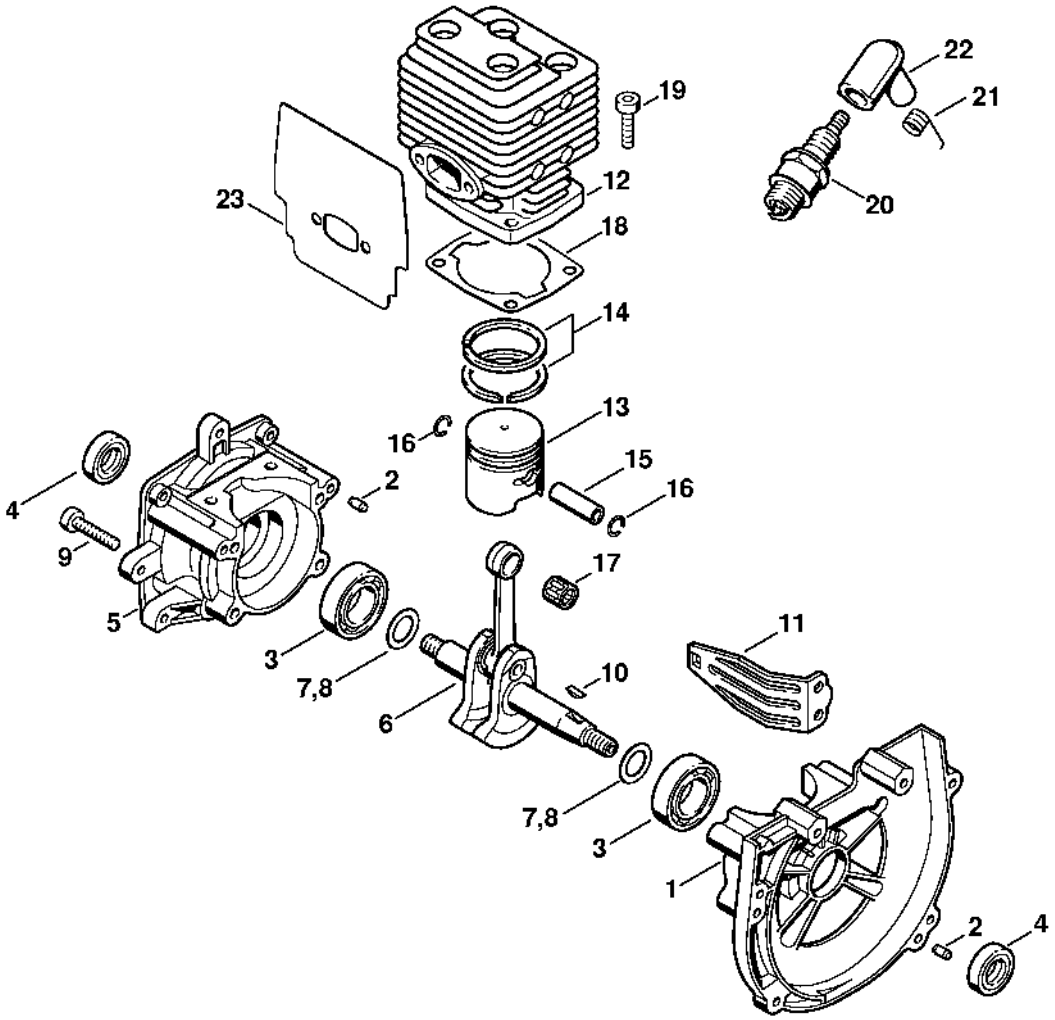

# Dispositif de lancement, Silencieux

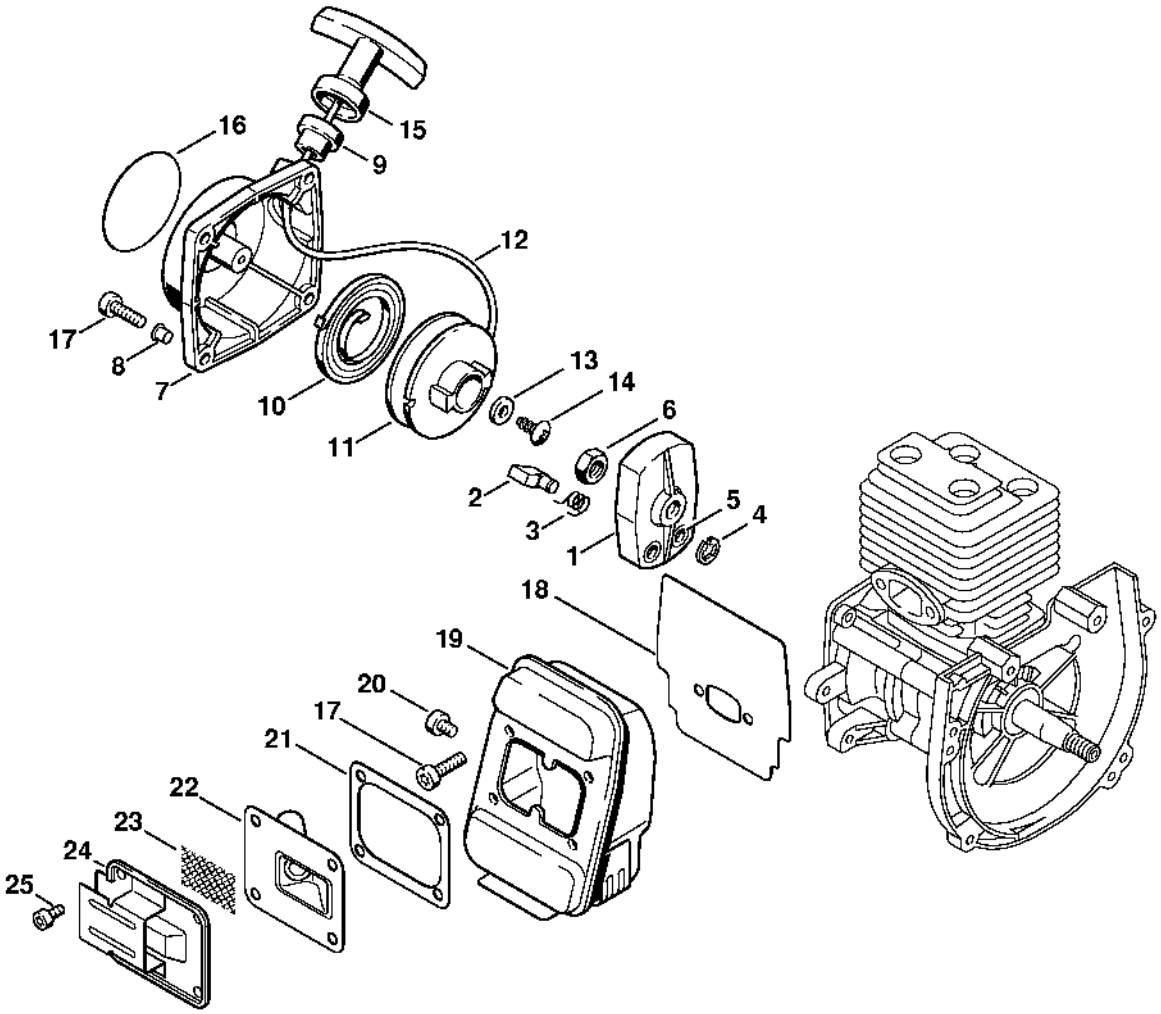

# Dispositif d'allumage, Embrayage

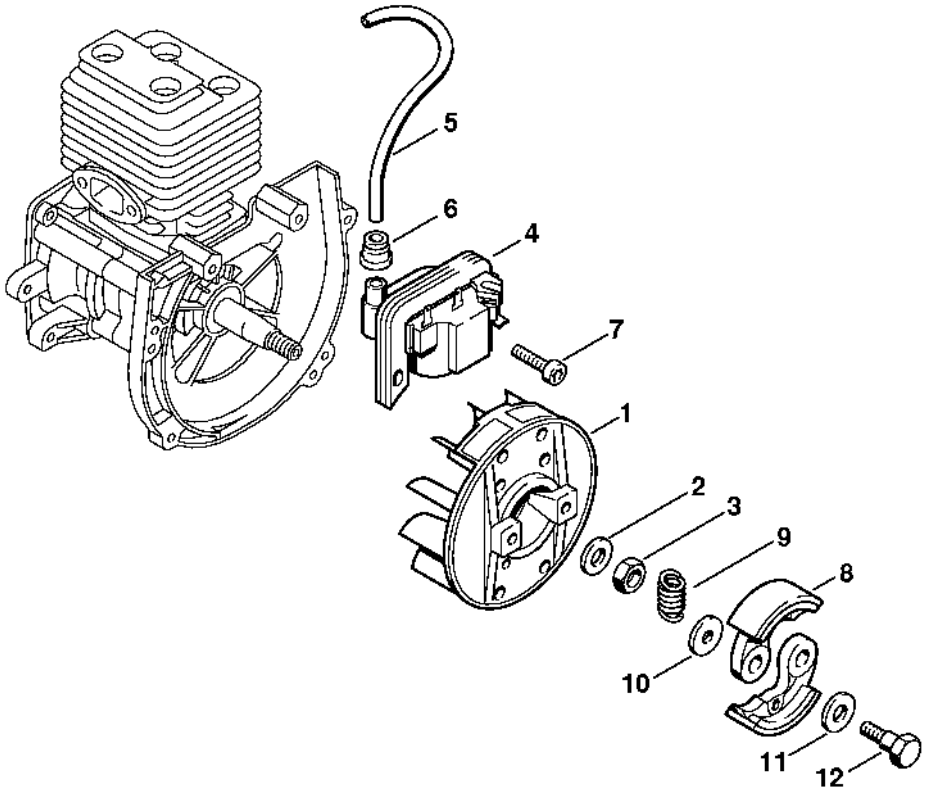

# Capot

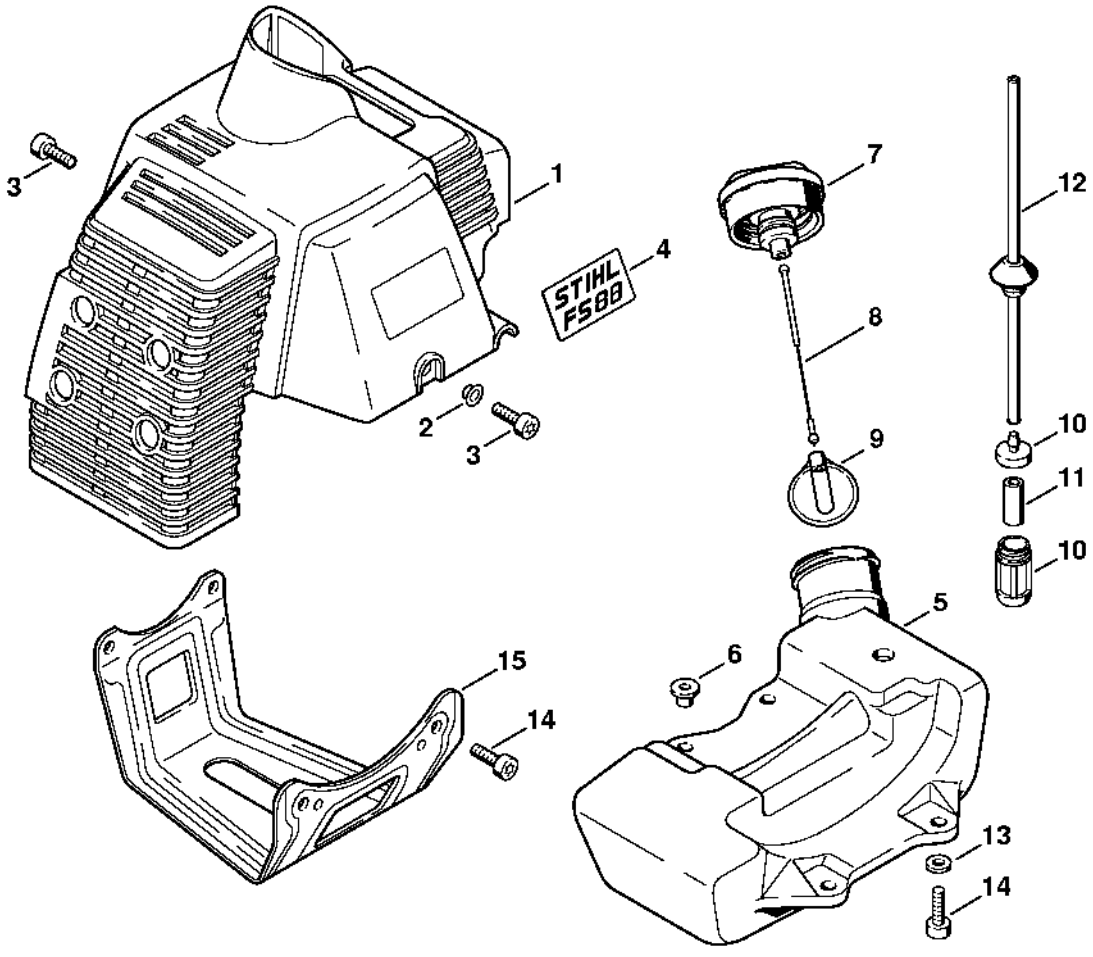

# Filtre à air

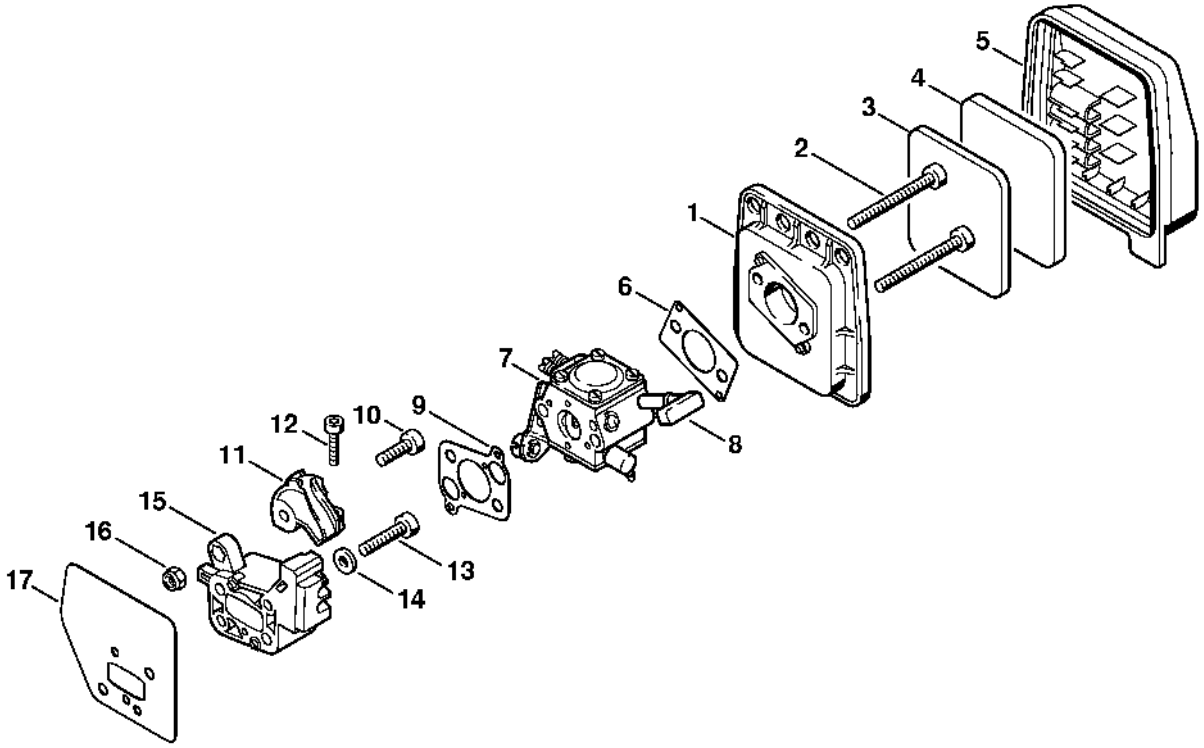


357ET005 GM

# Carburateur WT-45

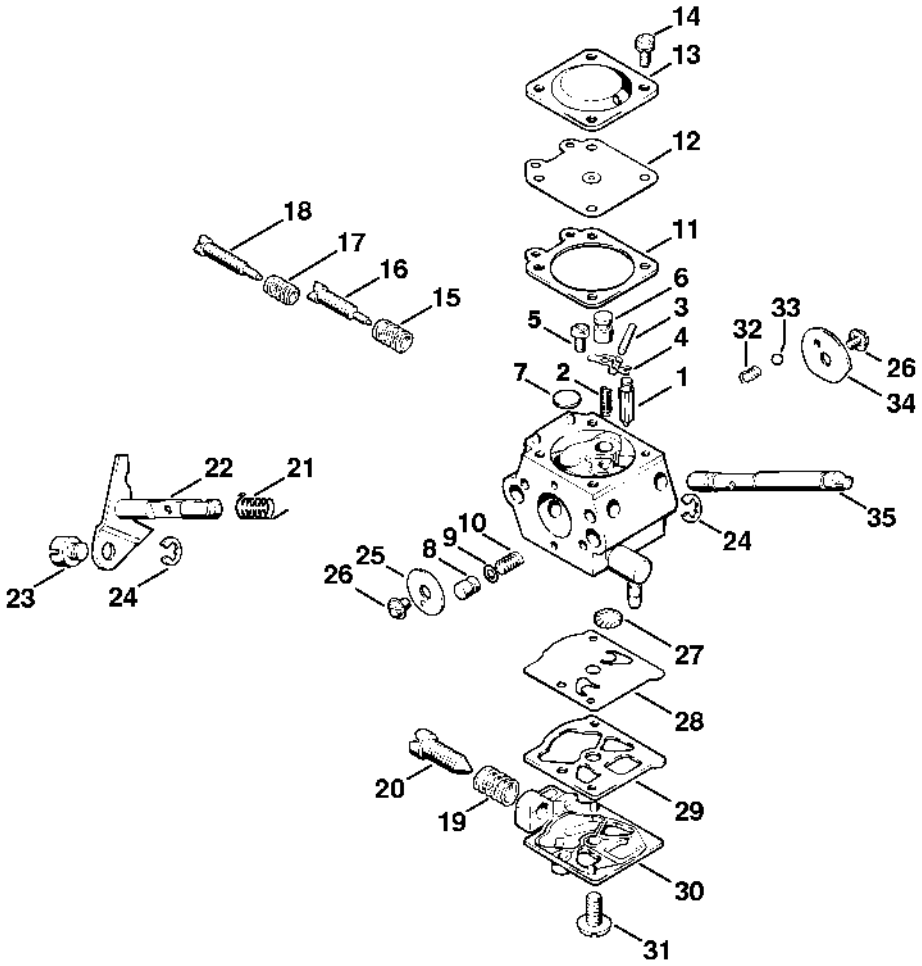

# Carburateur WT-367

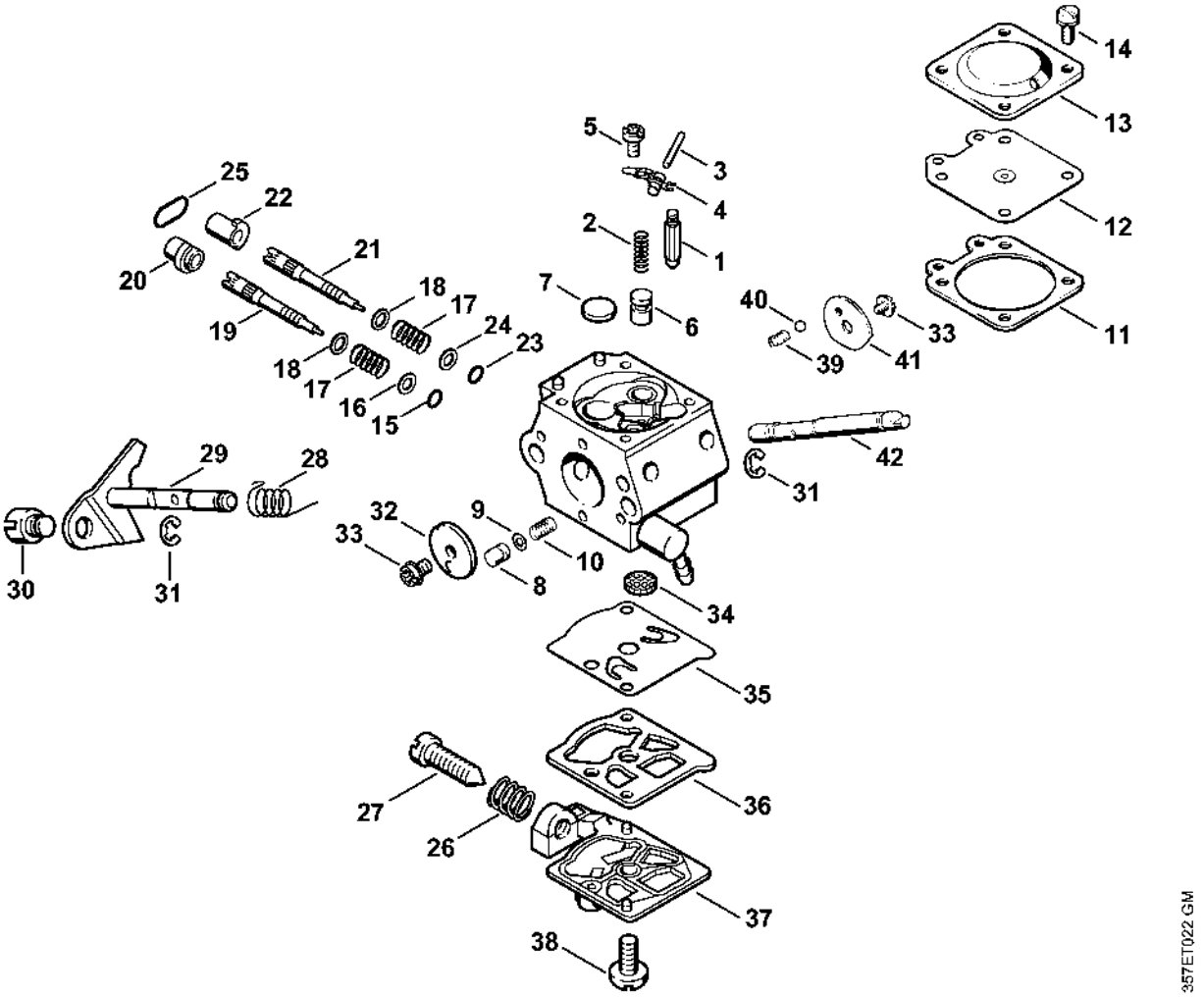

# Carter de ventilateur

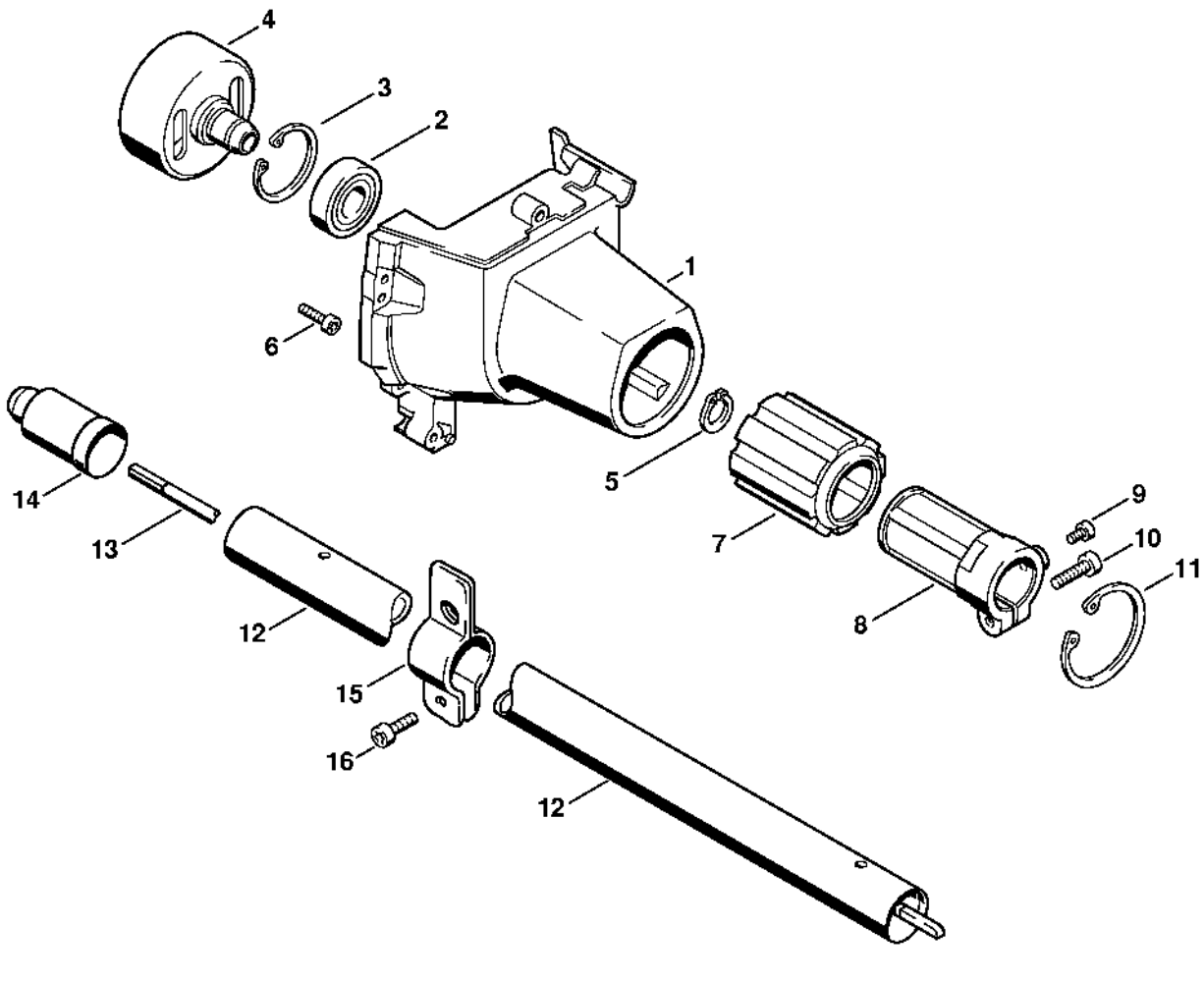

# Poignée tubulaire à deux mains

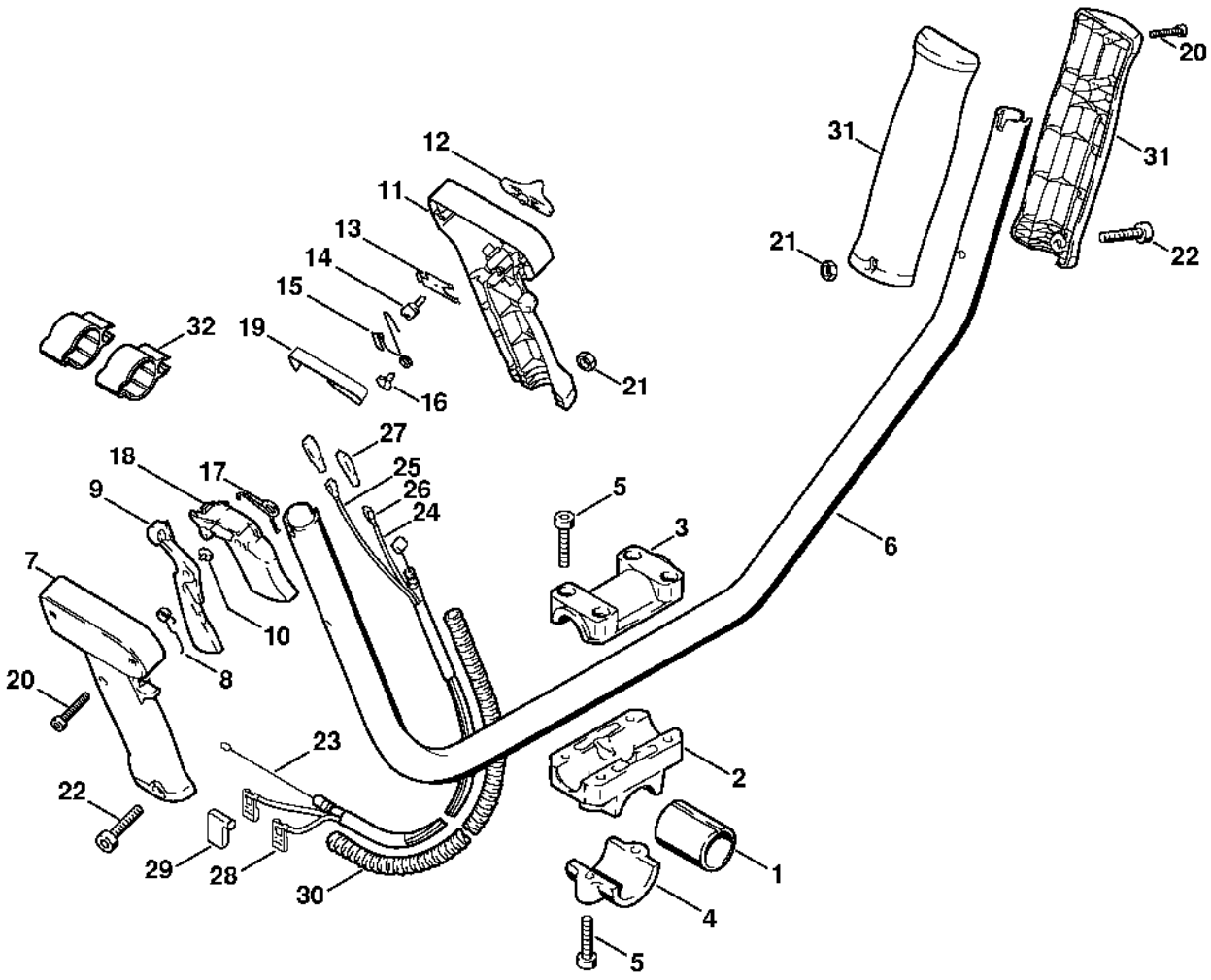

# Poignée circulaire

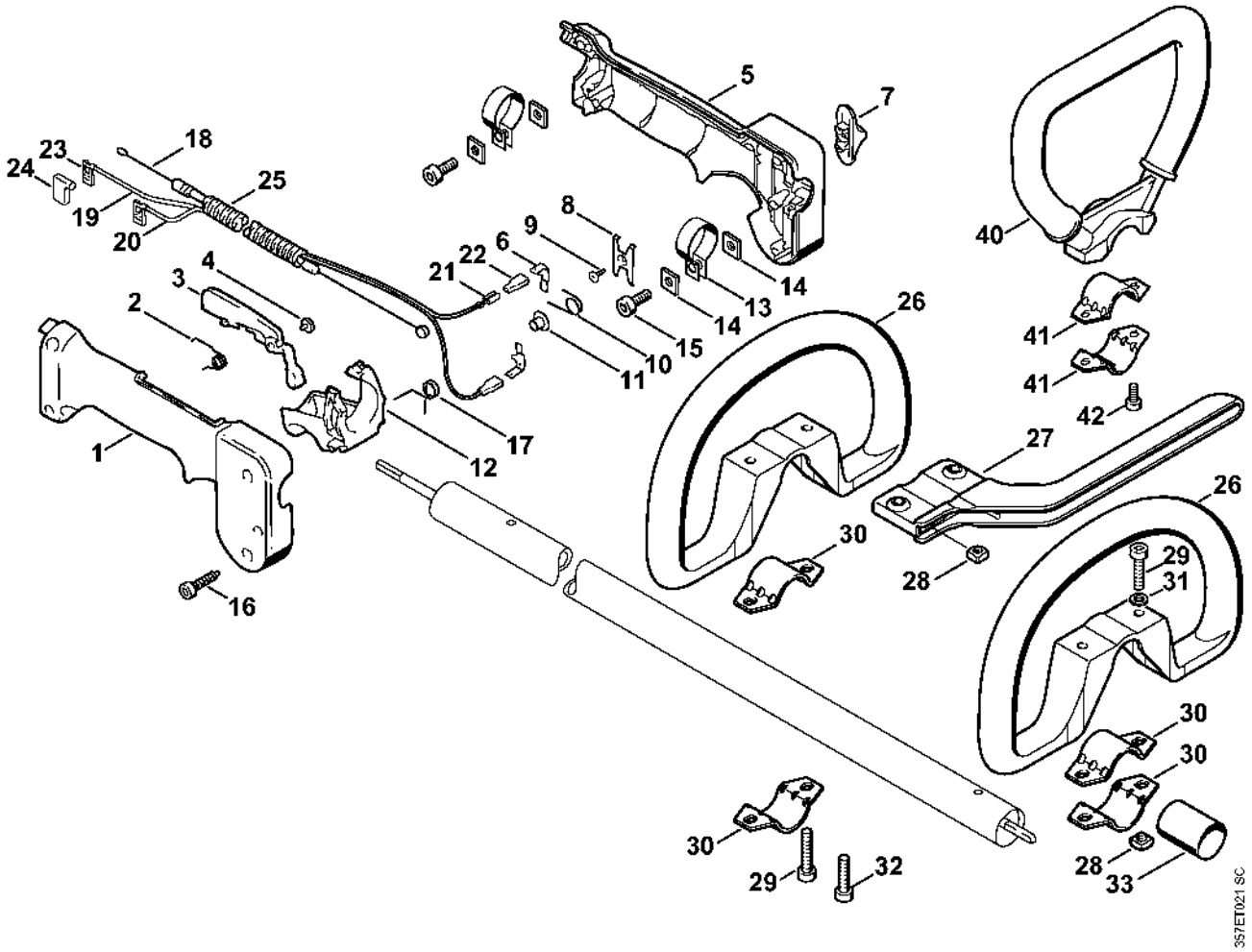

# Réducteur

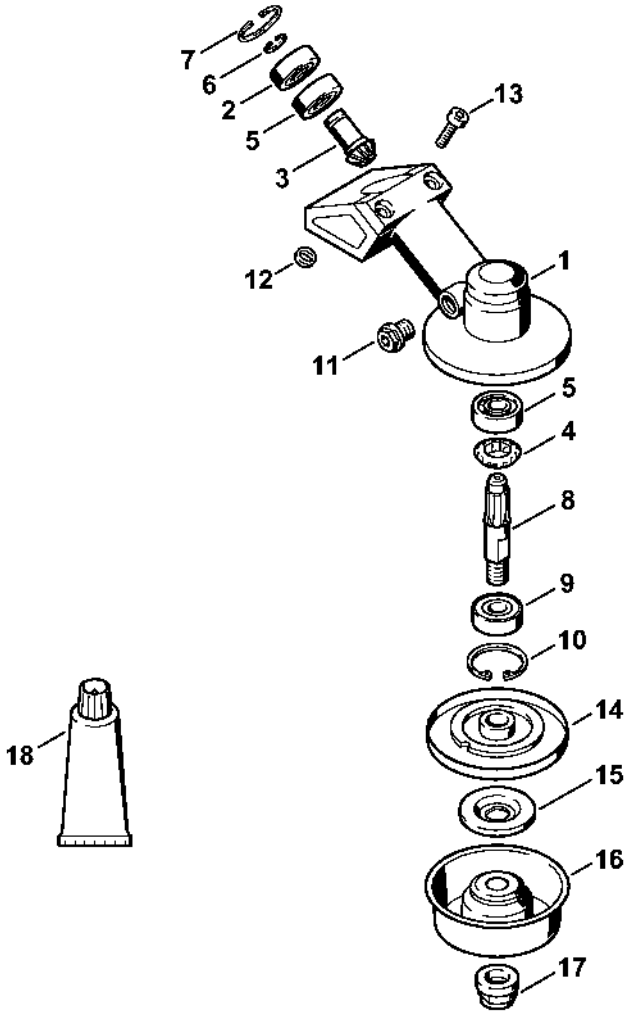

# Capot protecteur

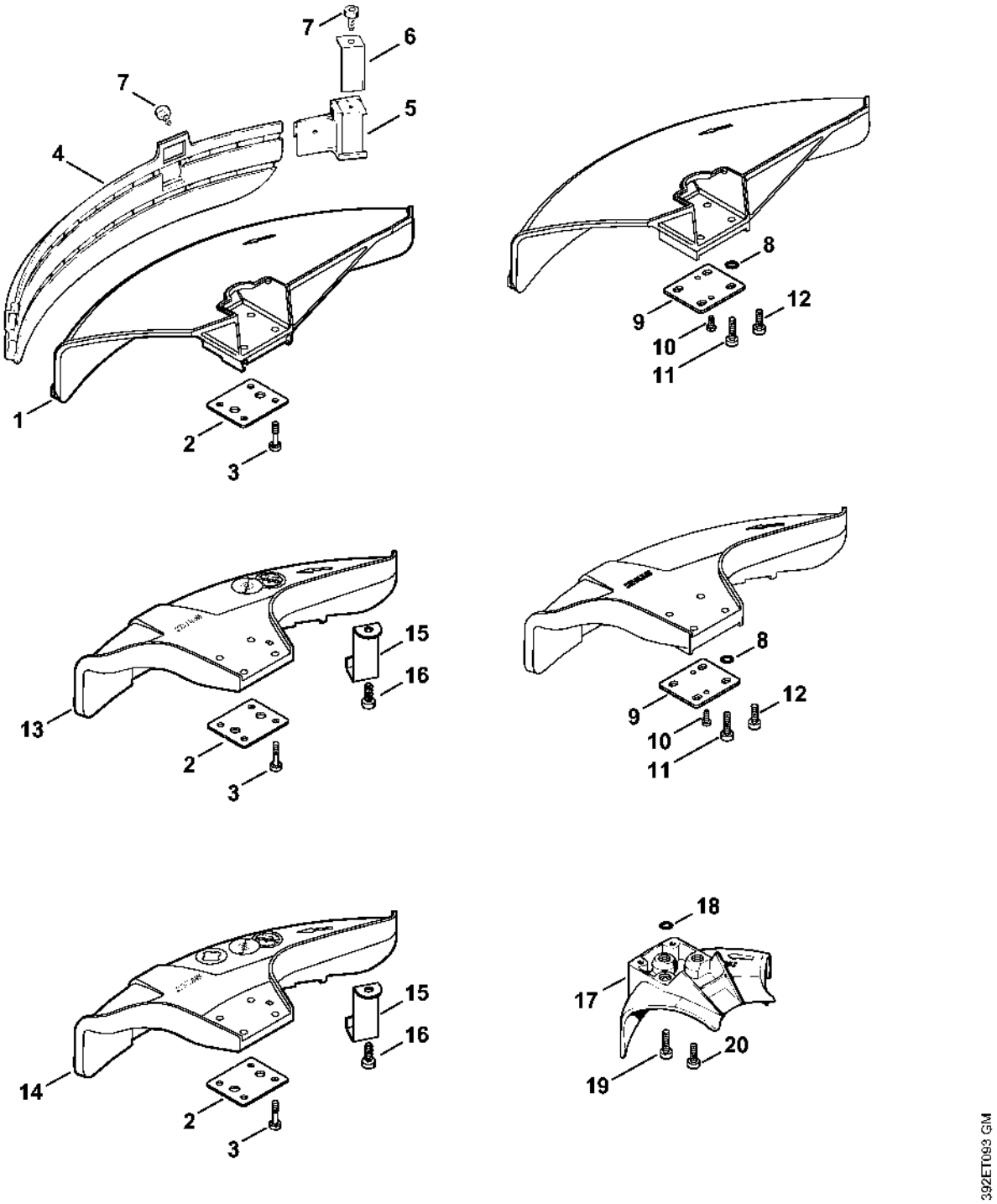

# Protecteur de transport

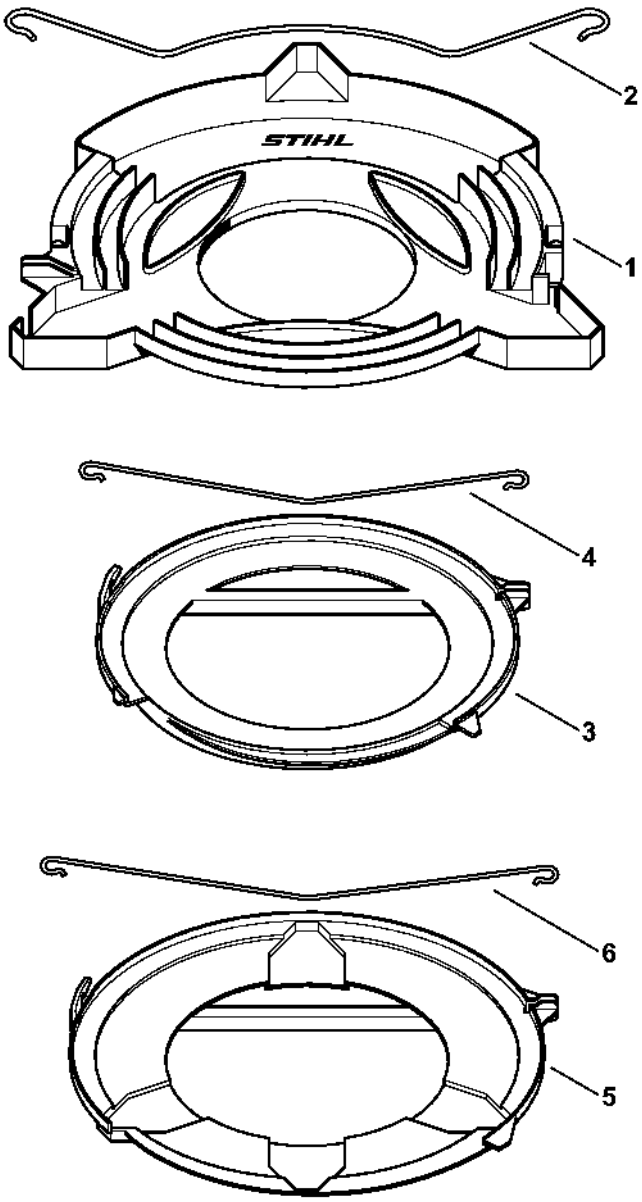


392ET101 SC