Stihl
FS 87

Rozkres je dokumentace výrobce (© příslušný výrobce) a slouží k identifikaci dílů. Pro výběr dílu se vždy řiďte katalogovým číslem.

Cylindre, Carter inférieur

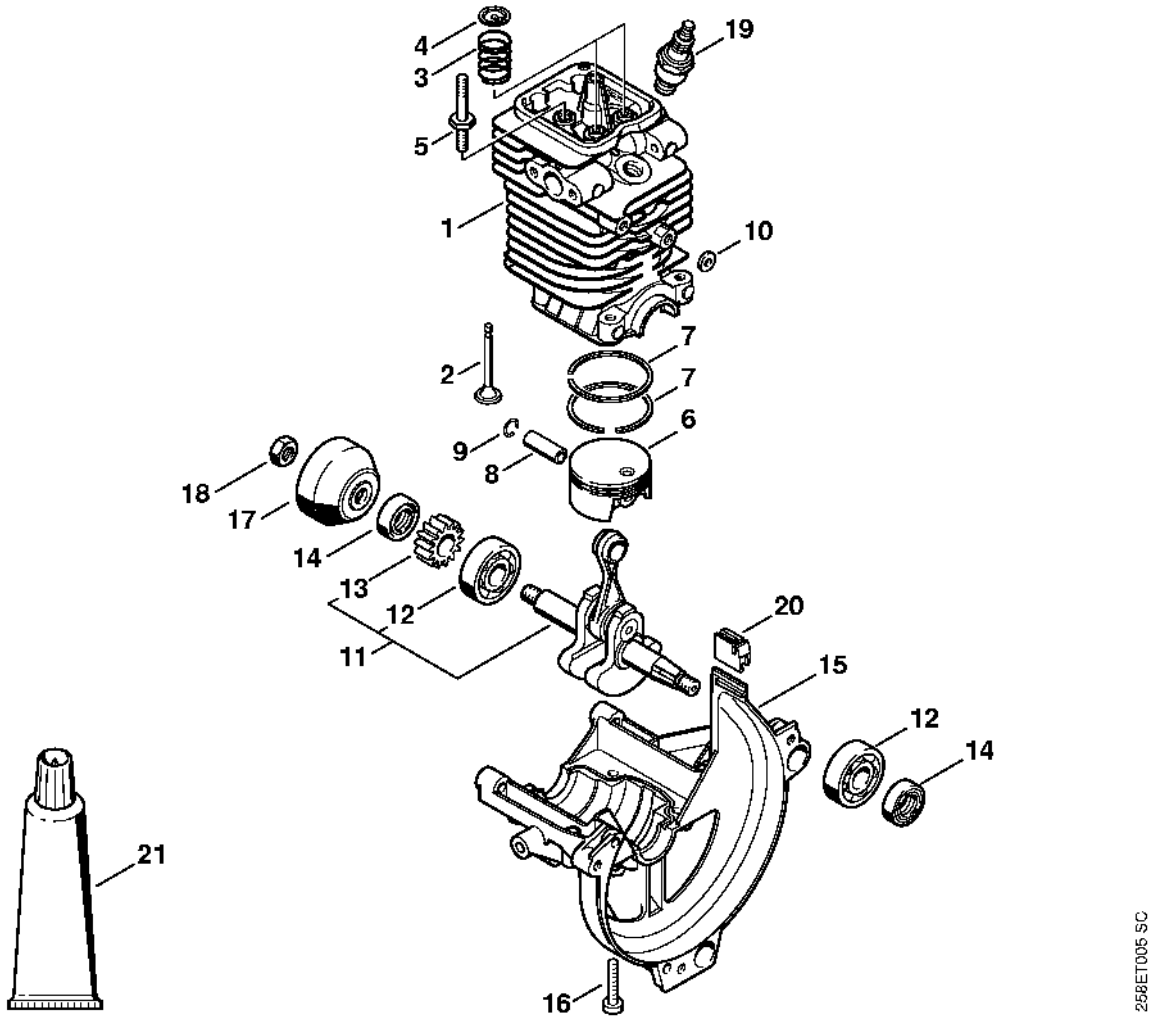

Distribution par ou commande à soupapes

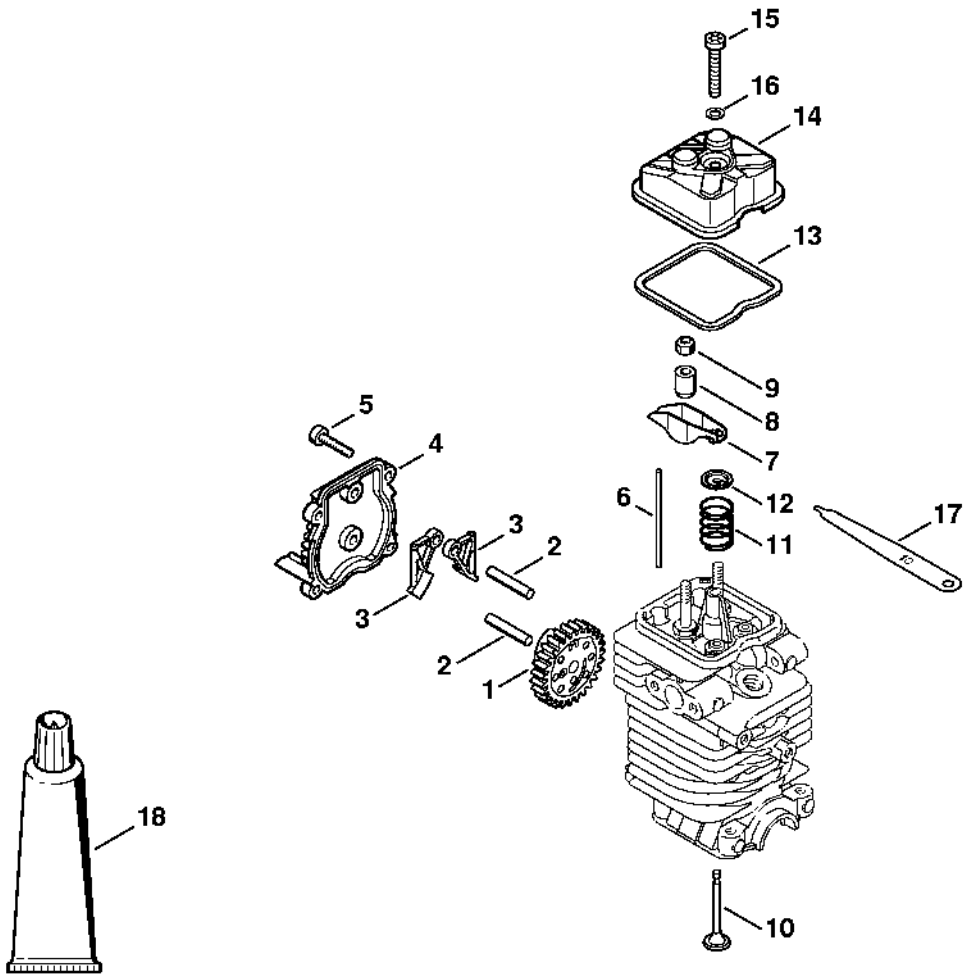

Dispositif de lancement, Réservoir d'essence

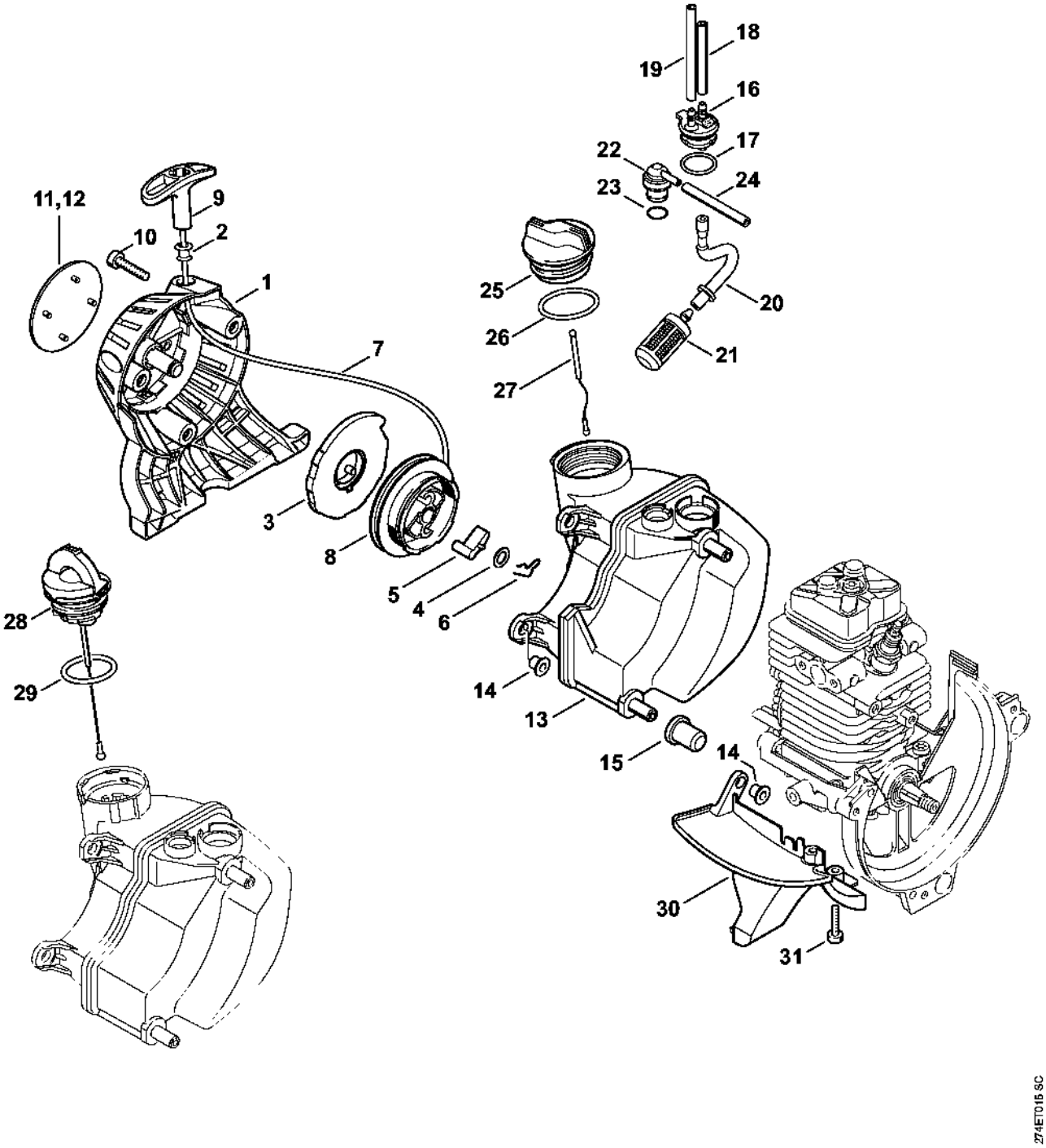

Silencieux, Filtre à air

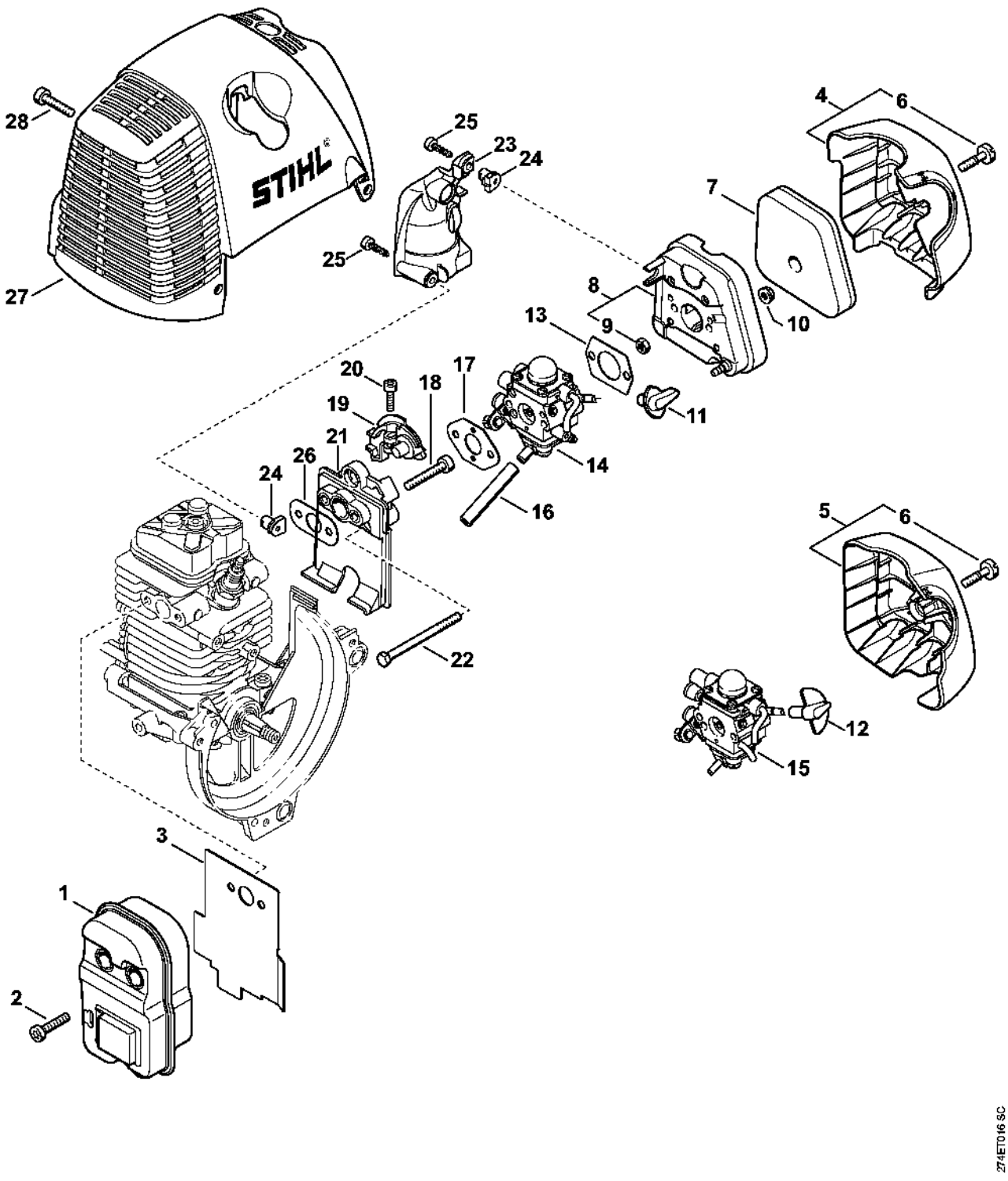

Dispositif d'allumage

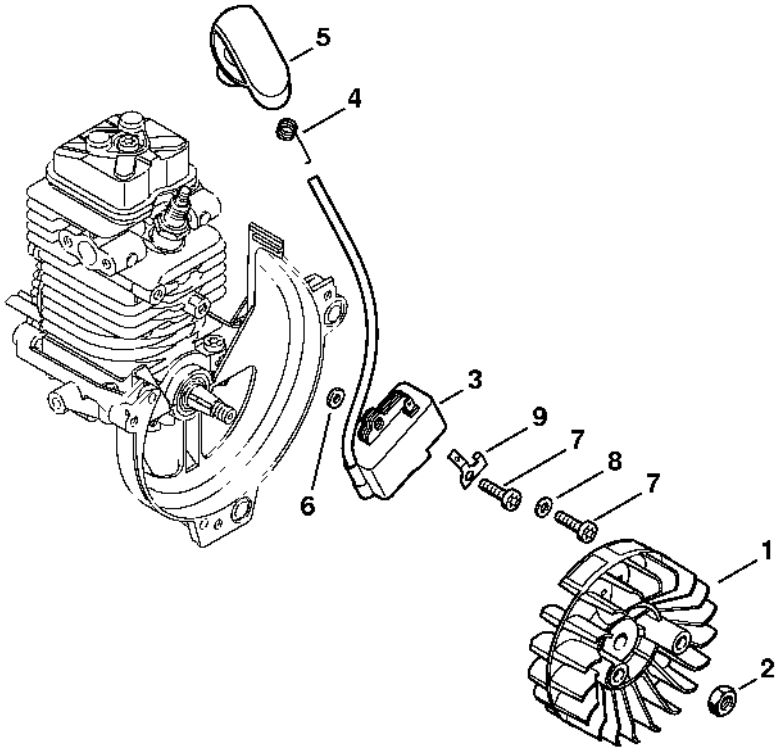

249ET036 SC

Embrayage, Carter de ventilateur

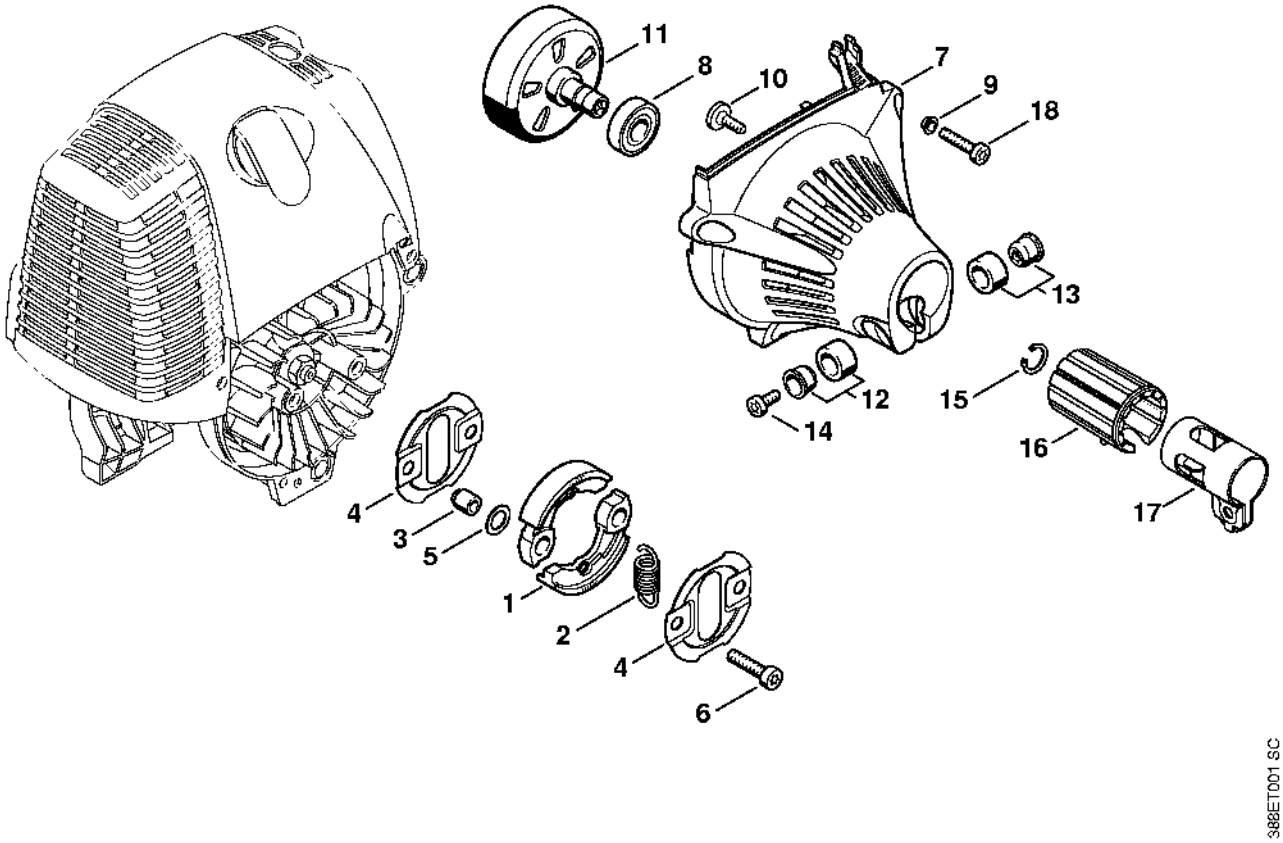

Carburateur C1Q-S174, C1Q-S131

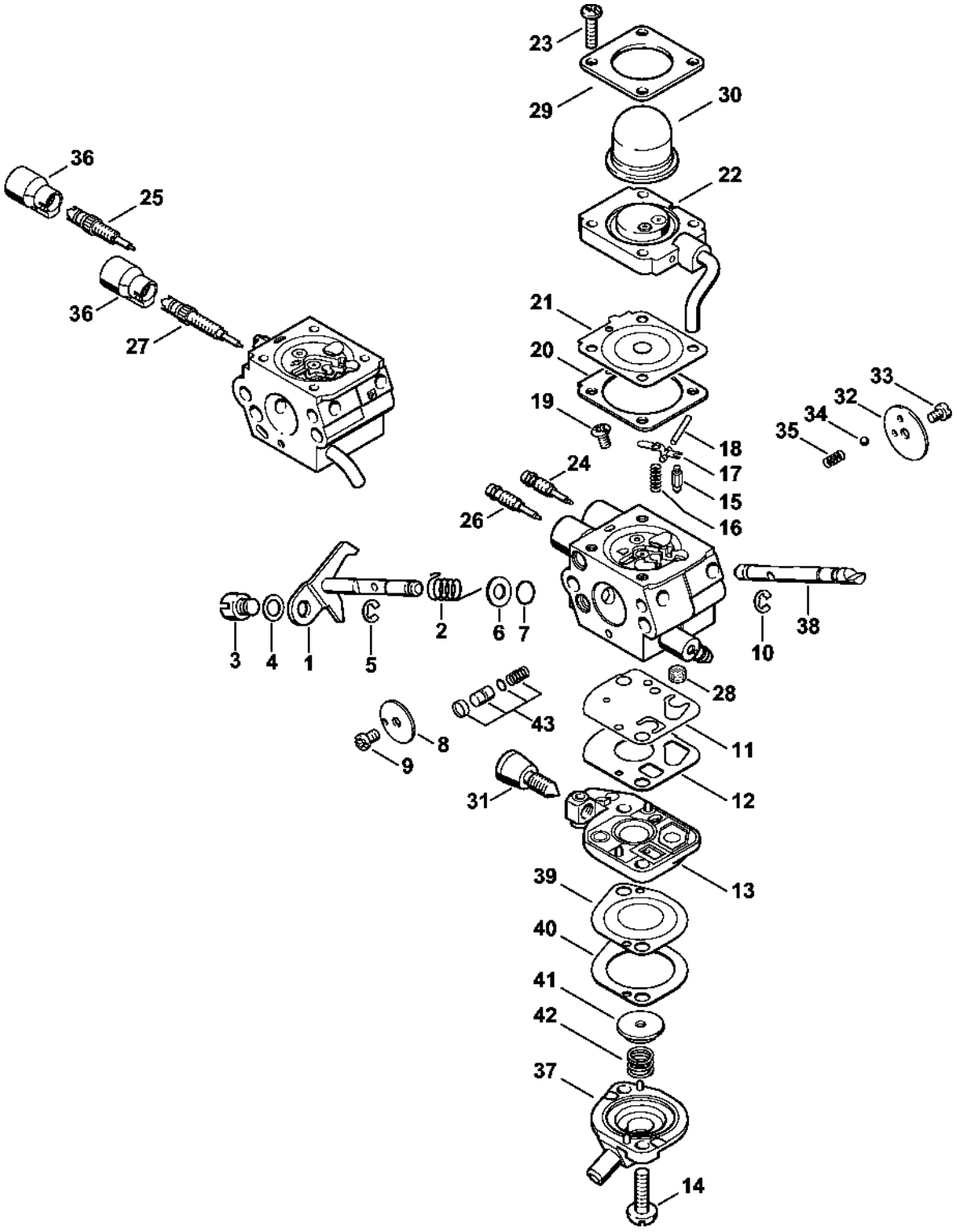

Carburateur C1Q-S110 (43.2008)

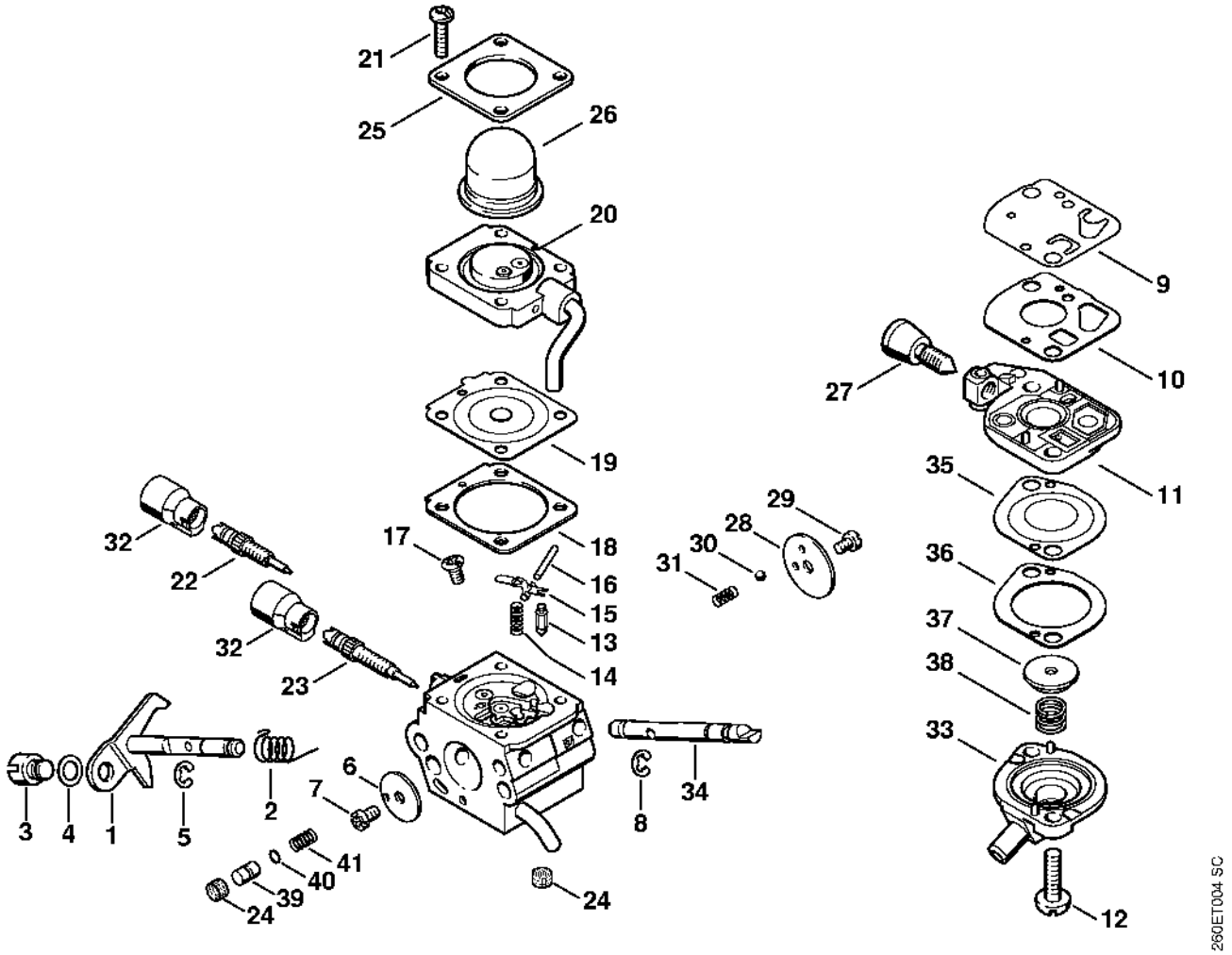

Poignée à deux mains

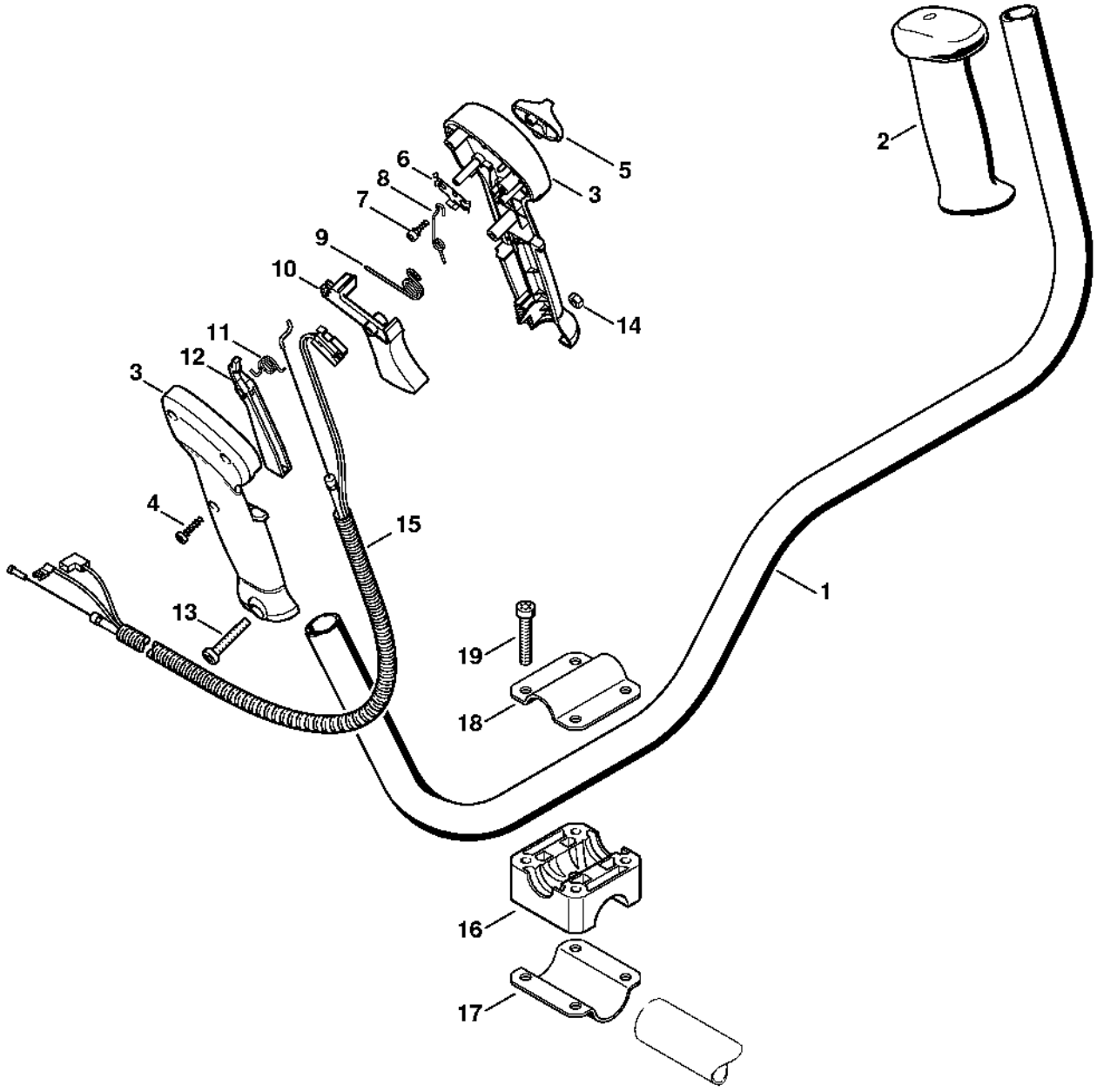

Tube complet

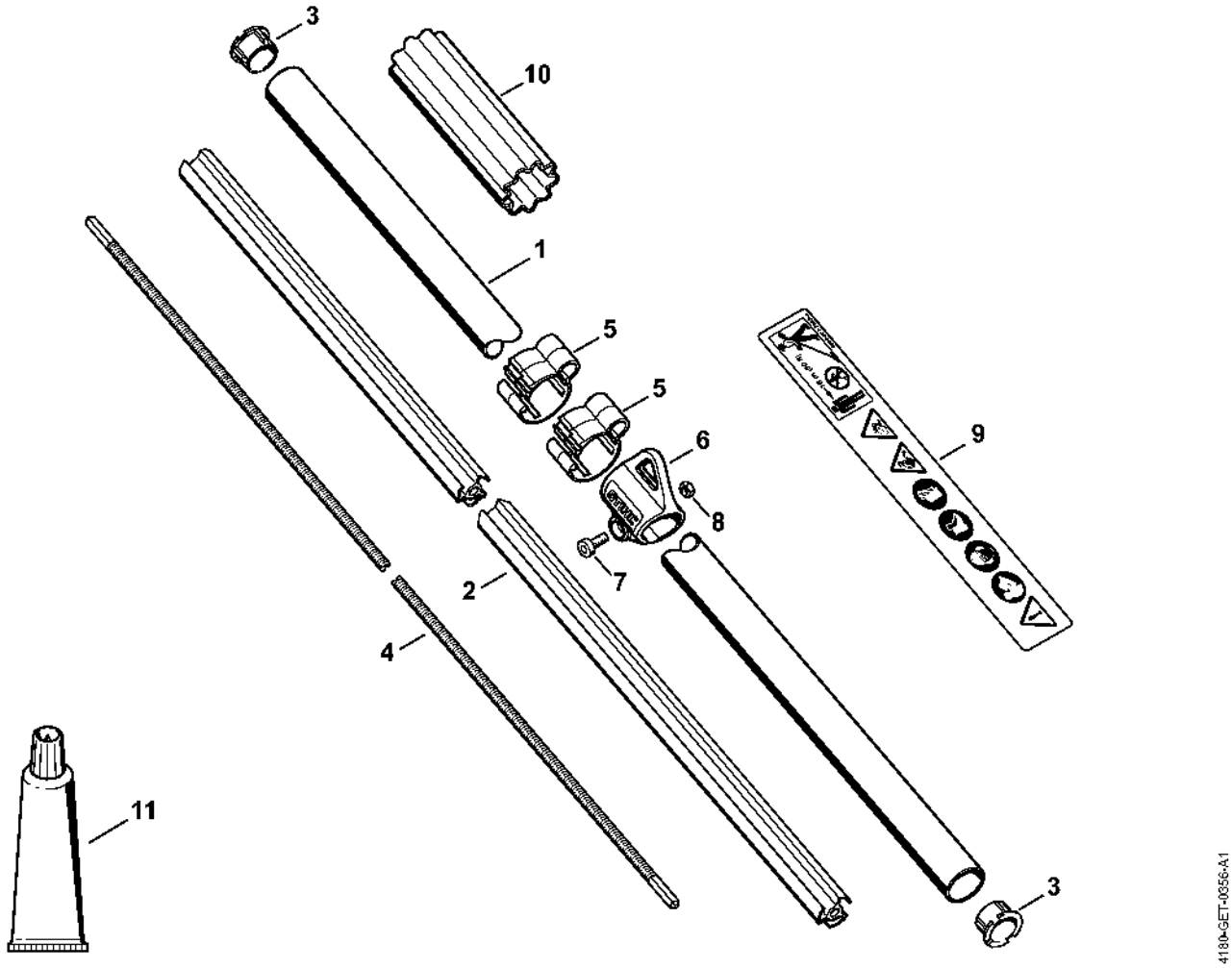

Réducteur

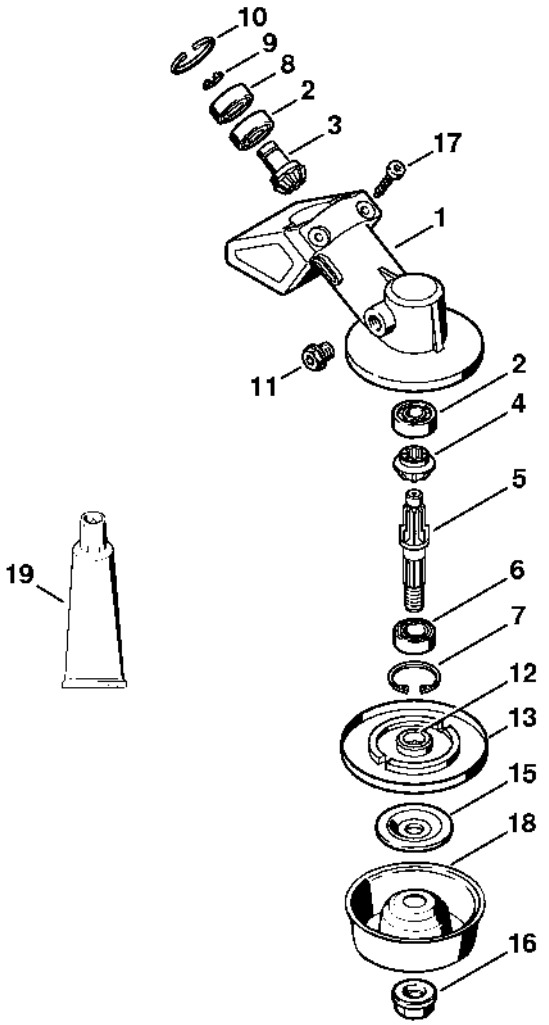

Capot protecteur

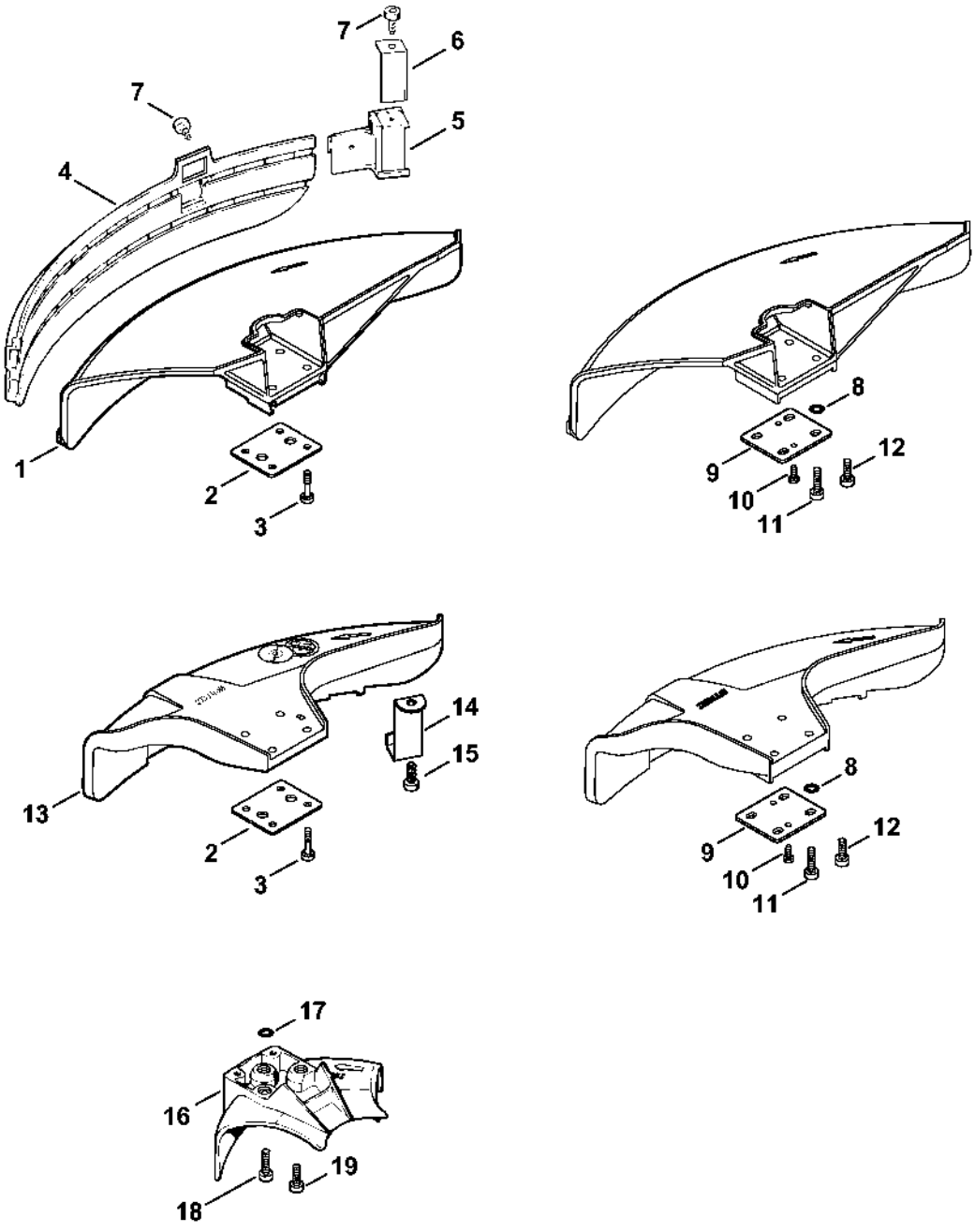

Protecteur de transport

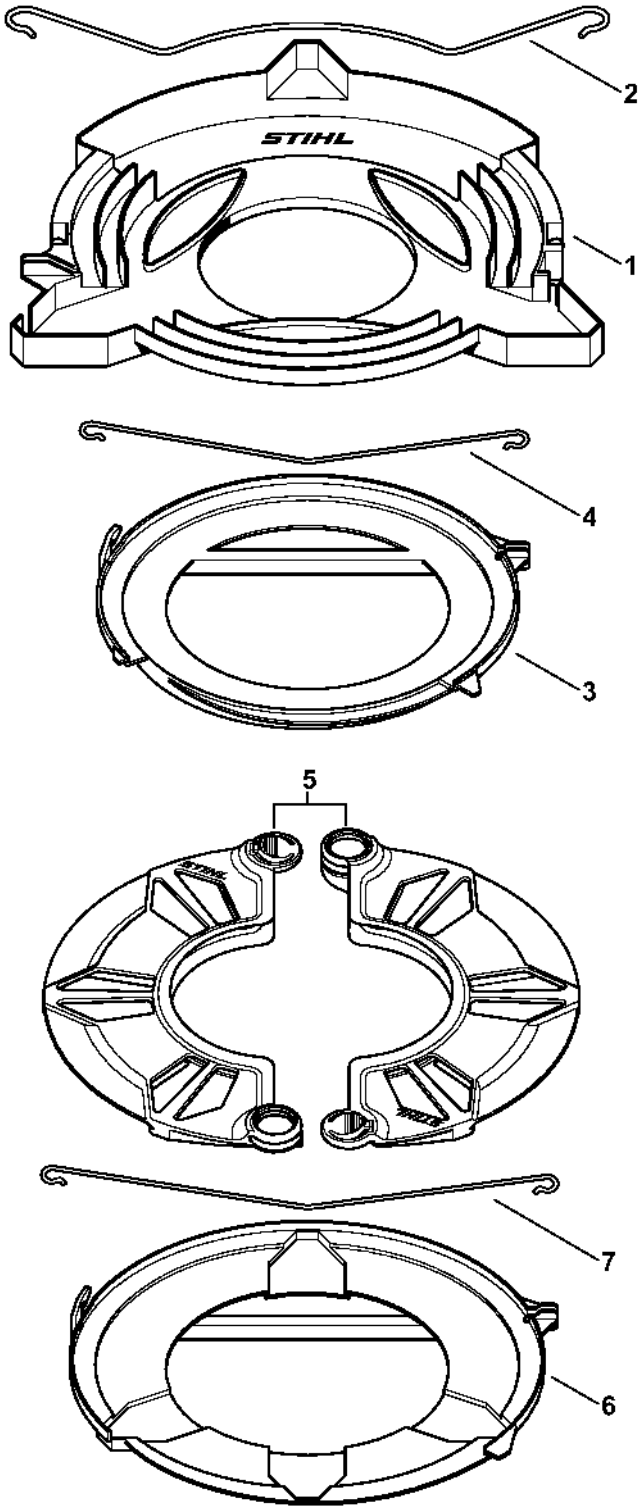

Bloc moteur Ø 38 mm

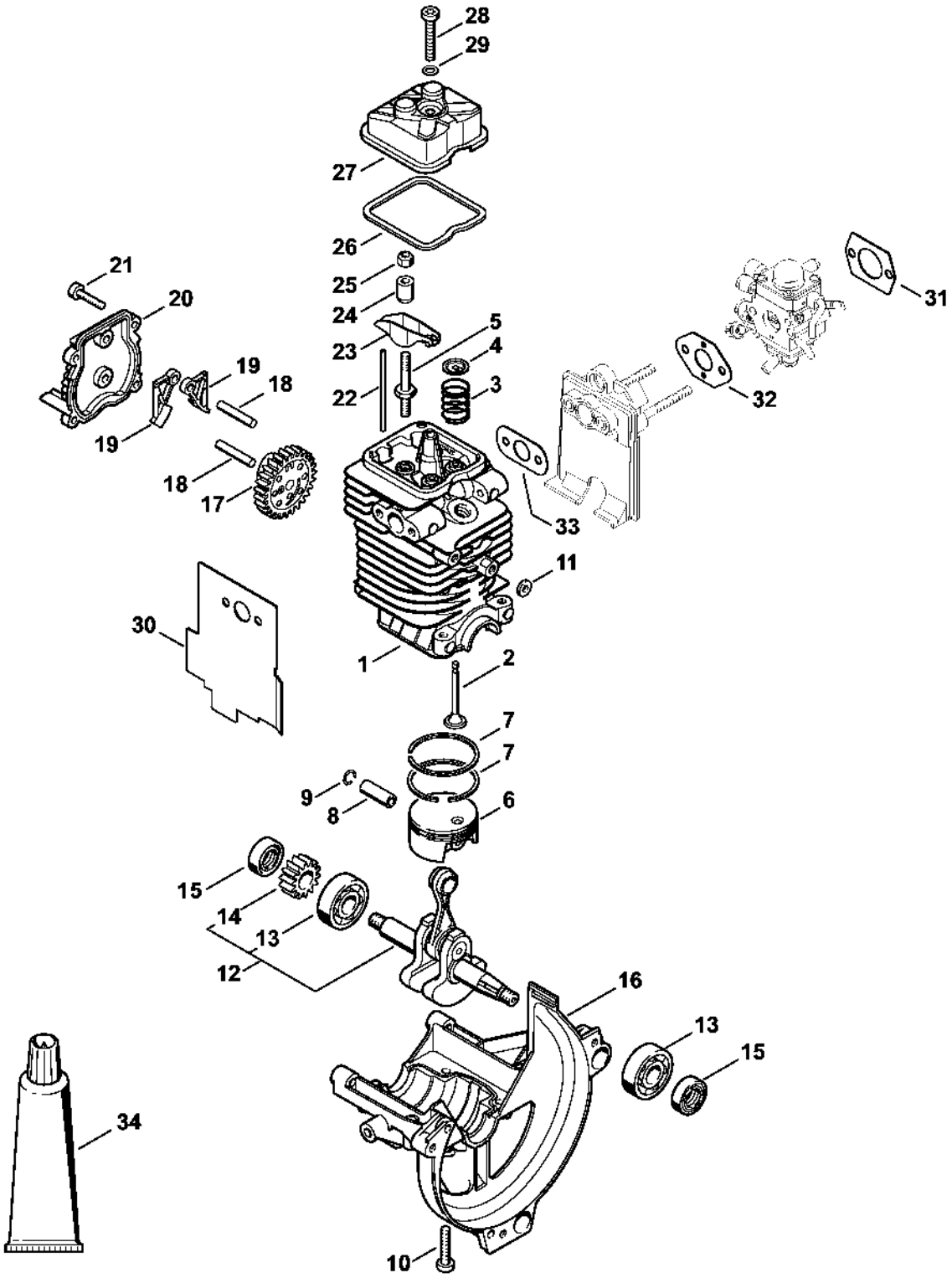

Numéro de machine

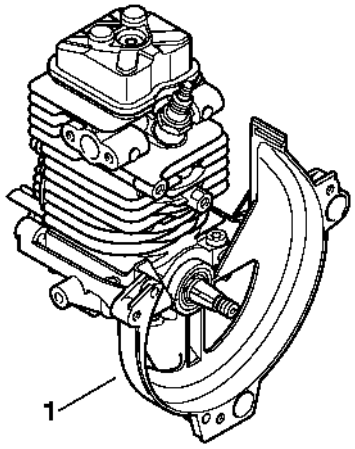

9912ET009 SC