Stihl
FS 81

Rozkres je dokumentace výrobce (© příslušný výrobce) a slouží k identifikaci dílů. Pro výběr dílu se vždy řiďte katalogovým číslem.

Carter, Cylindre

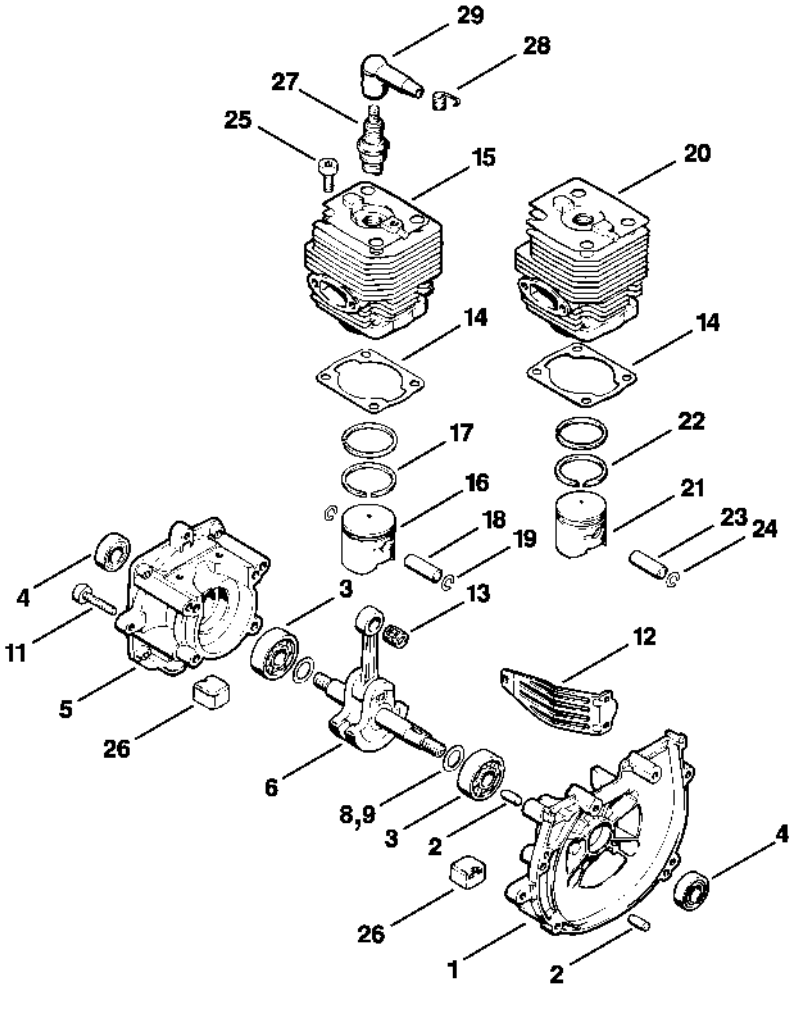

Dispositif de lancement, Silencieux

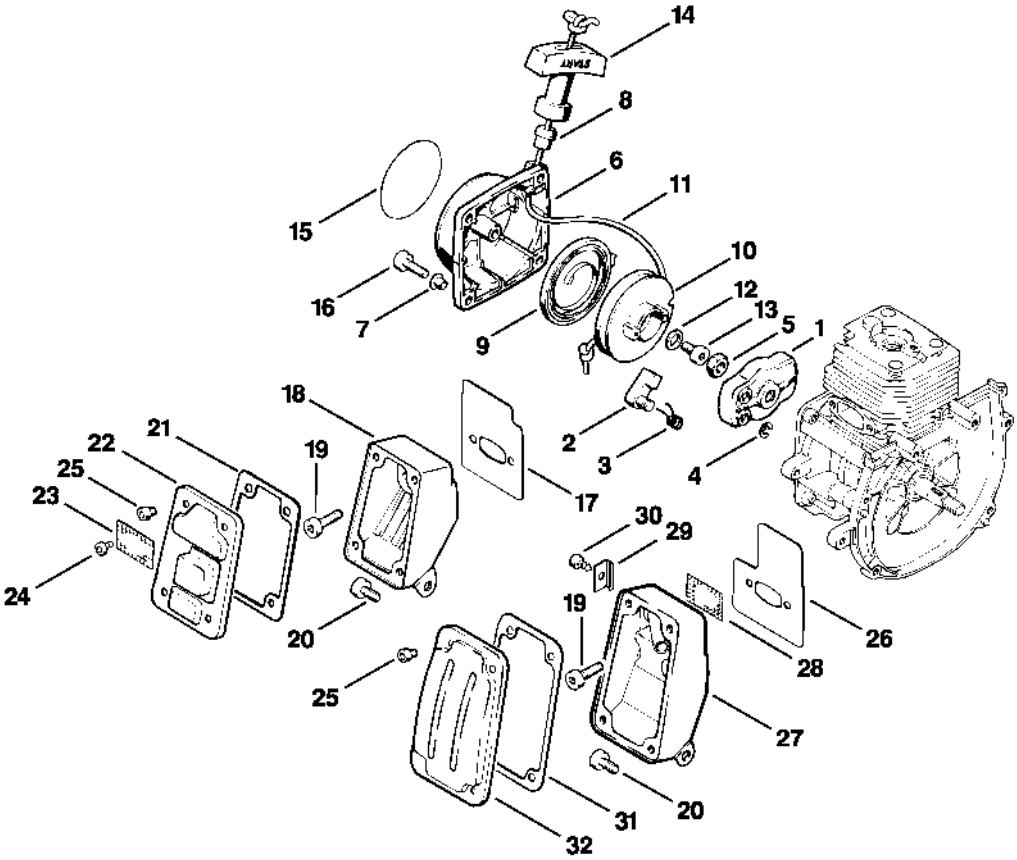

307ET003

Dispositif d'allumage, Carter de ventilateur

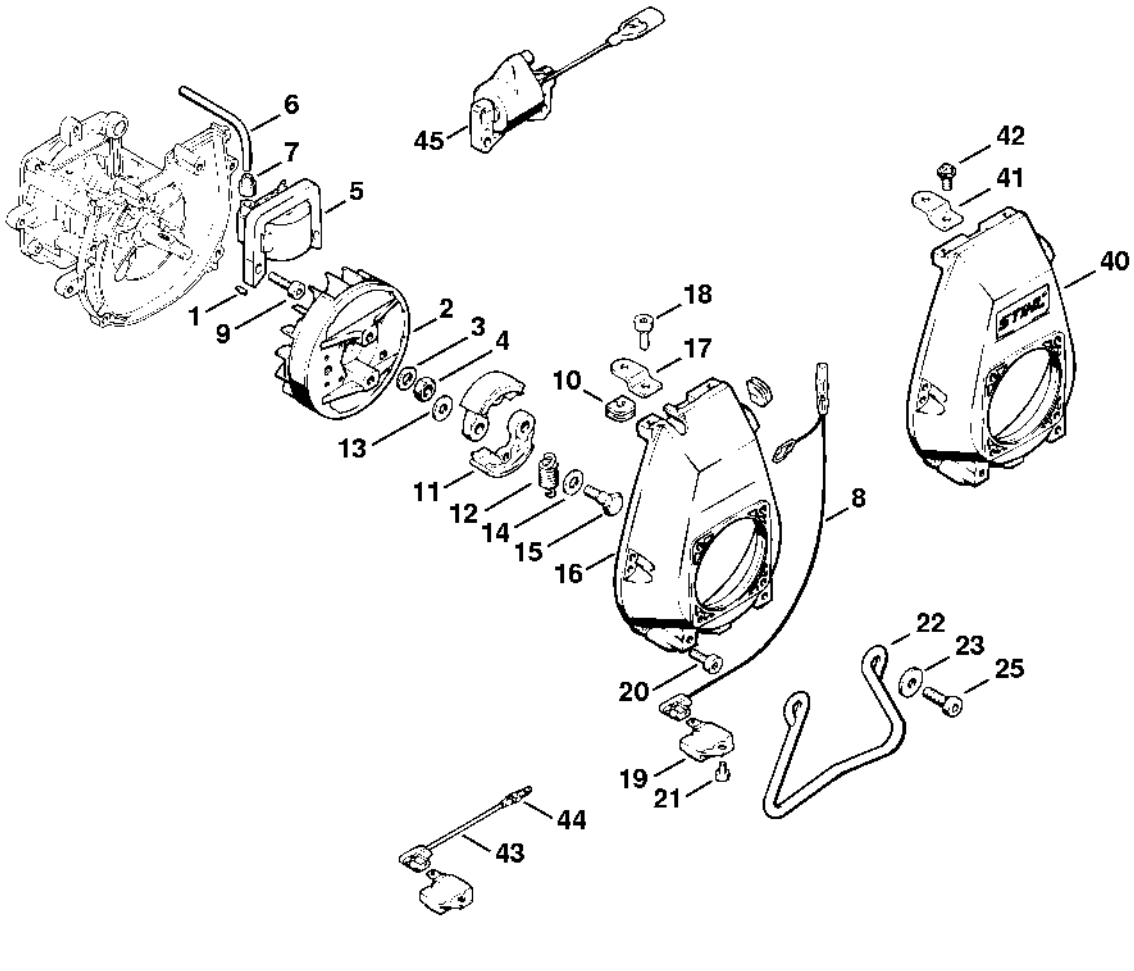

Capot, Rèservoir d'essence

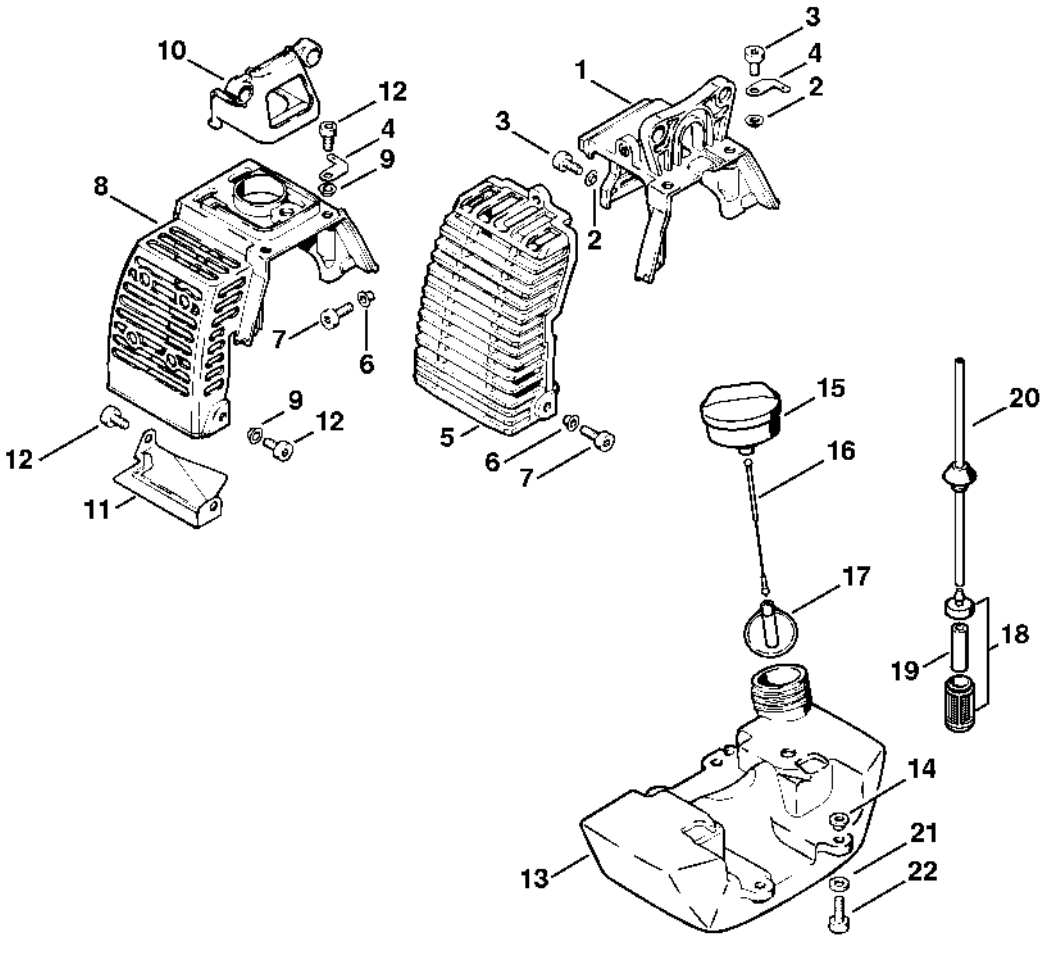

Carburateur, Filtre à air

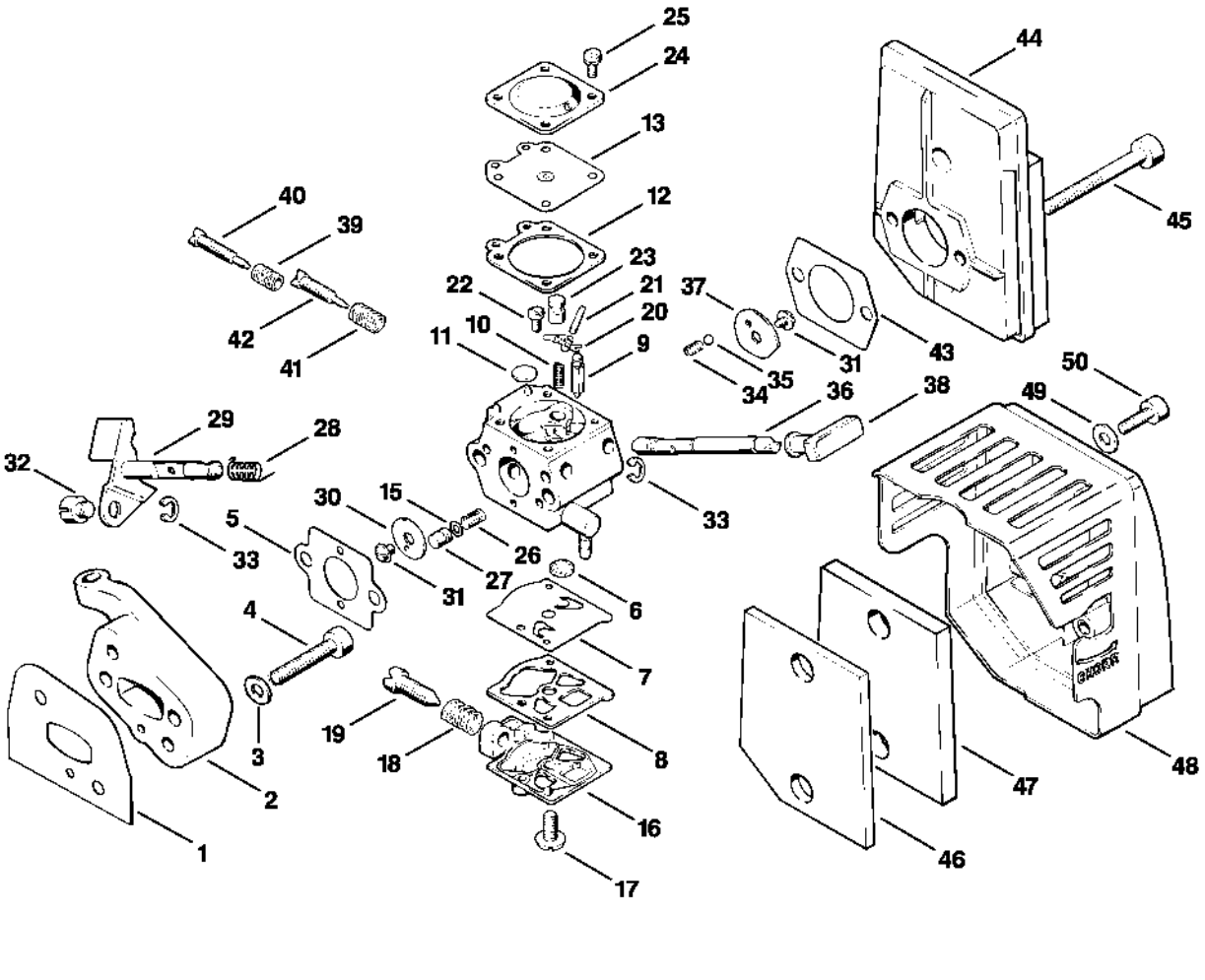

Carter d'accouplement

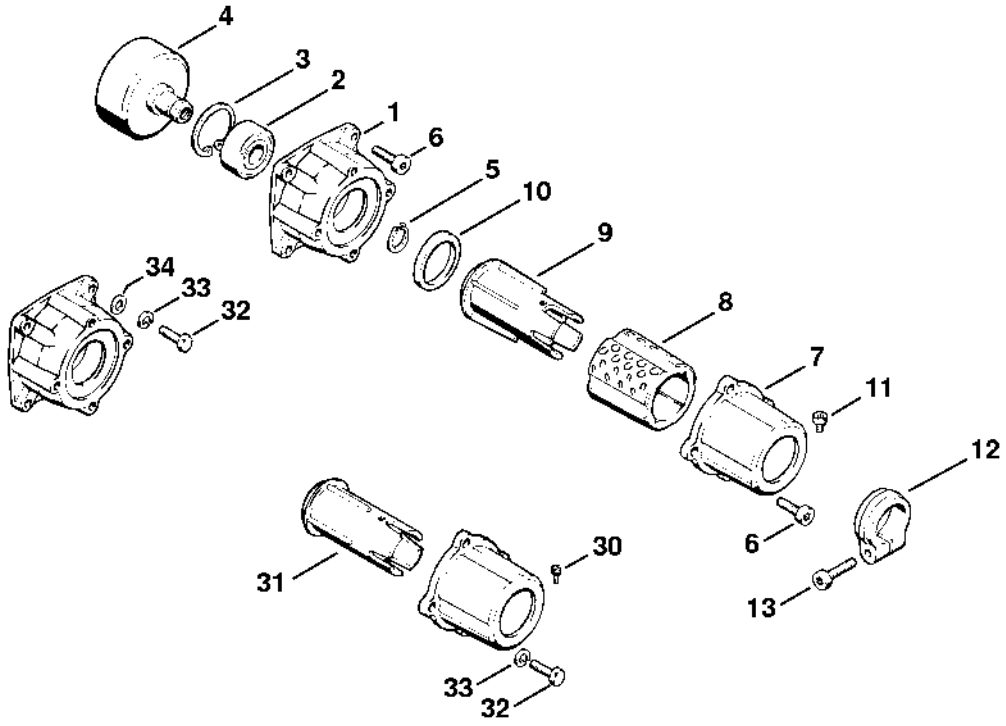

307ET029 SC

Poignée tubulaire à deux mains

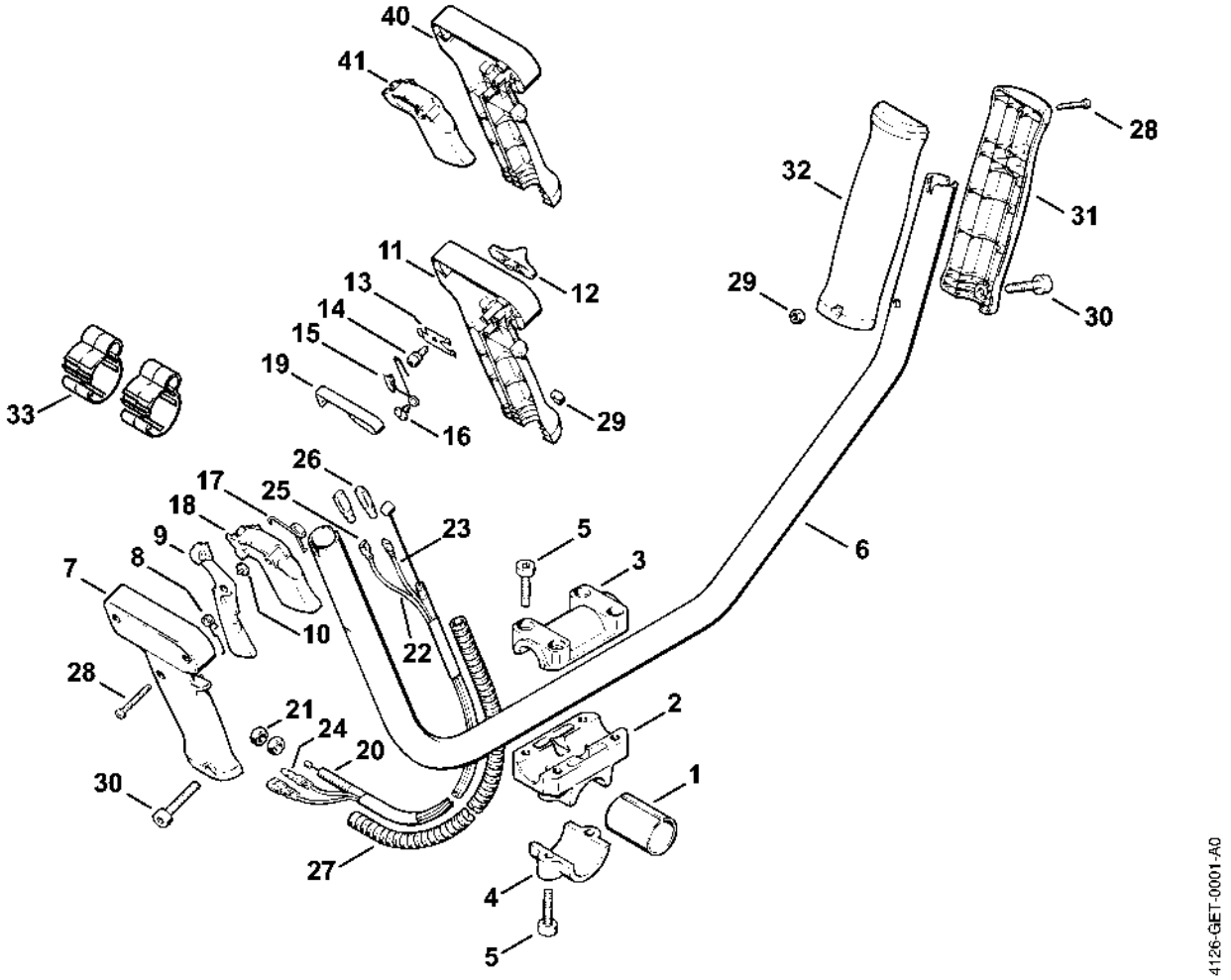

Poignée circulaire

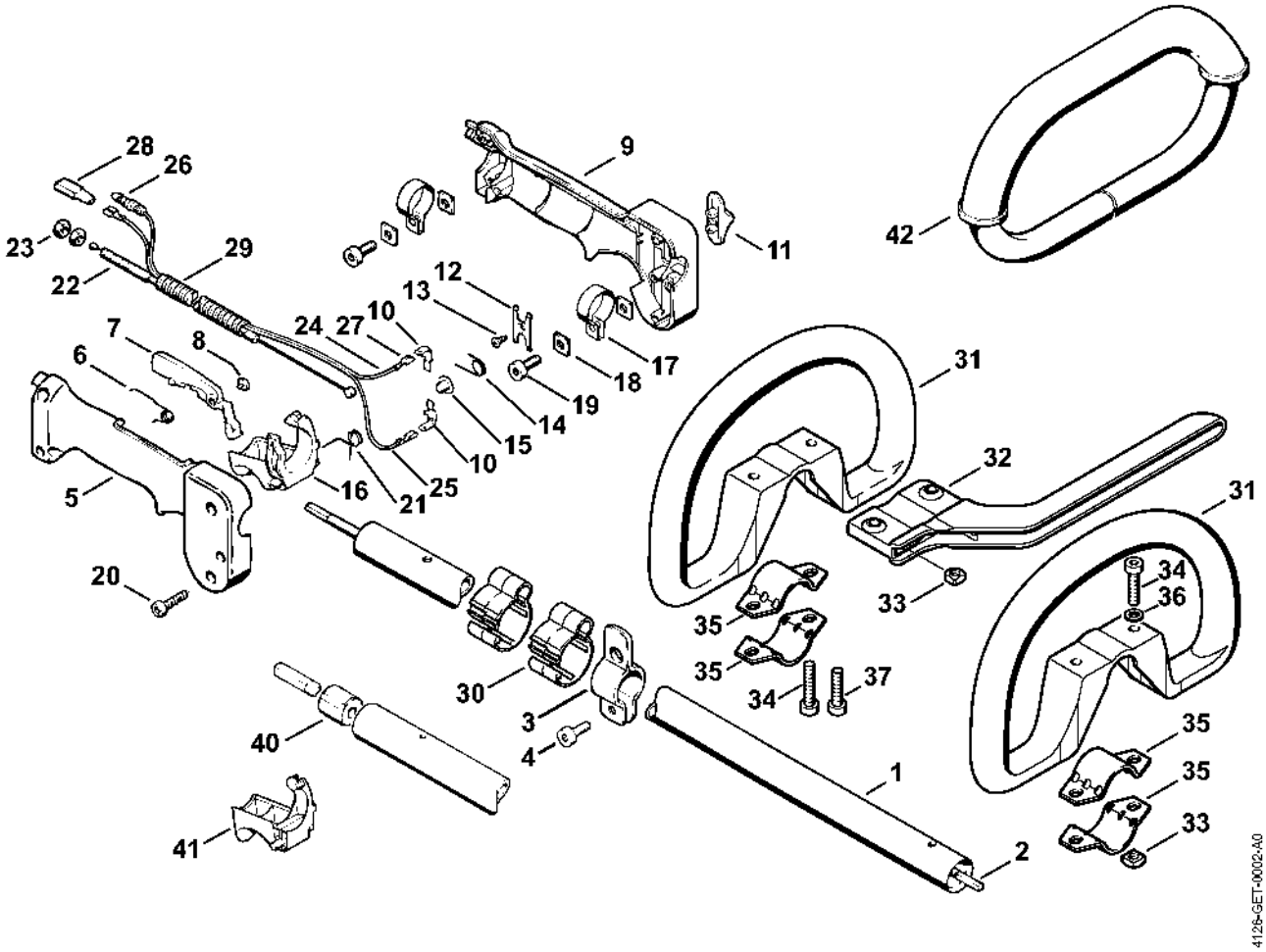

Réducteur FS 81

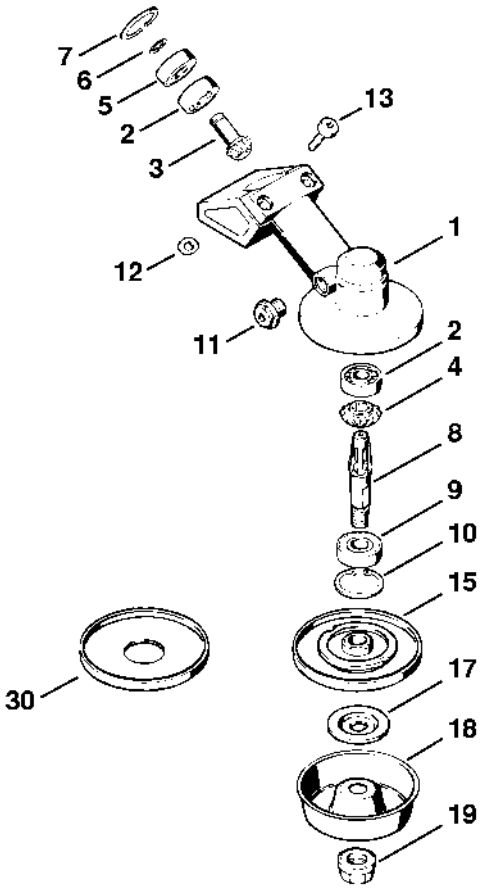

307ET032 SC

Réducteur FS 86

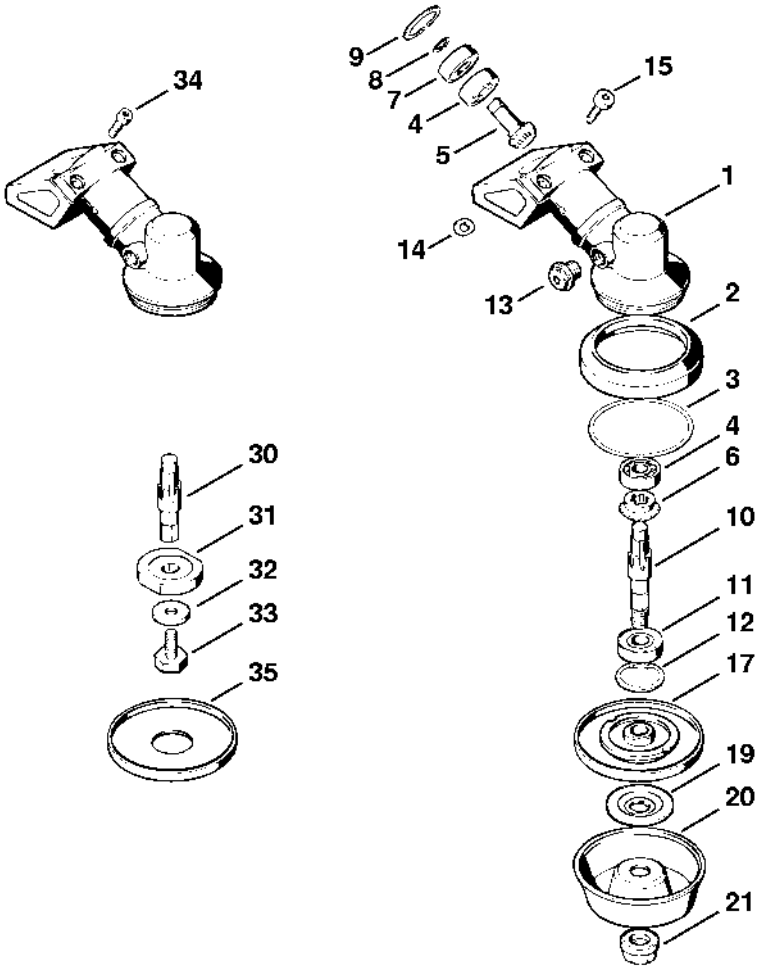

Capot protecteur

