Stihl
FS 80

Rozkres je dokumentace výrobce (© příslušný výrobce) a slouží k identifikaci dílů. Pro výběr dílu se vždy řiďte katalogovým číslem.

Carter, Cylindre

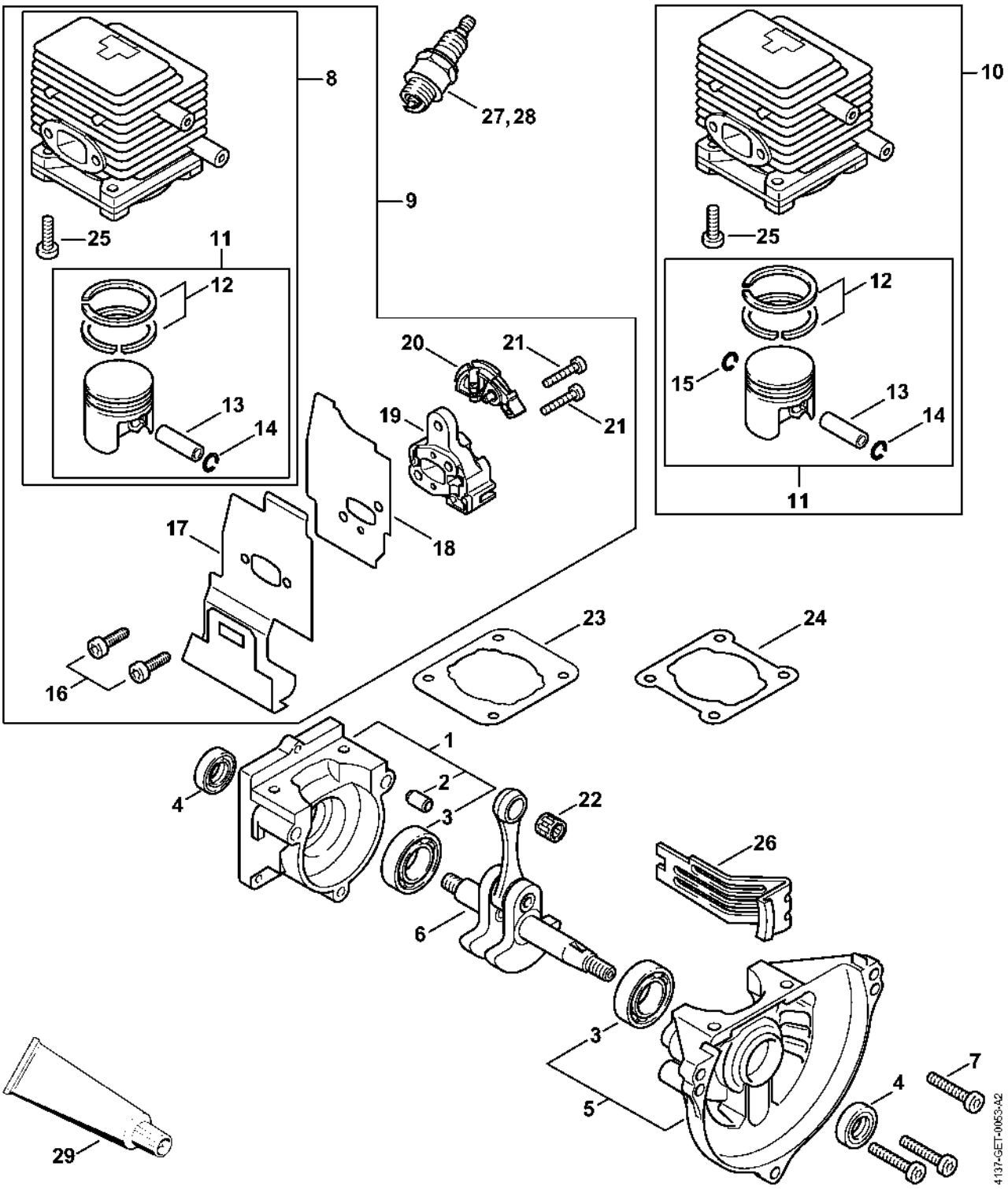

Dispositif de lancement, Silencieux

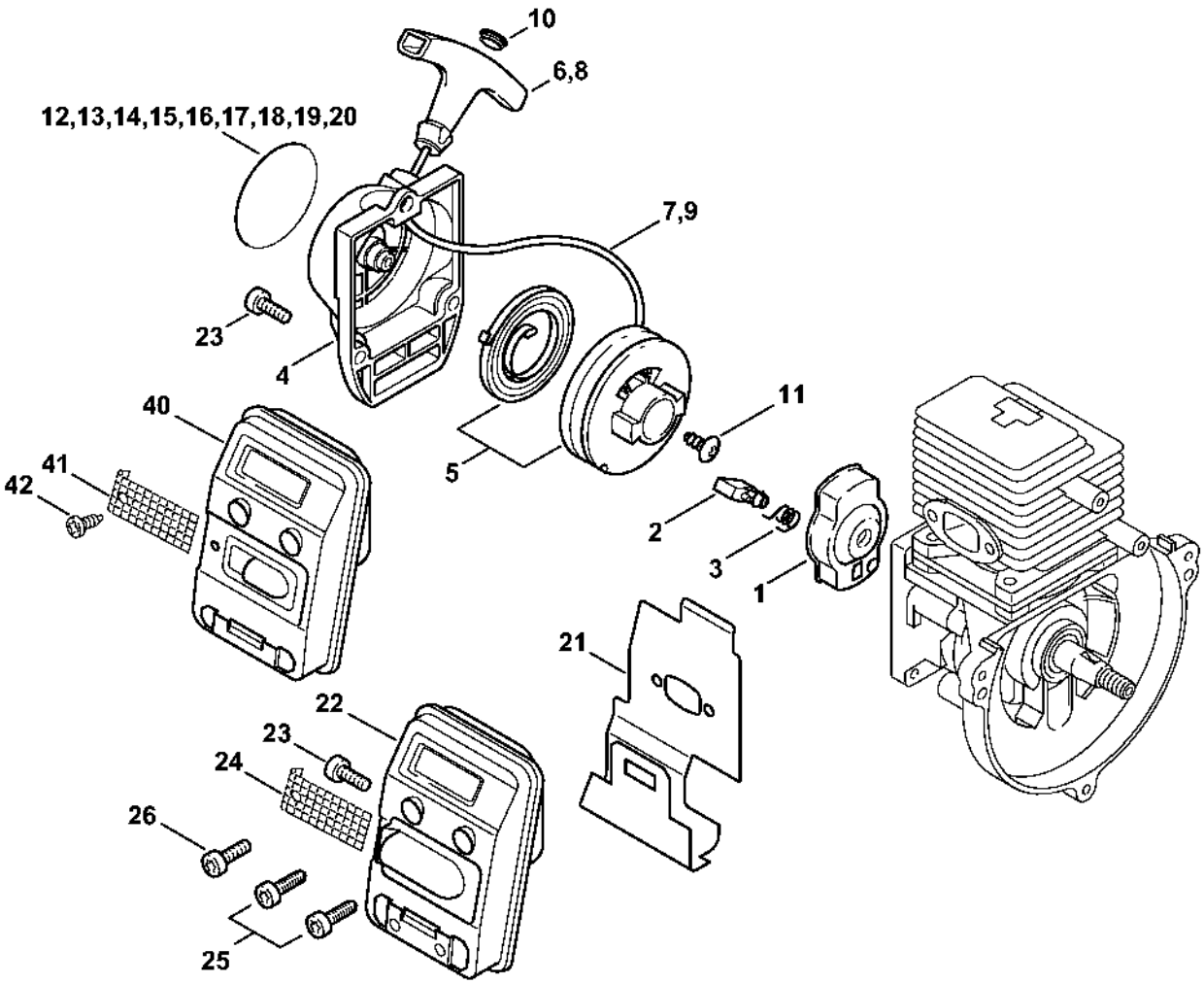

Dispositif d'allumage, Embrayage

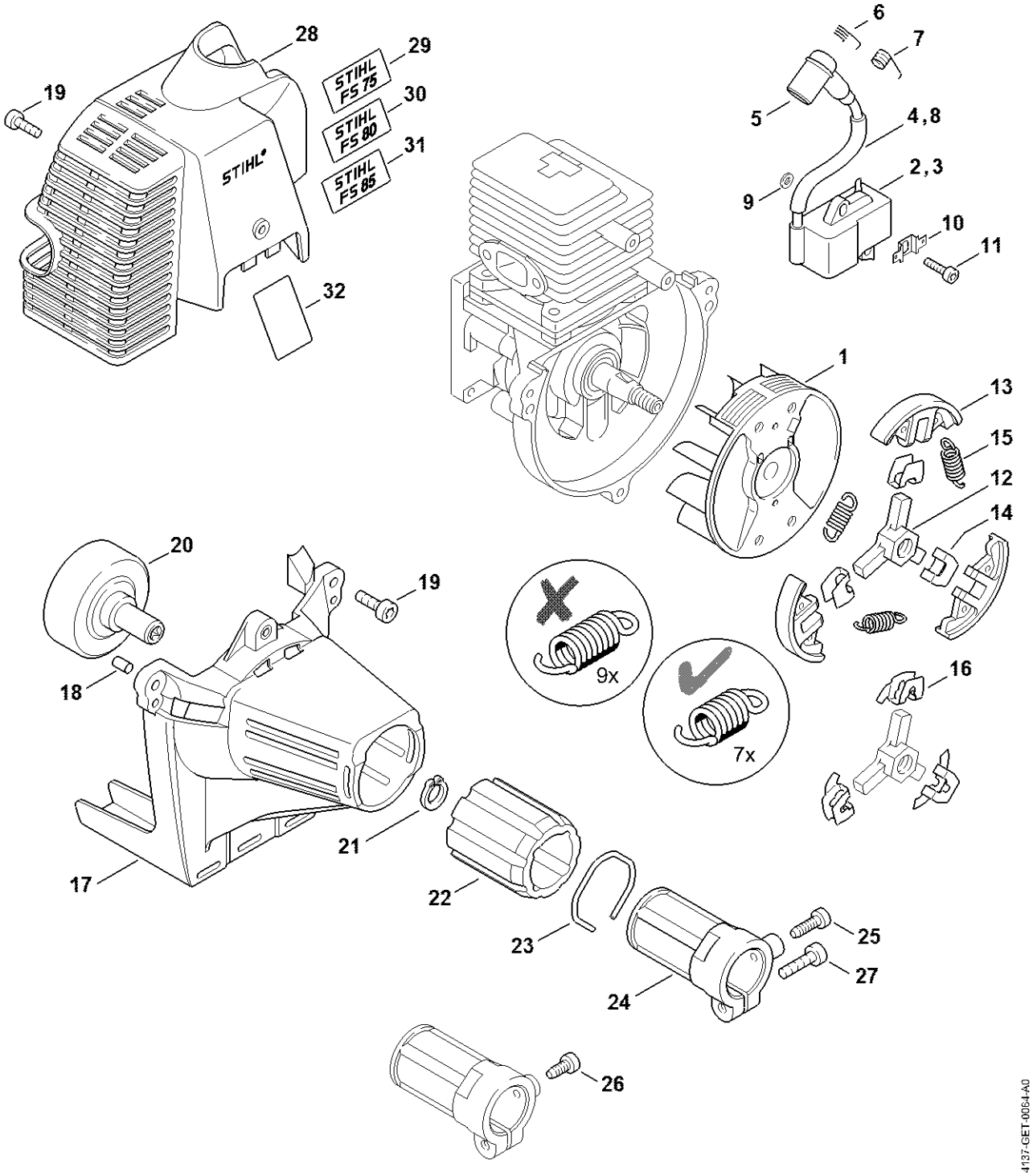

Filtre à air, Réservoir d'essence

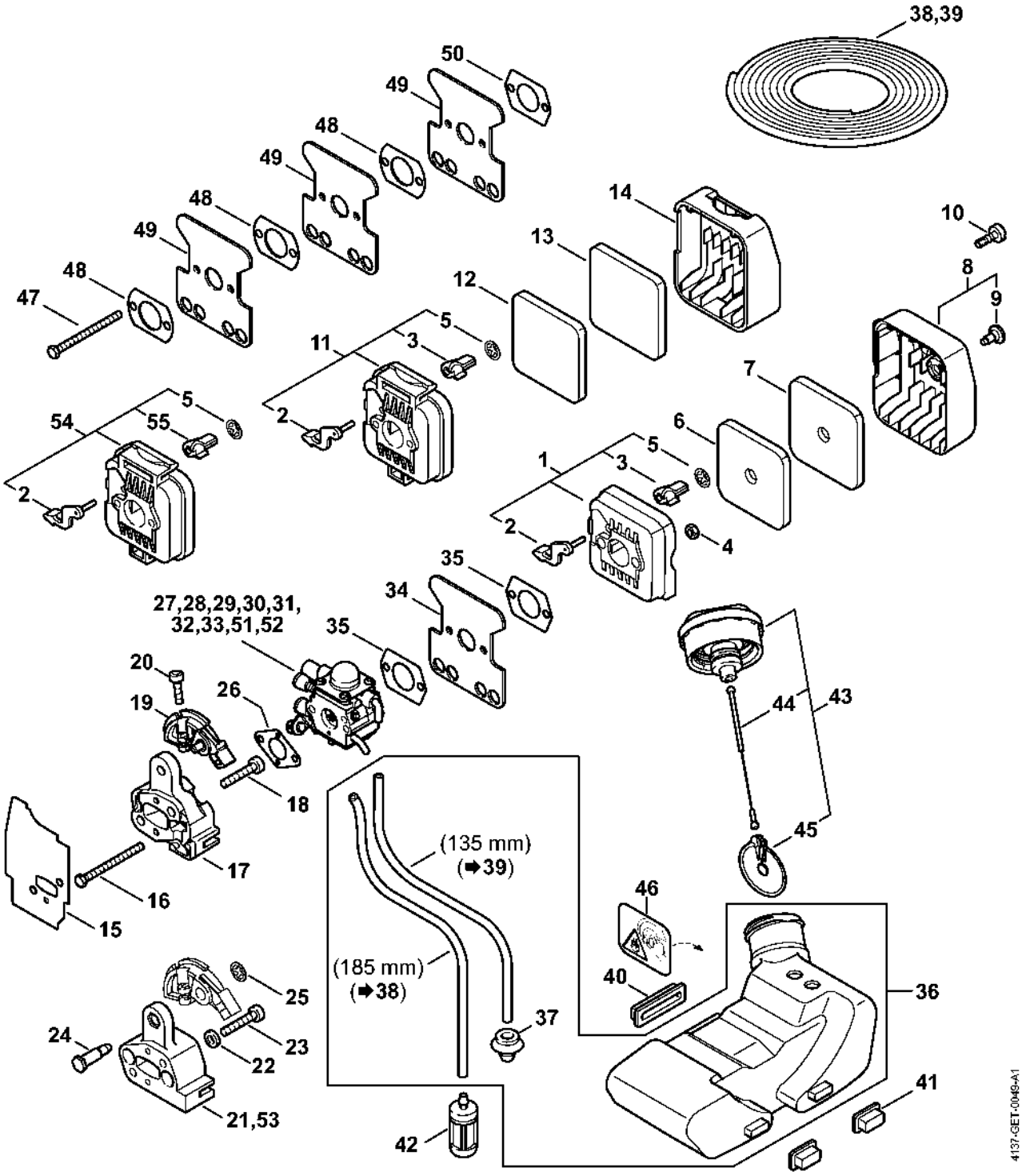

Carburateur 4137/36

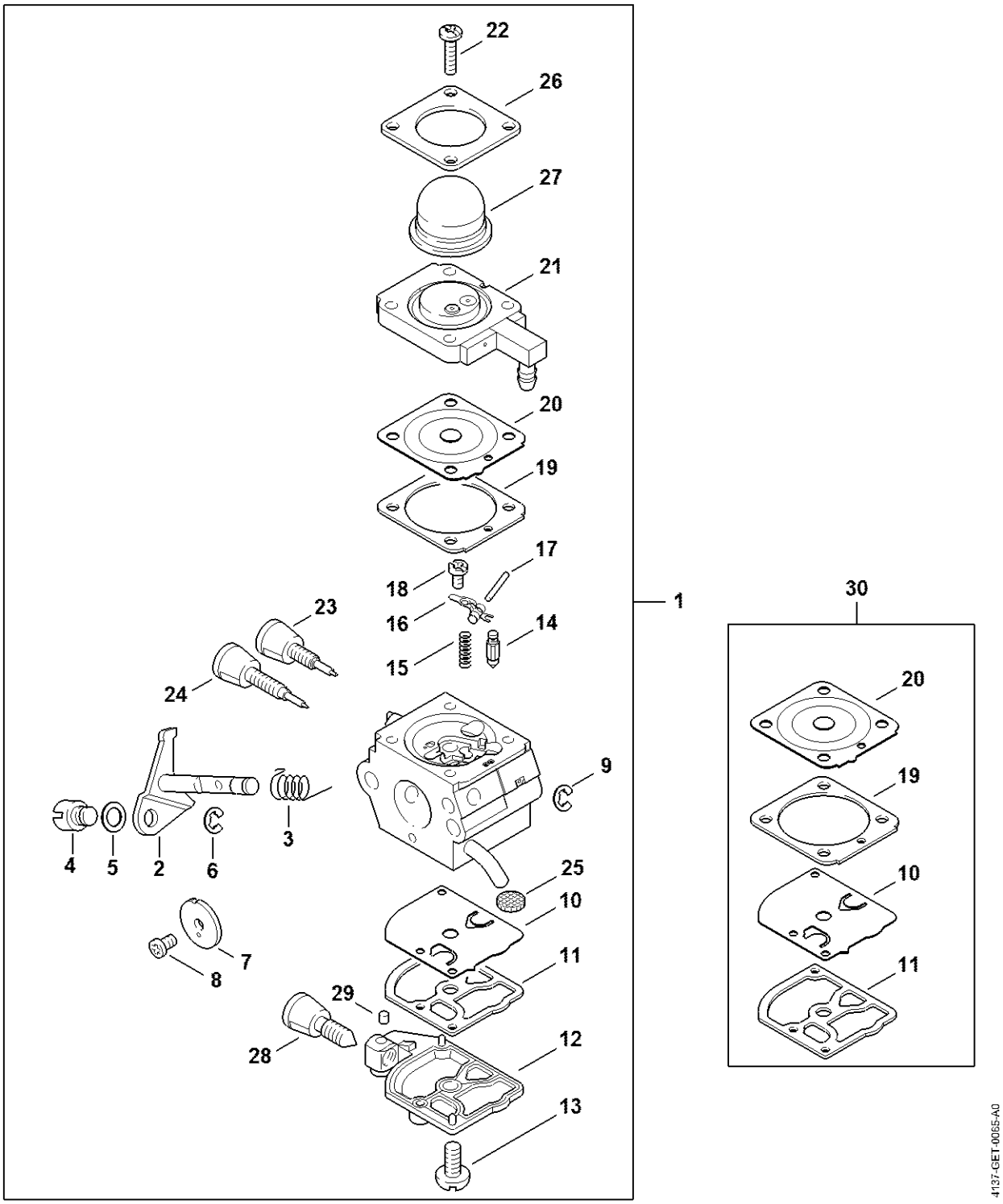

Carburateur 4137/28

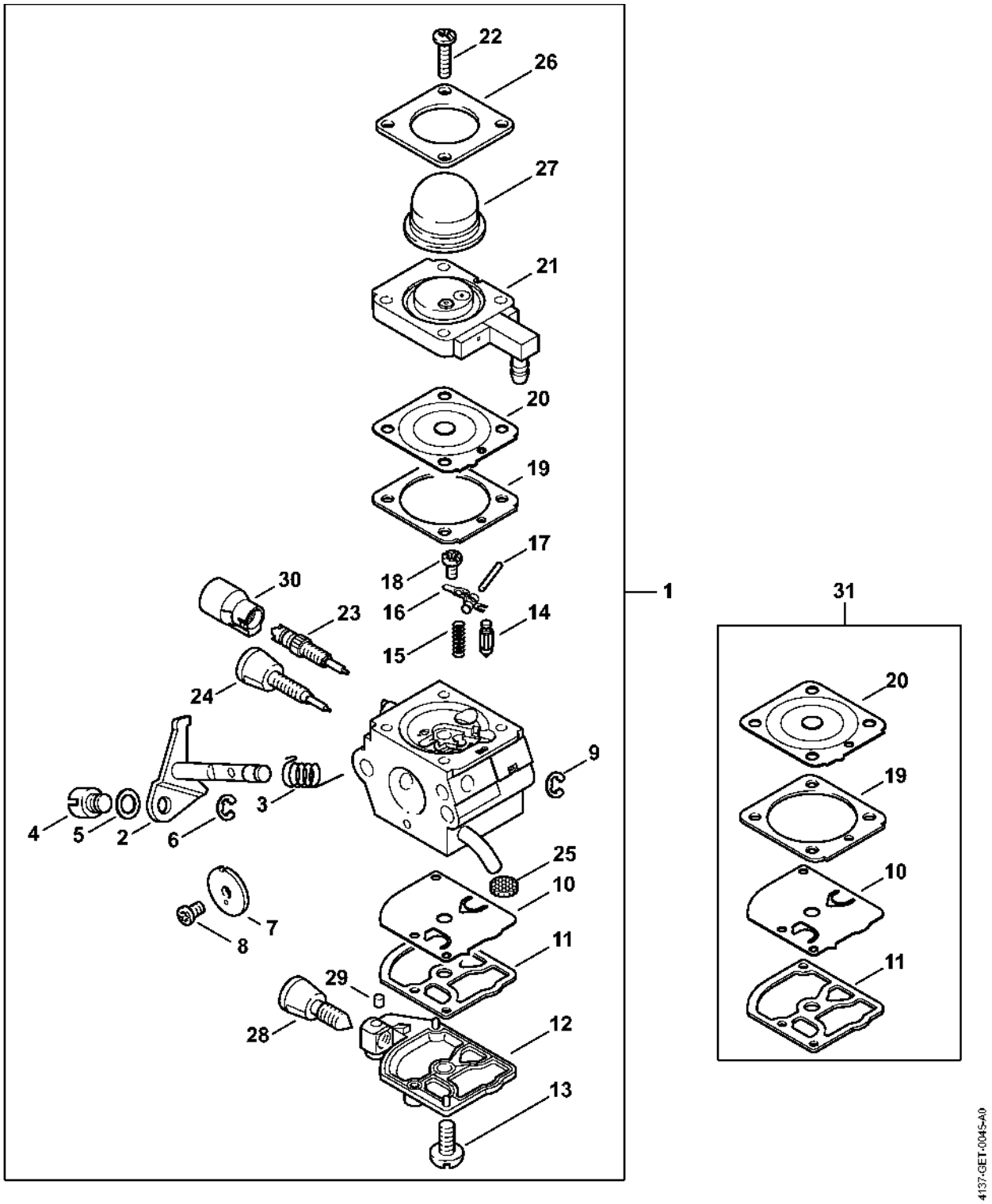

Carburateur 4137/22

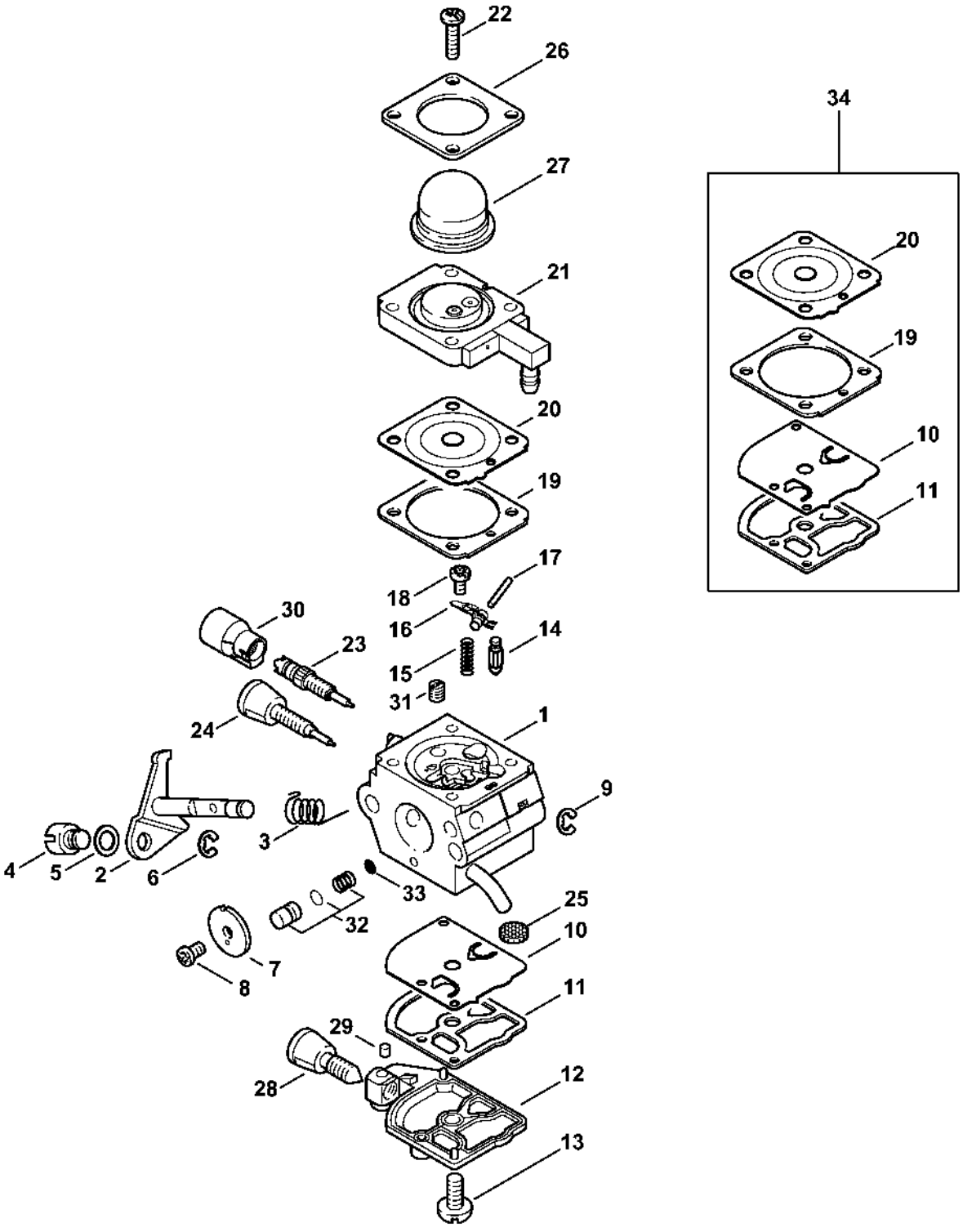

Carburateur C1Q-S157, C1Q-S69 (41.2017) (45.2009)

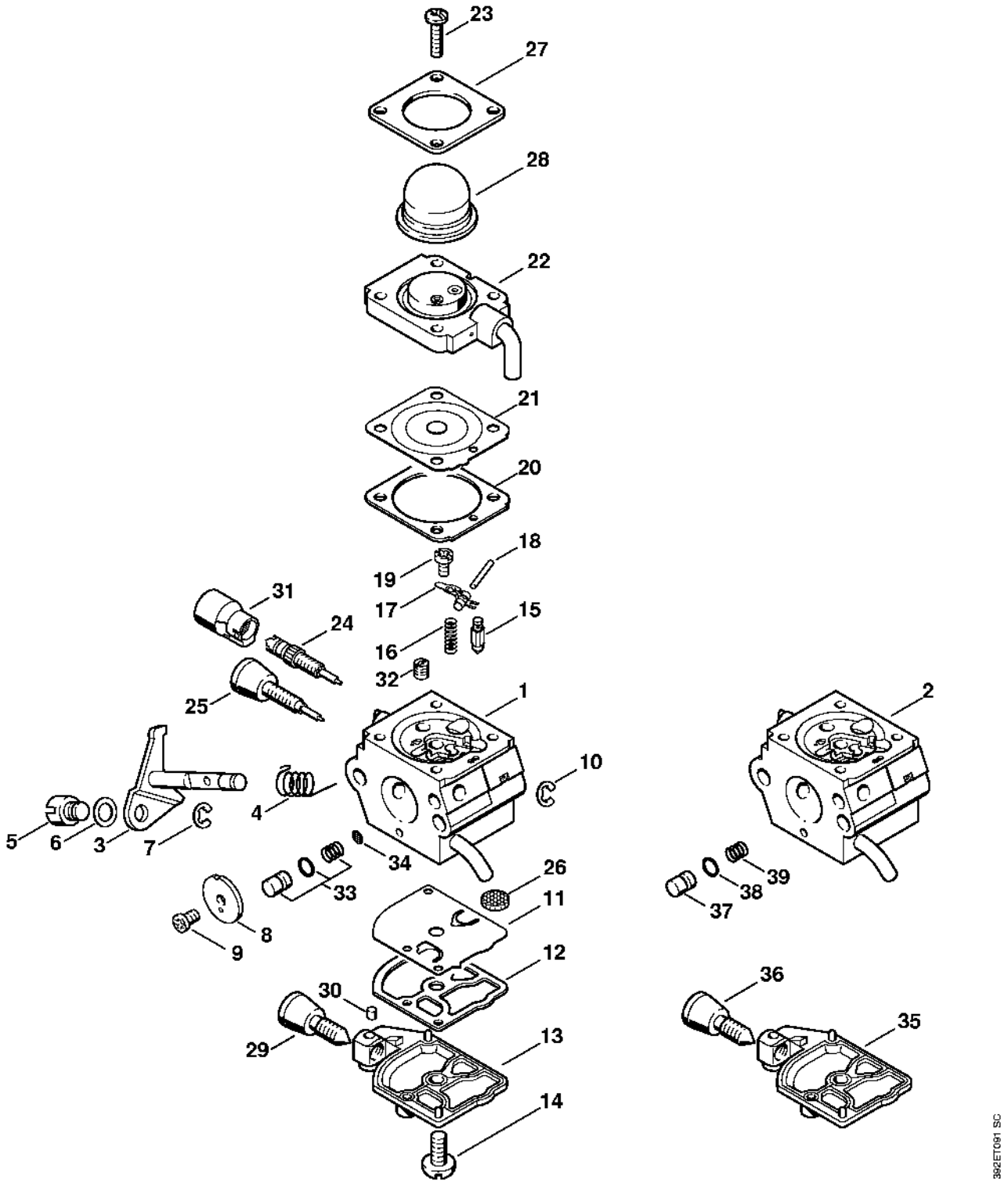

Carburateur C1Q-S80 BR (41.2017)

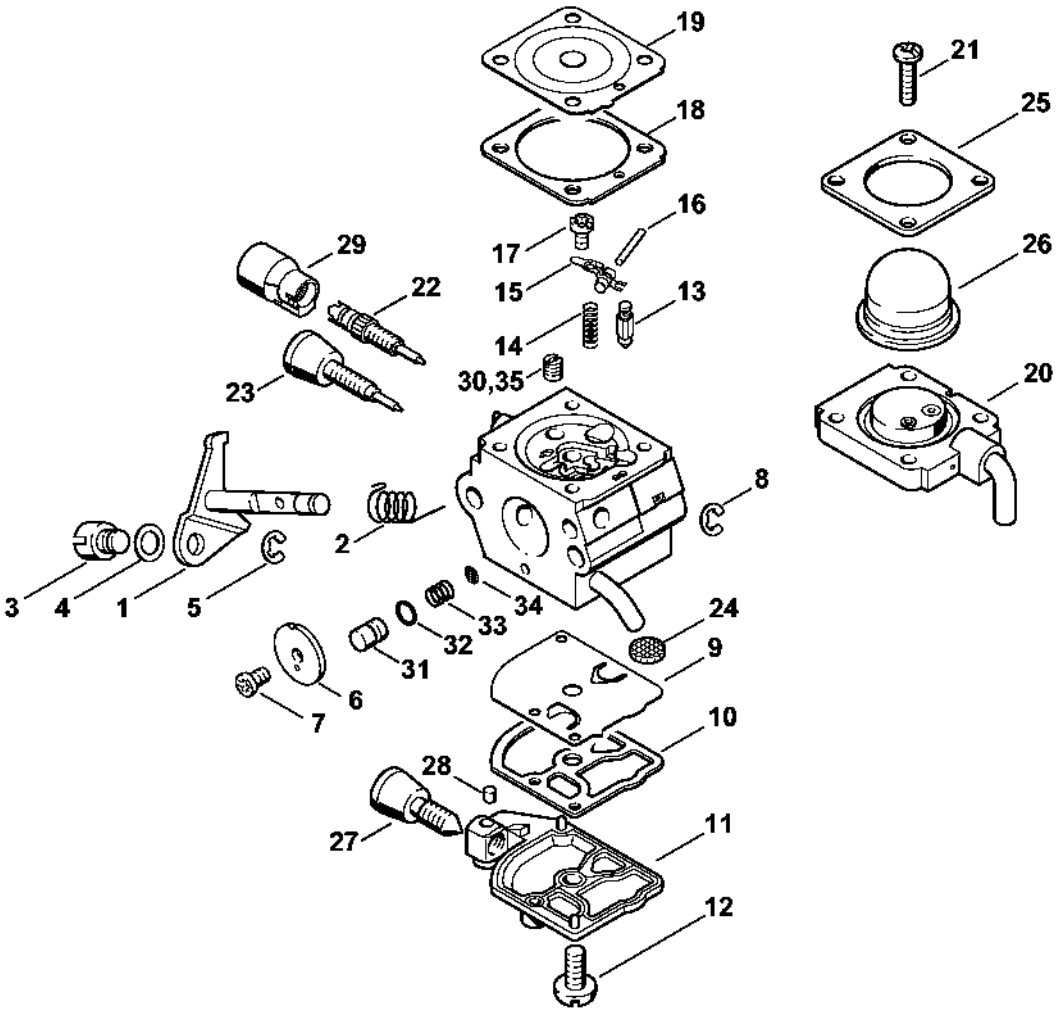

Carburateur C1Q-S63, C1Q-S78 BR (15.2003)

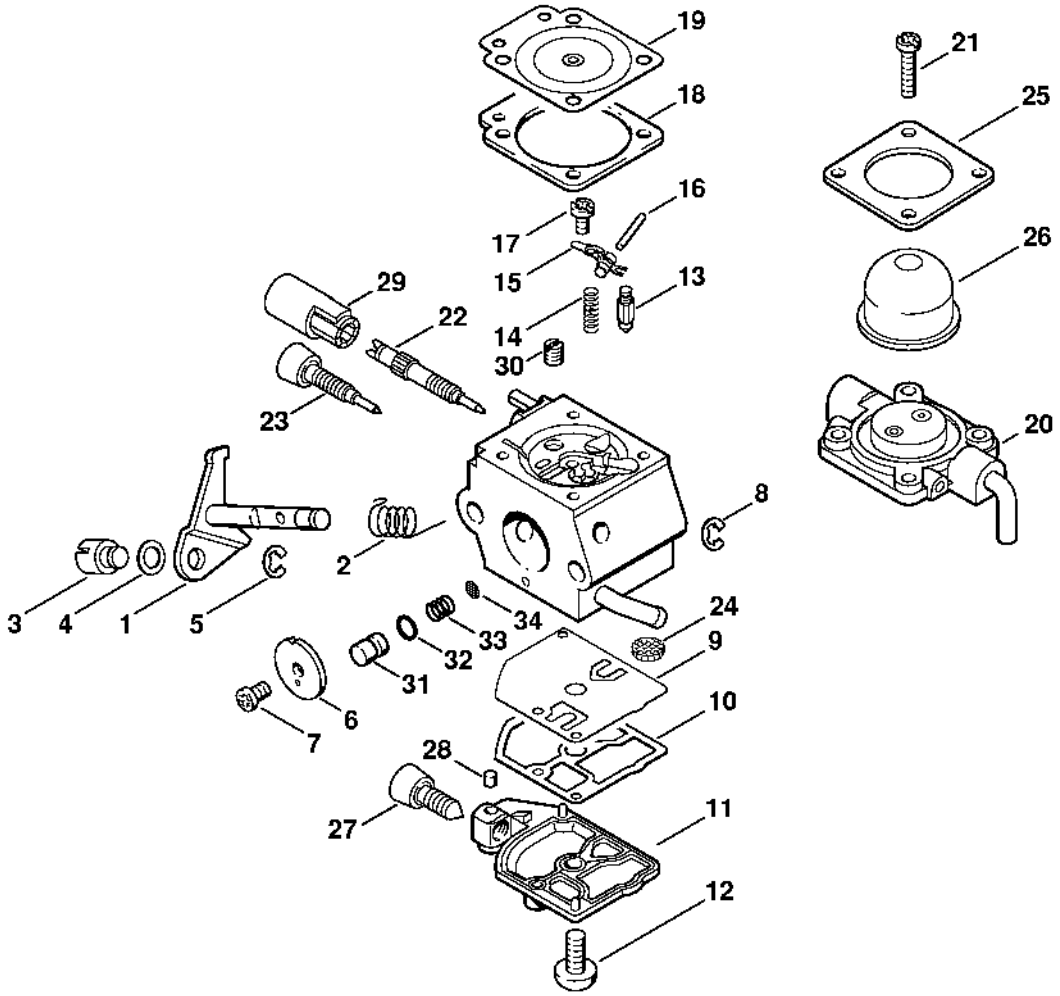

Carburateur C1Q-S56 (16.2001)

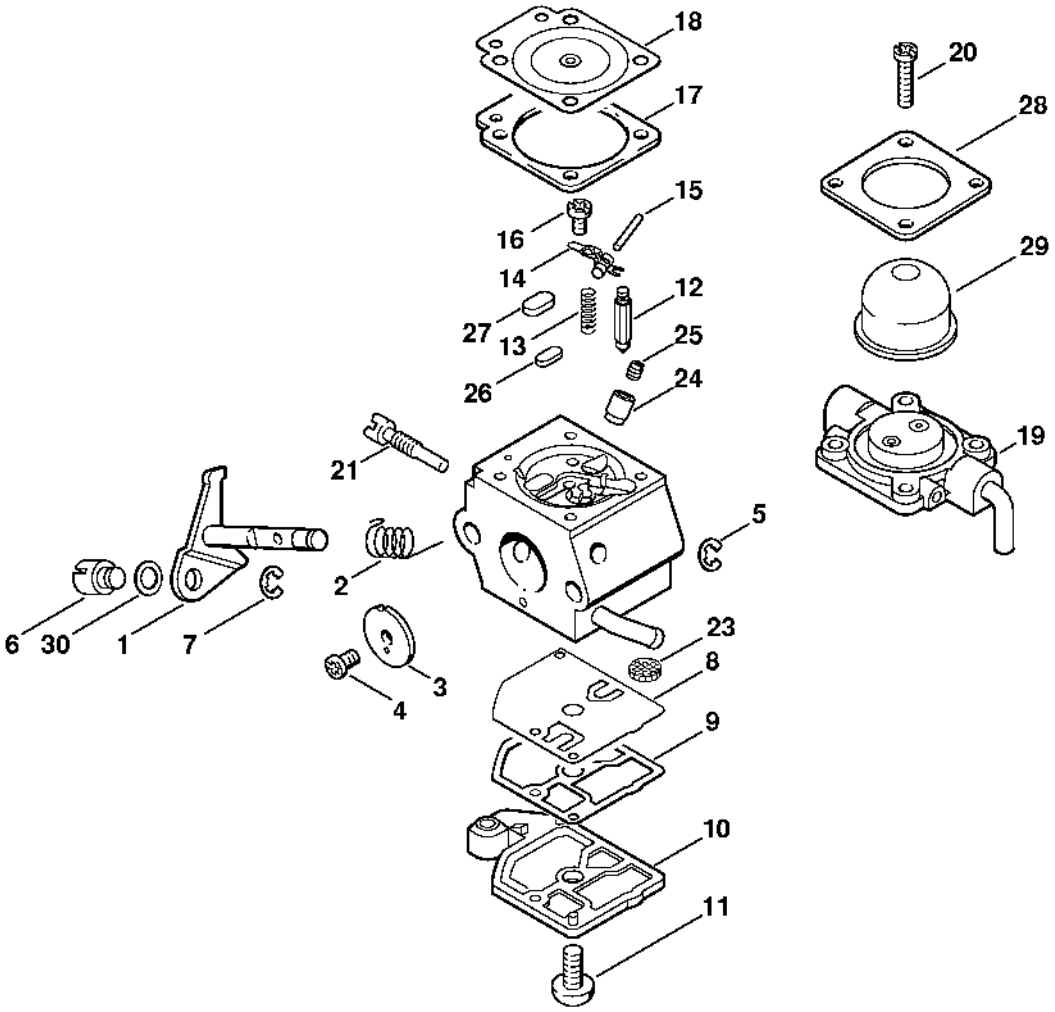

Carburateur C1Q-S60 BR (17.2002)

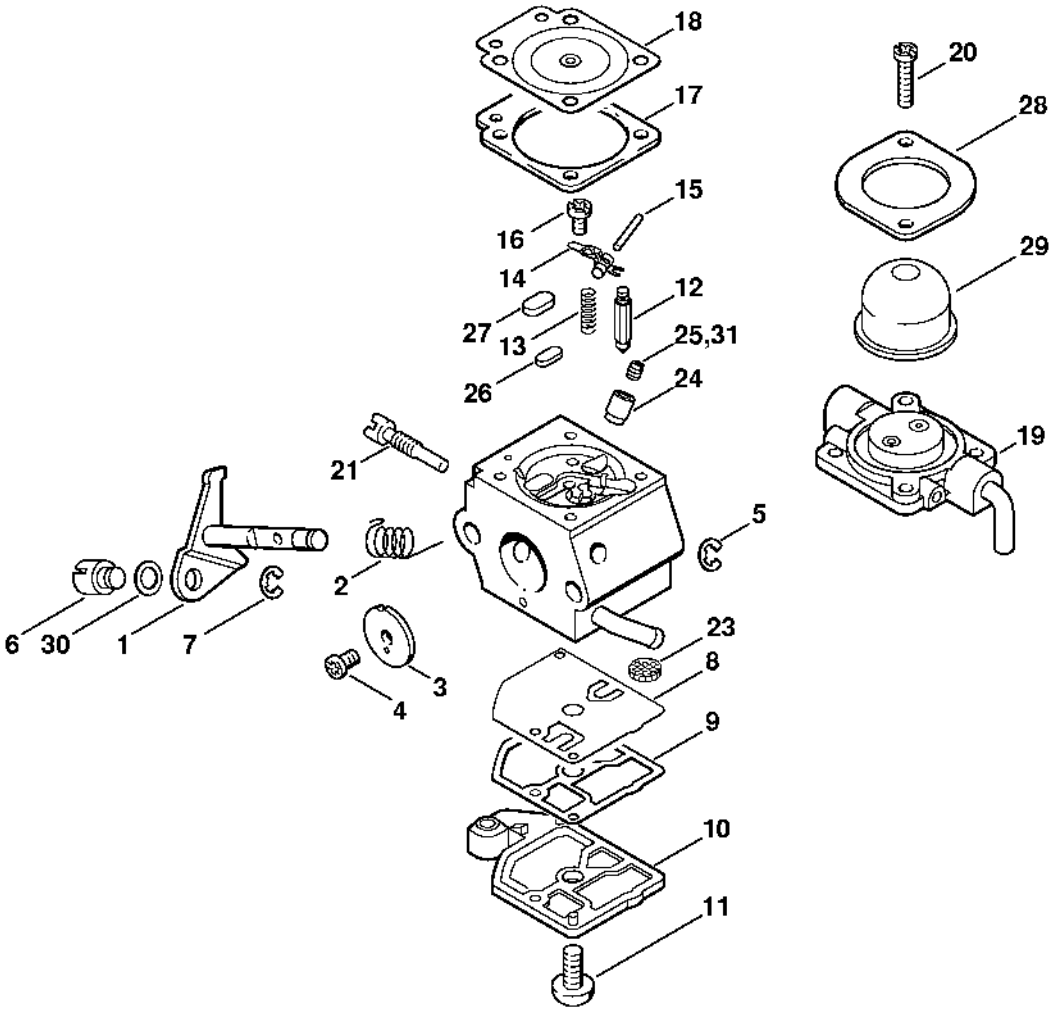

Carburateur C1Q-S45 (16.2001)

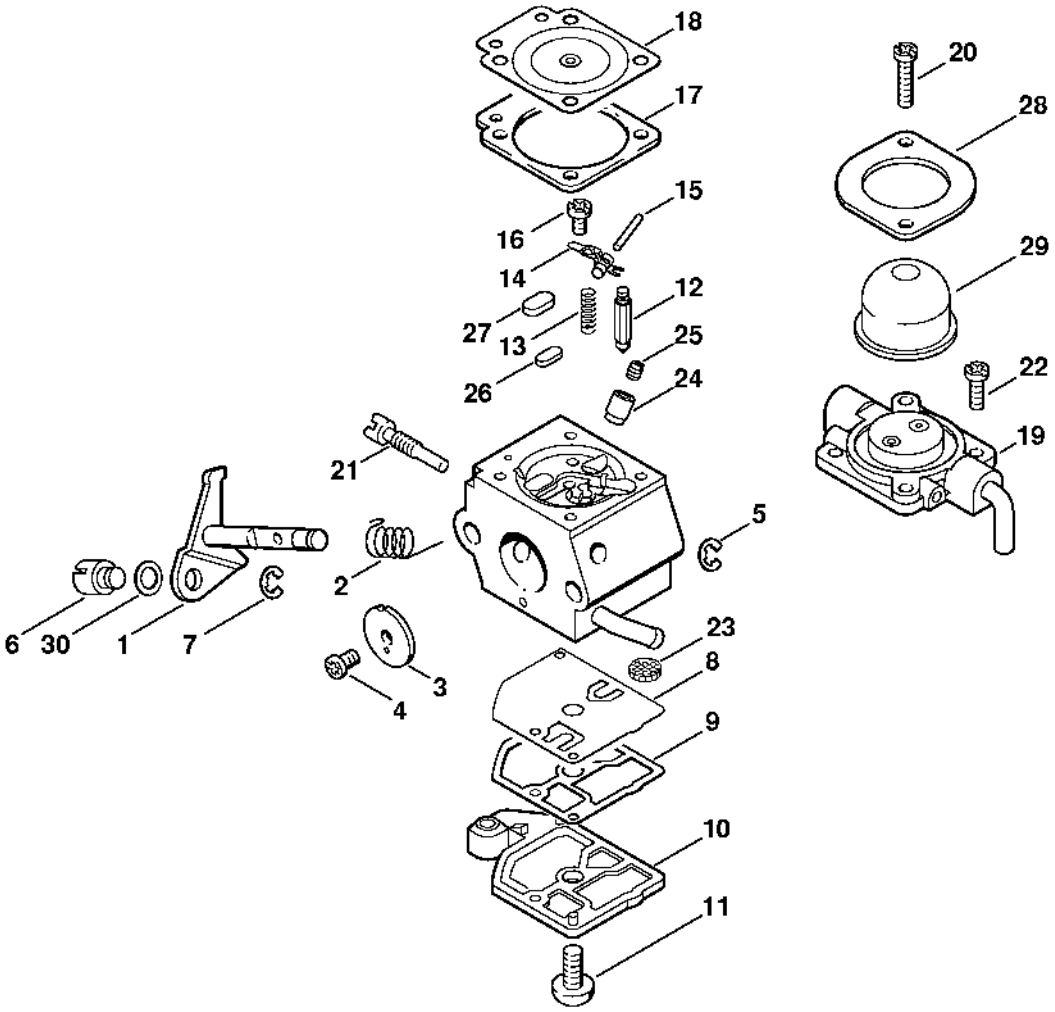

Carburateur C1Q-S28, C1Q-S41 # 1 42 812 153 (21.1999)

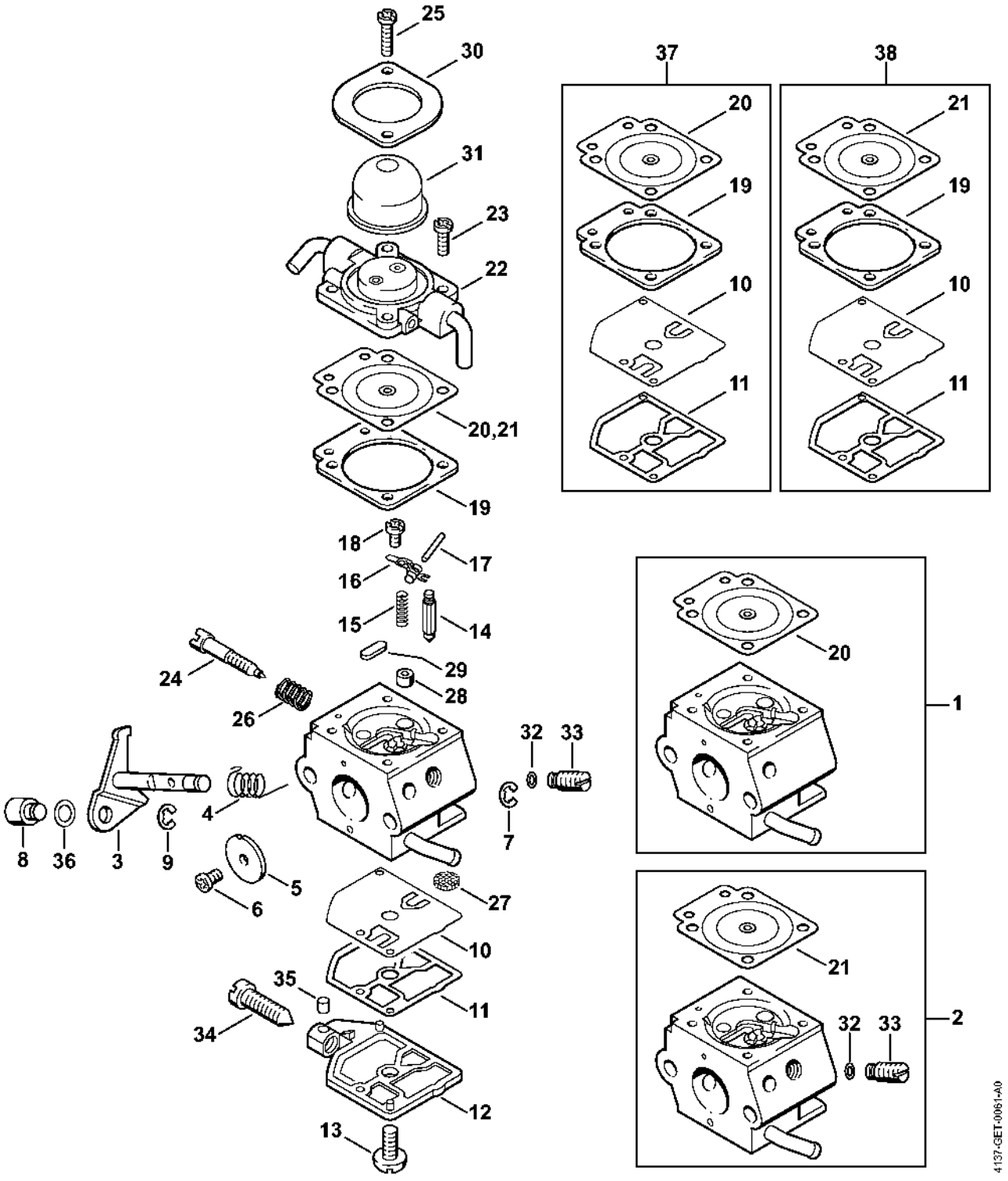

Carburateur WT-447

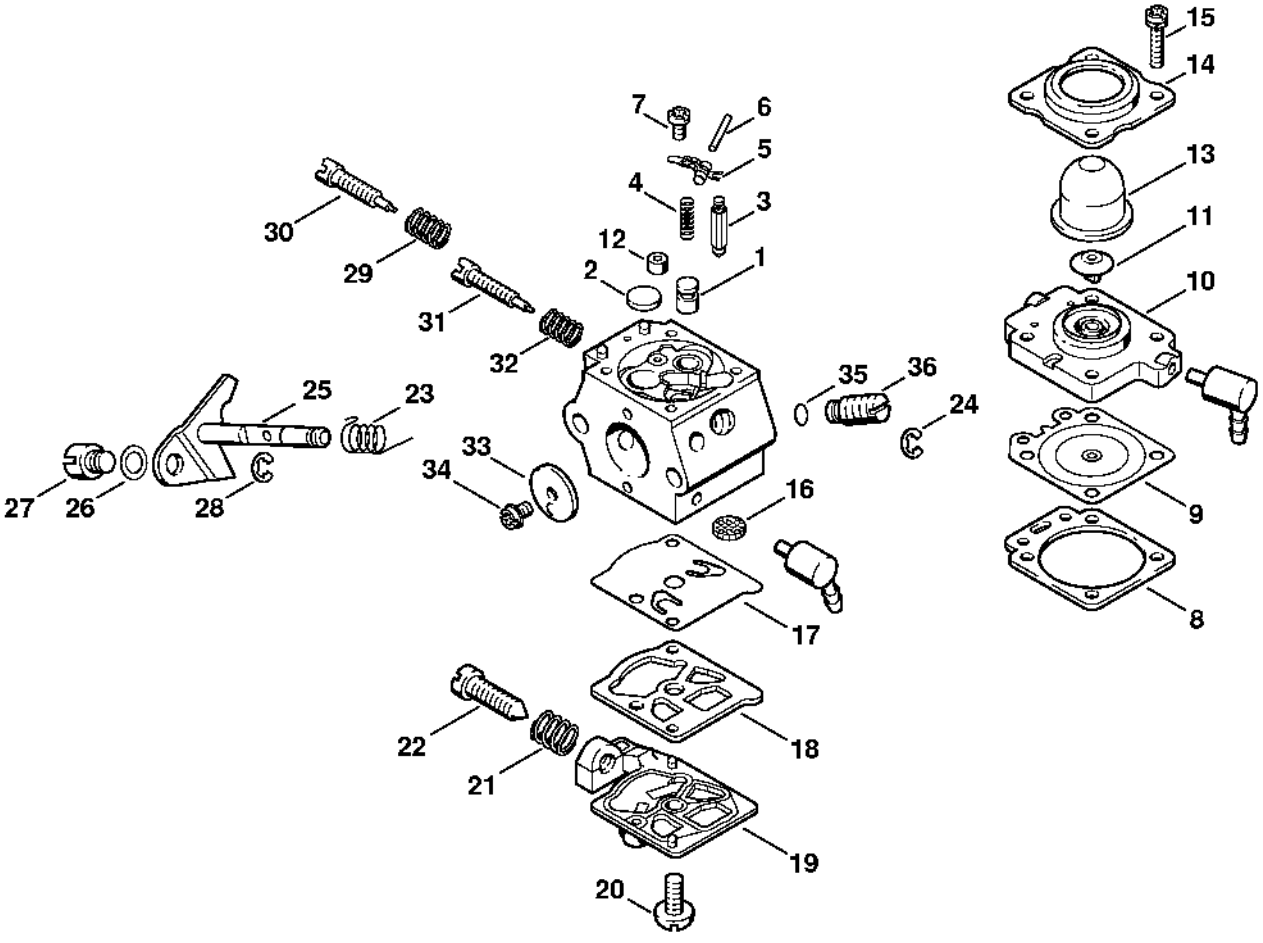

Poignée à deux mains

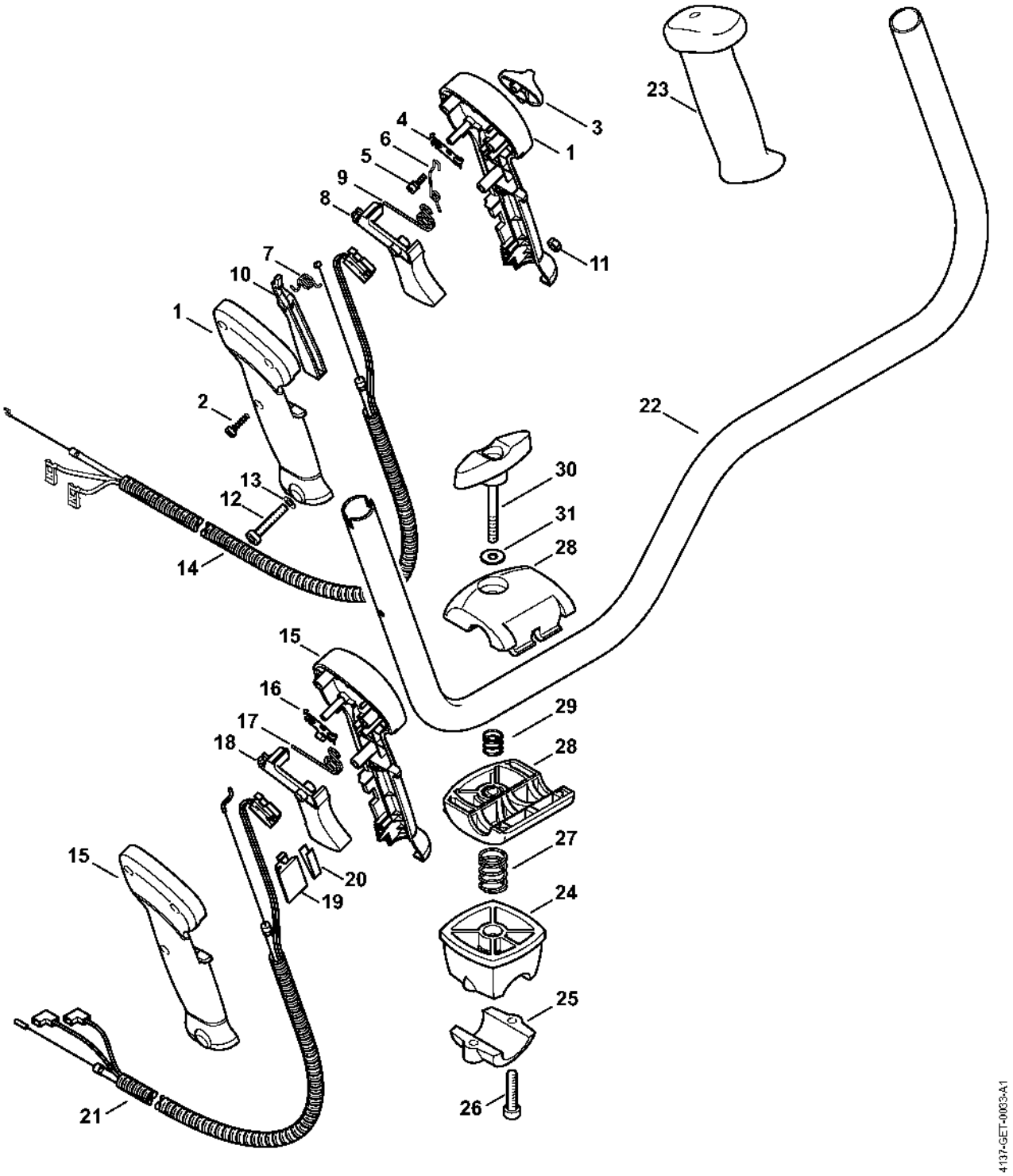

Poignée tubulaire à deux mains USA, CDN, BR, PRC

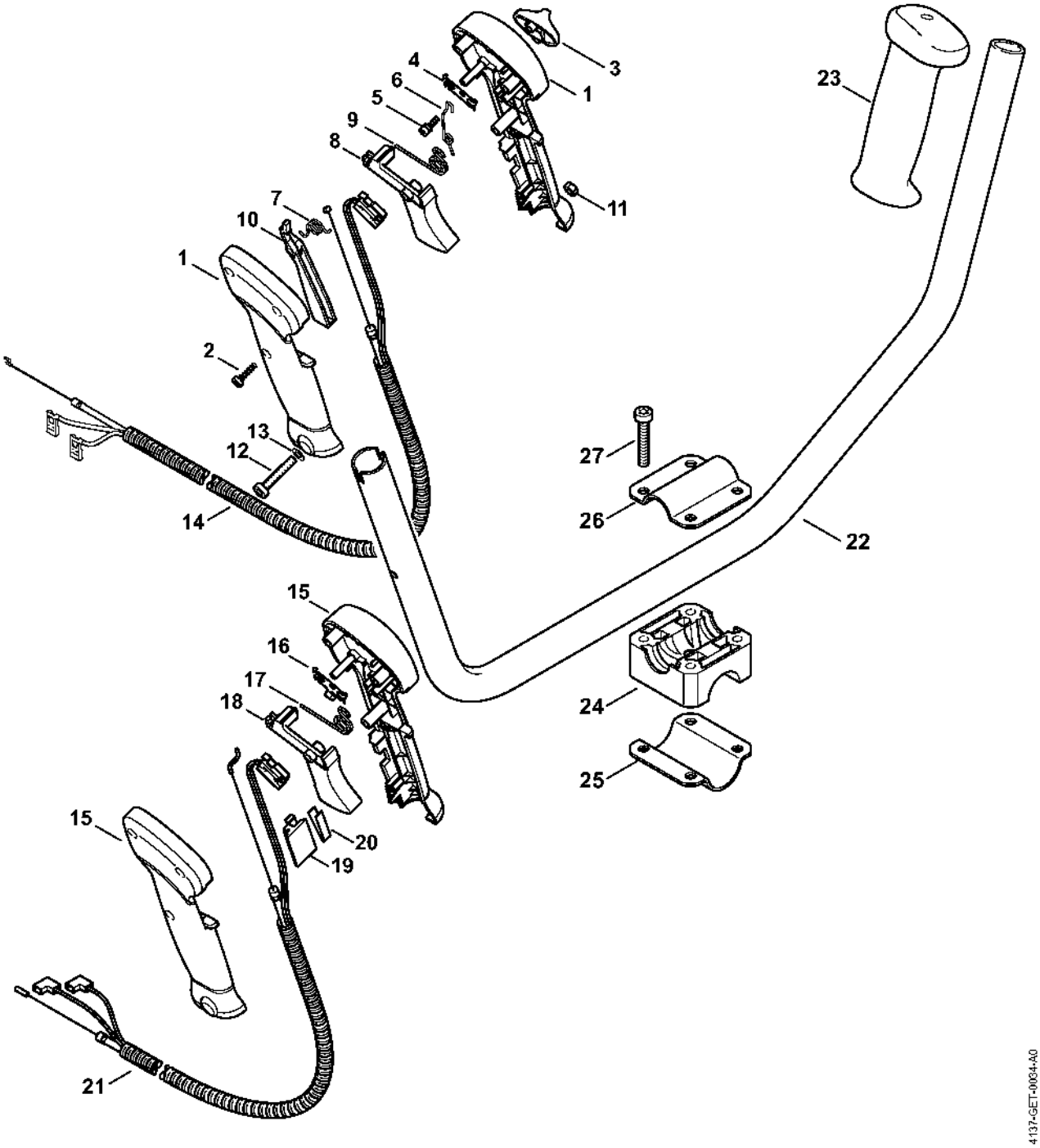

Poignée à deux mains (24.2002), (15.2003)

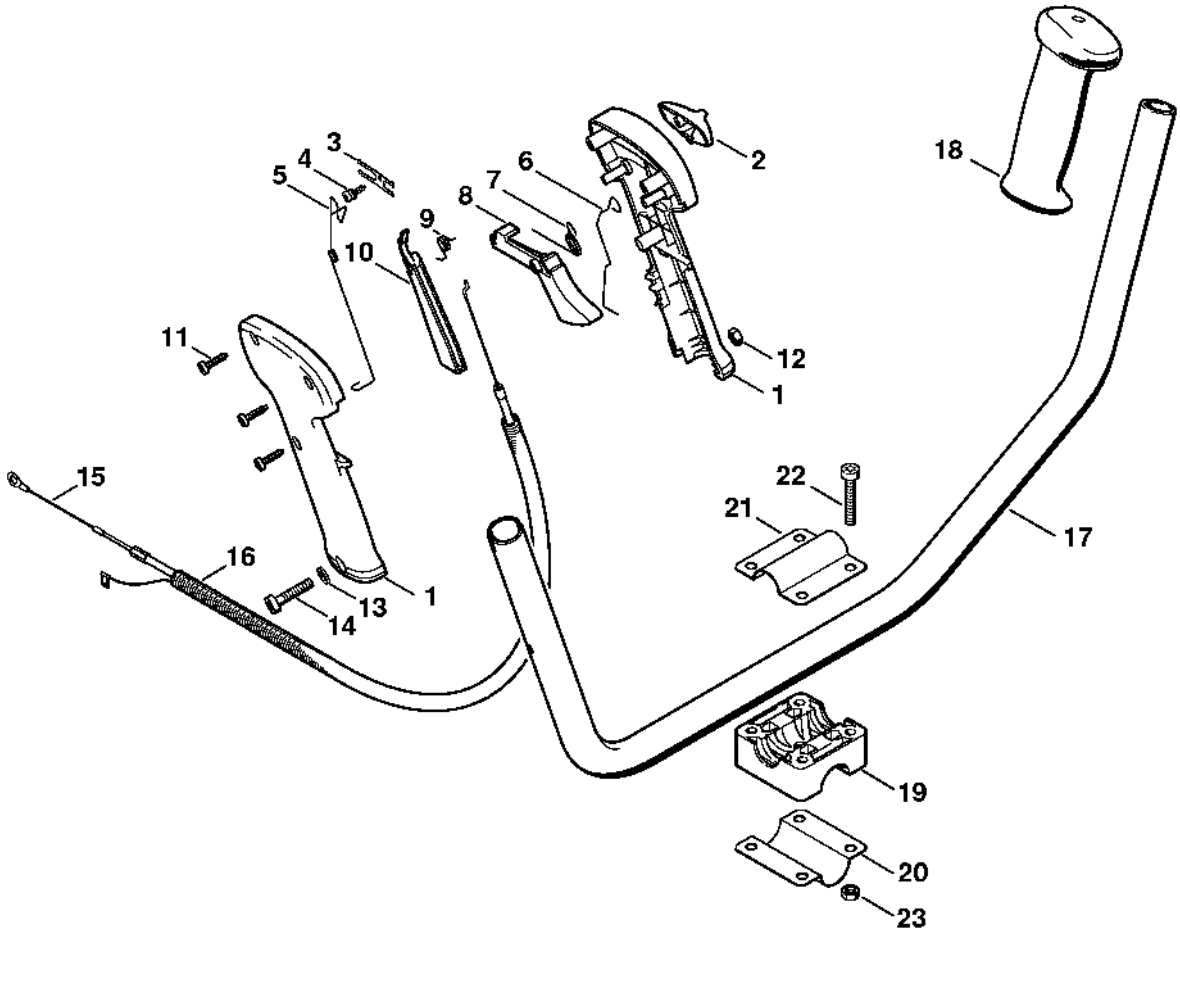

Poignée à deux mains

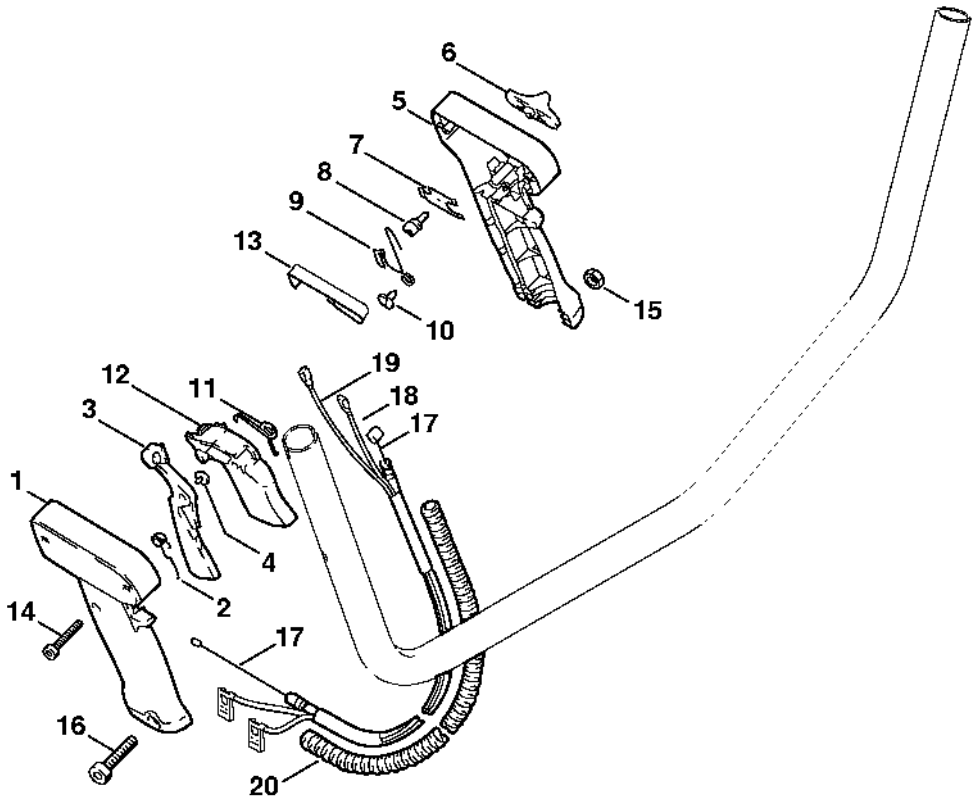

392ET063 GM

Tube complet FS 80, 80 R, 85, 85 R, 85 RX

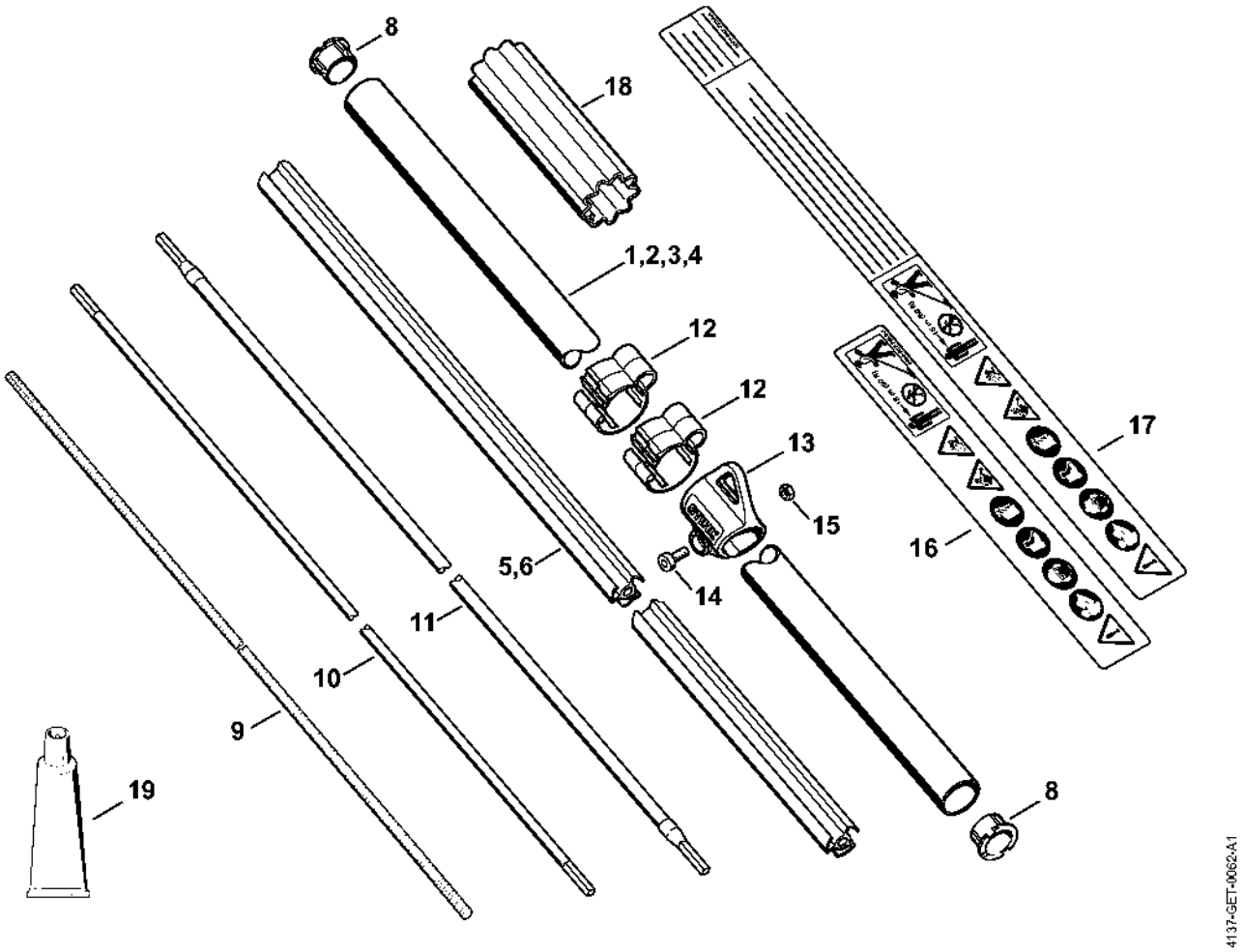

Réducteur FS 80, 80 R, 85, 85 R, 85 T, 85 RX (41.2017)

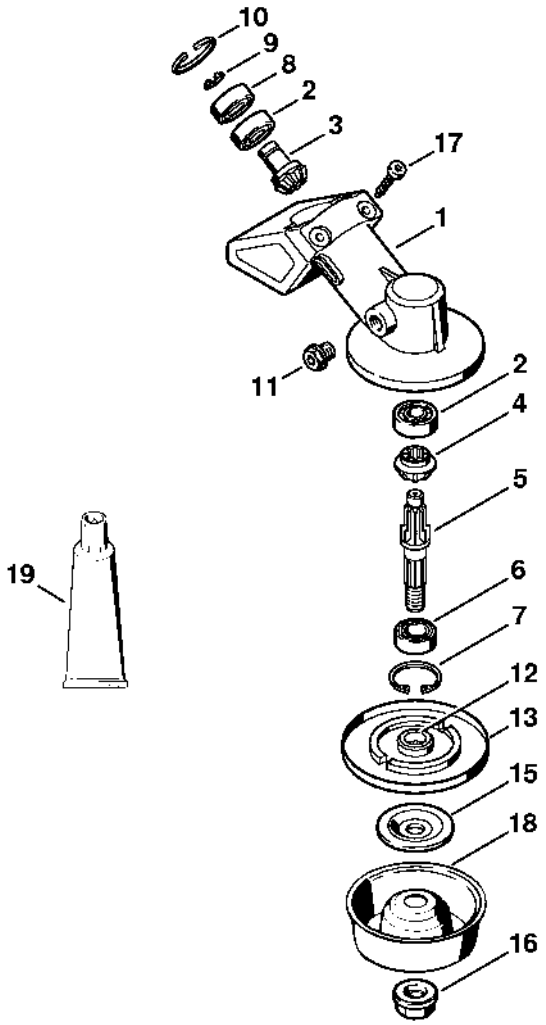

392ET032 GM

Réducteur FS 80, 80 R, 85, 85 R # X 35 221 993 (32.97)

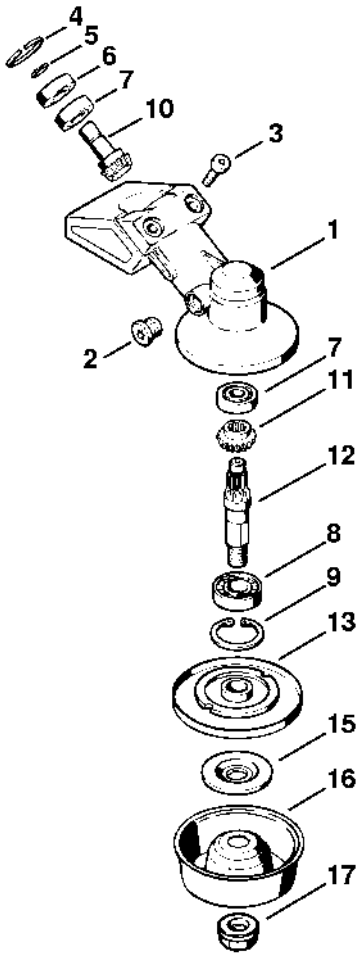

342ET018 SC

Capot protecteur (41.2017)

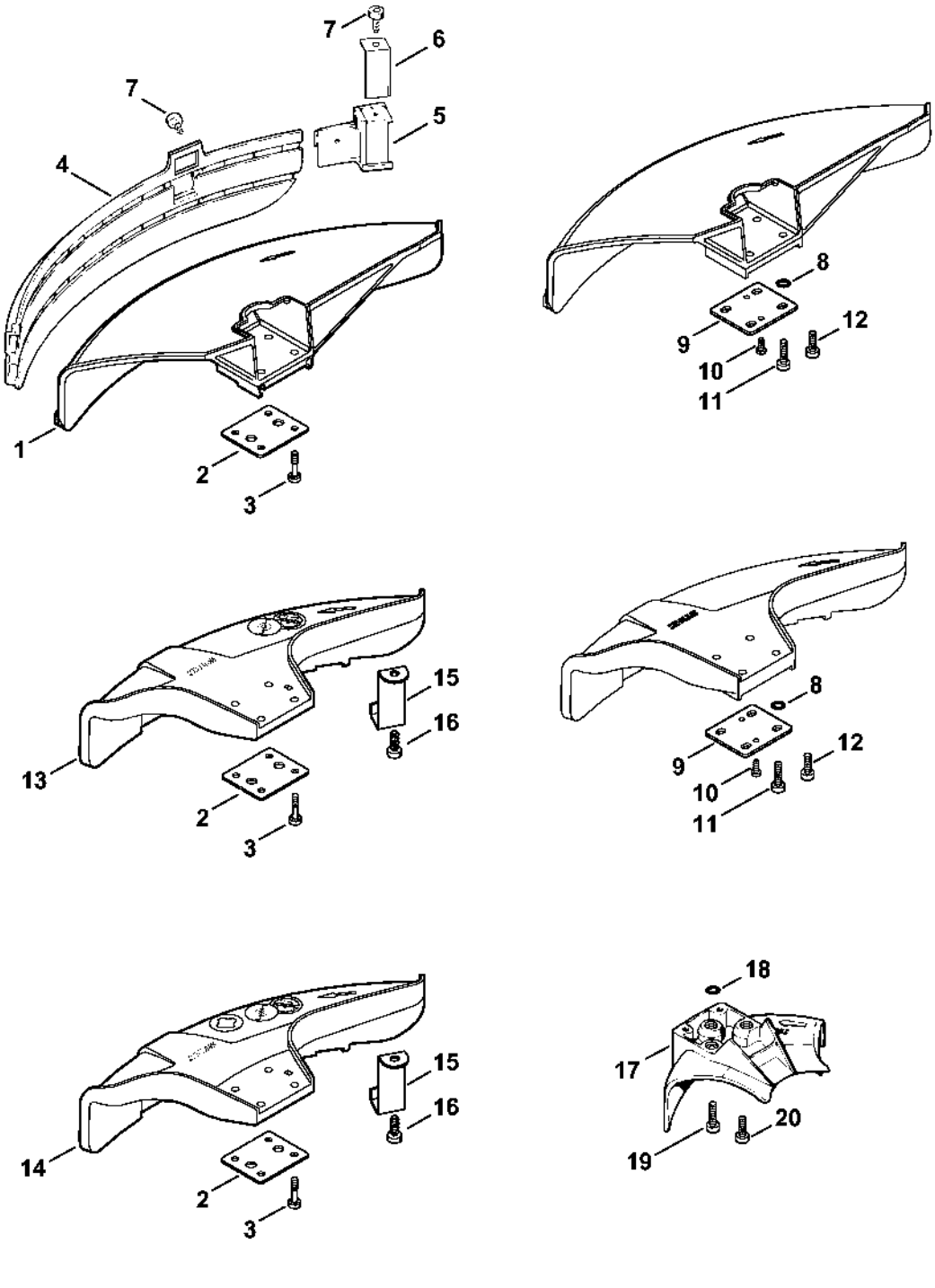

Protecteur de transport

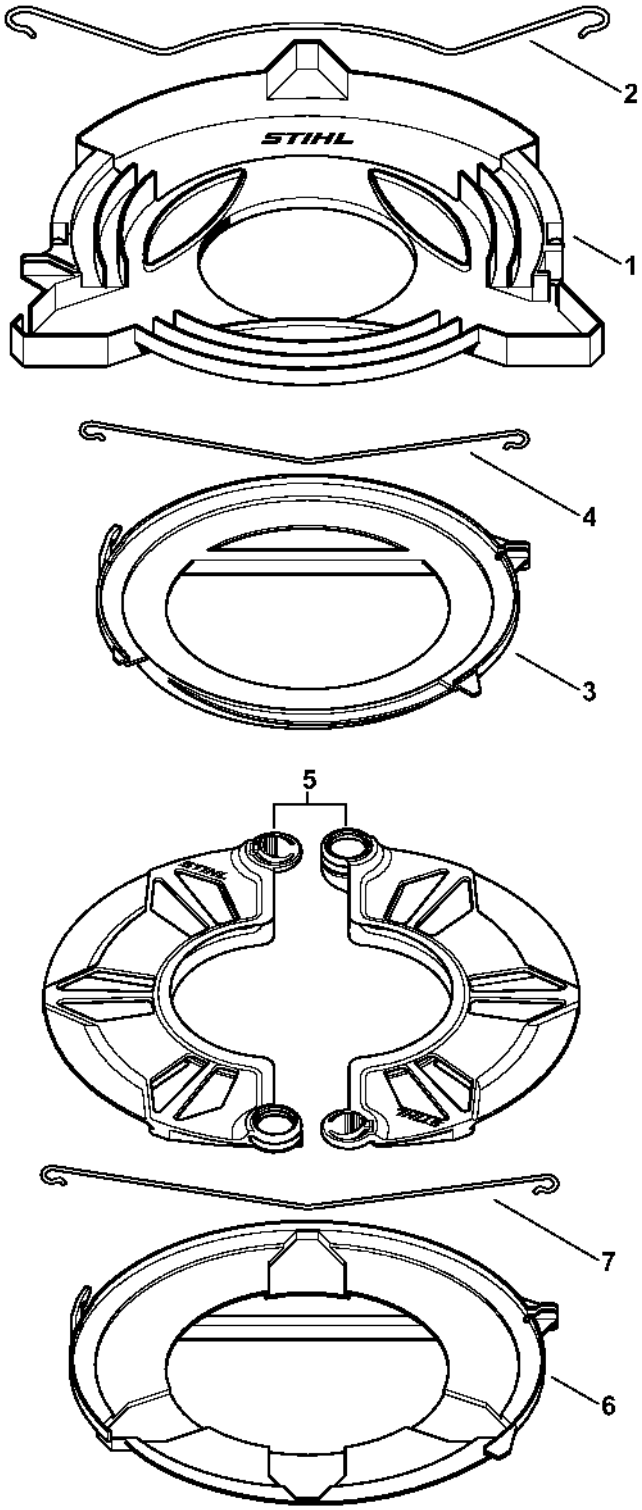

Numéro de machine

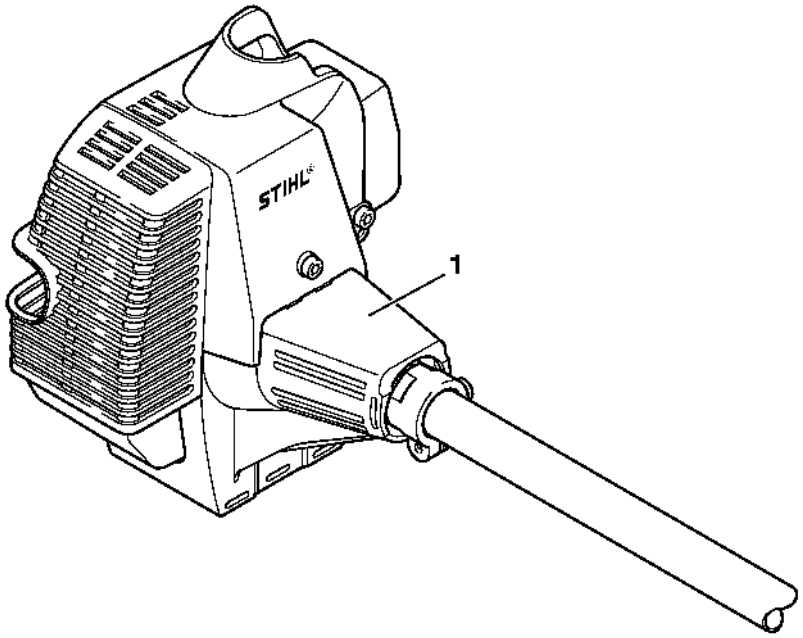

392ET095 SC