Stihl
FS 75

Rozkres je dokumentace výrobce (© příslušný výrobce) a slouží k identifikaci dílů. Pro výběr dílu se vždy řiďte katalogovým číslem.

Carter, Cylindre

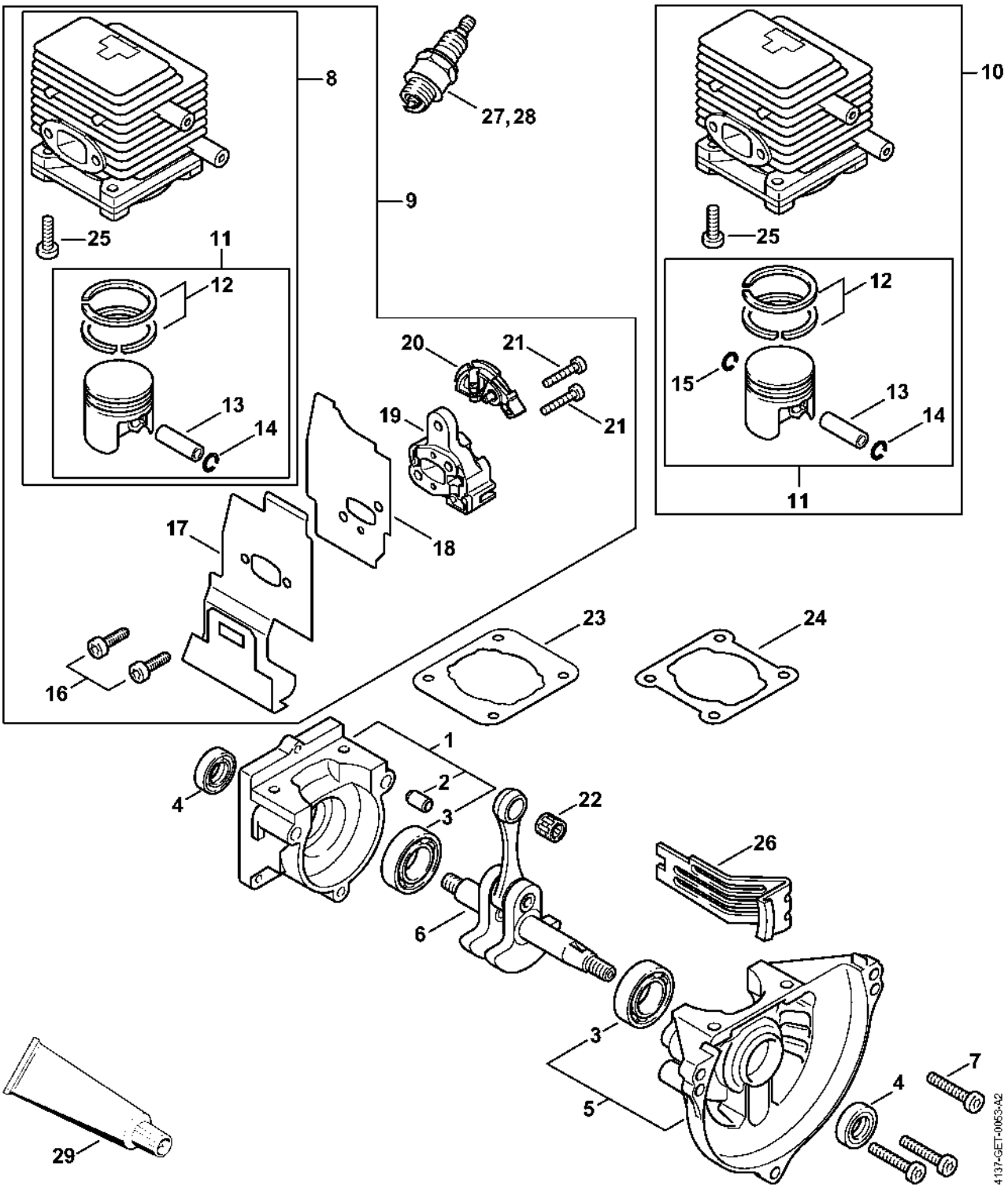

Dispositif de lancement, Silencieux

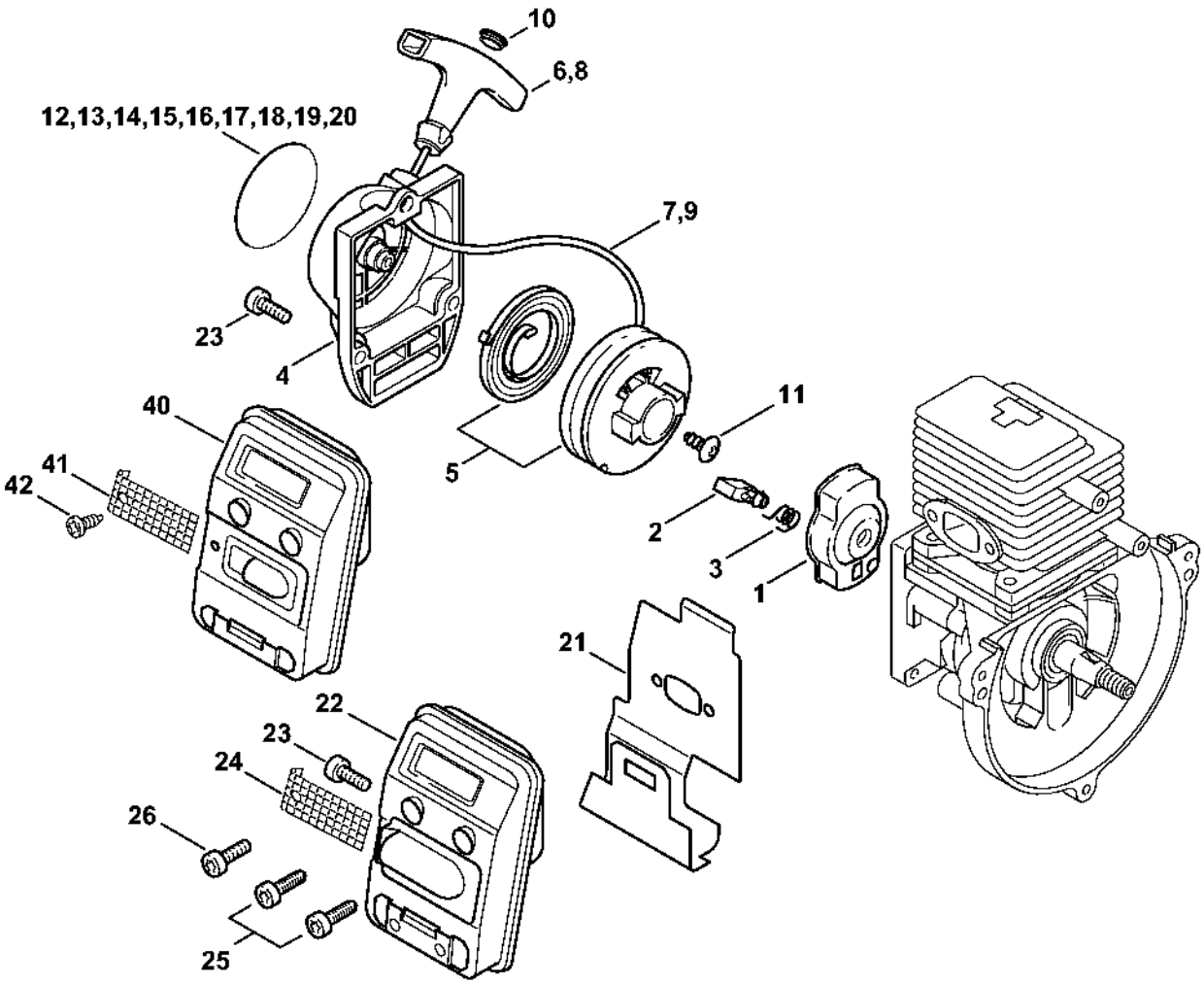

Dispositif d'allumage, Embrayage

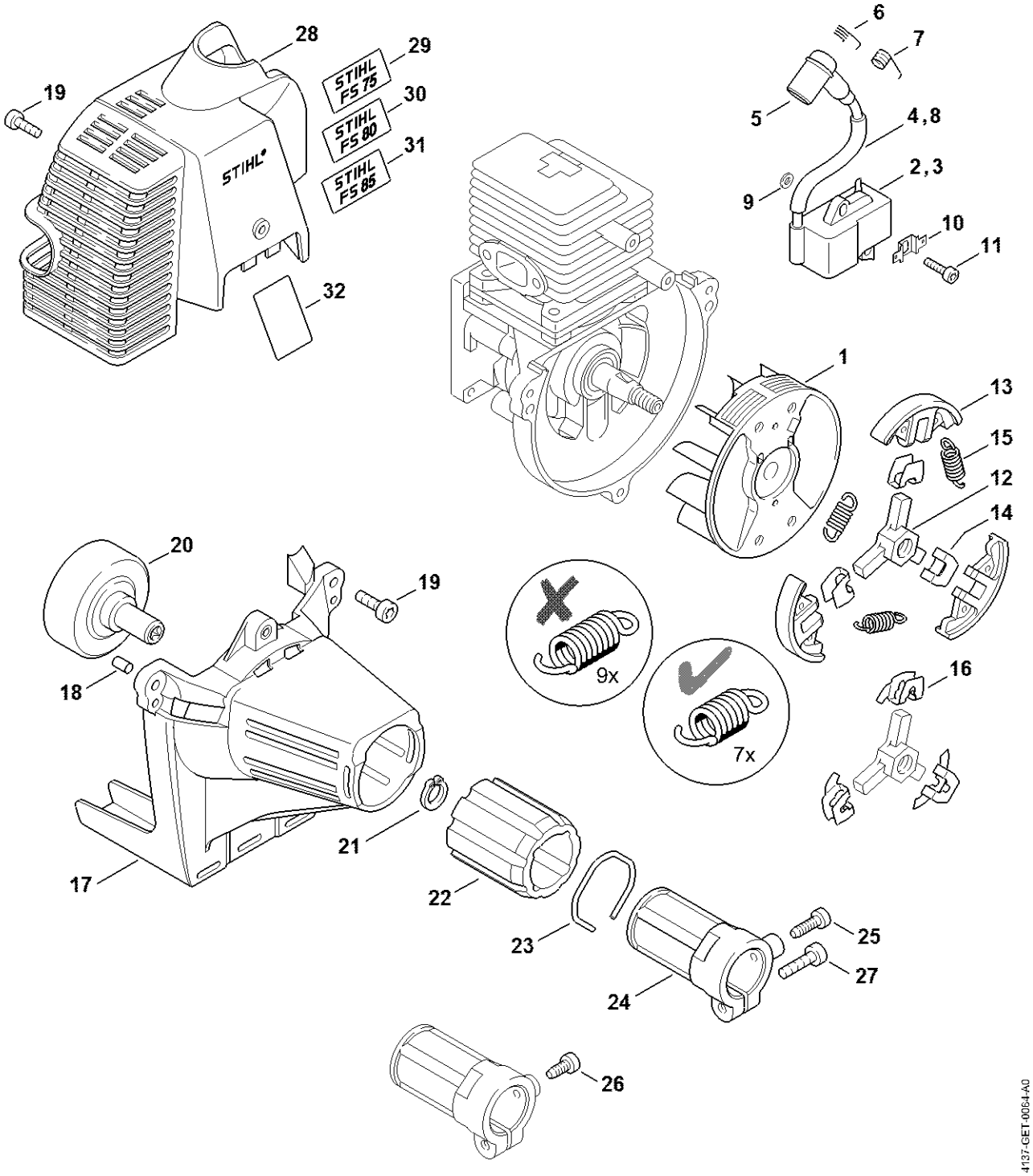

Filtre à air, Réservoir d'essence

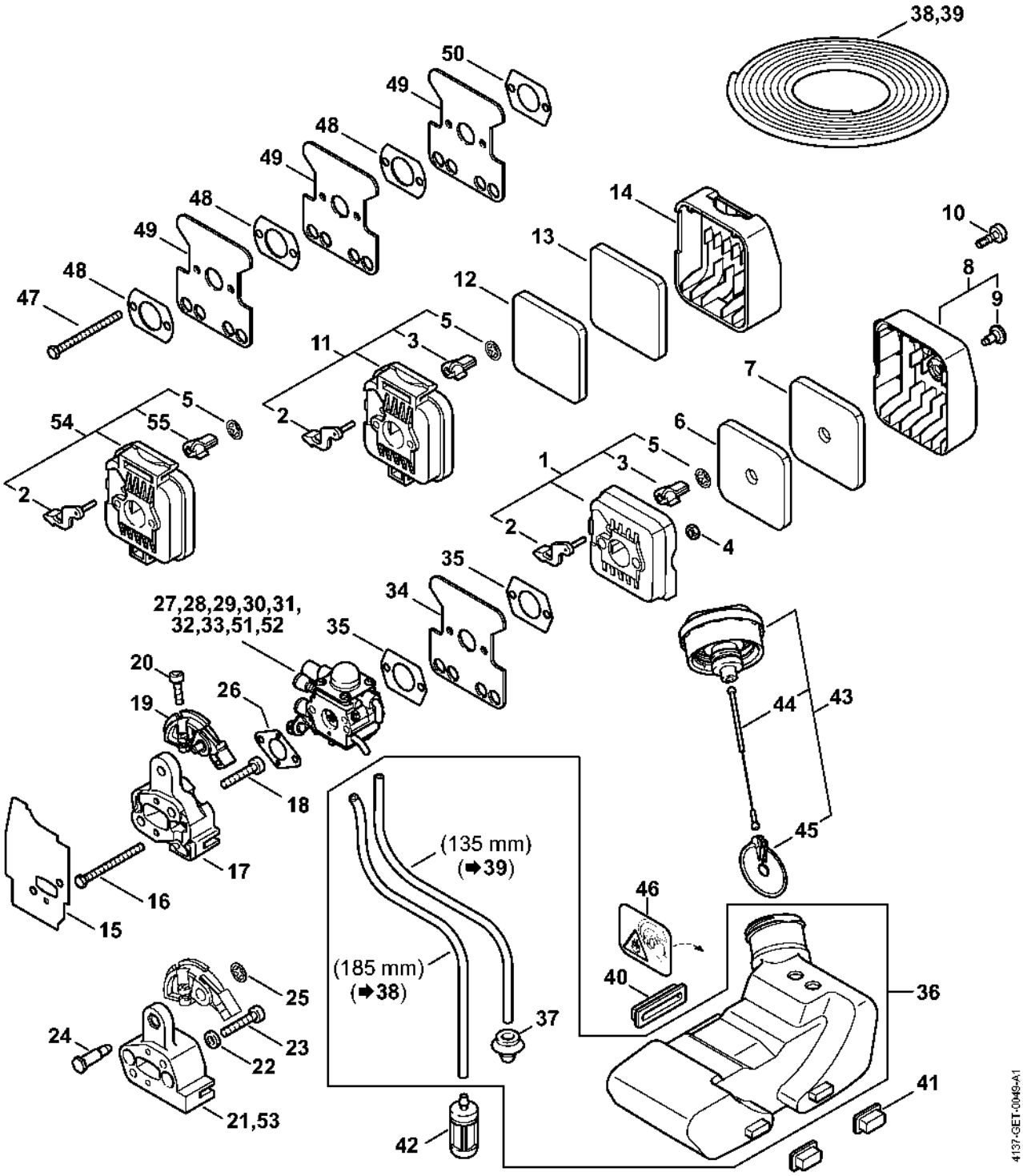

Carburateur C1Q-S157, C1Q-S69 (41.2017) (45.2009)

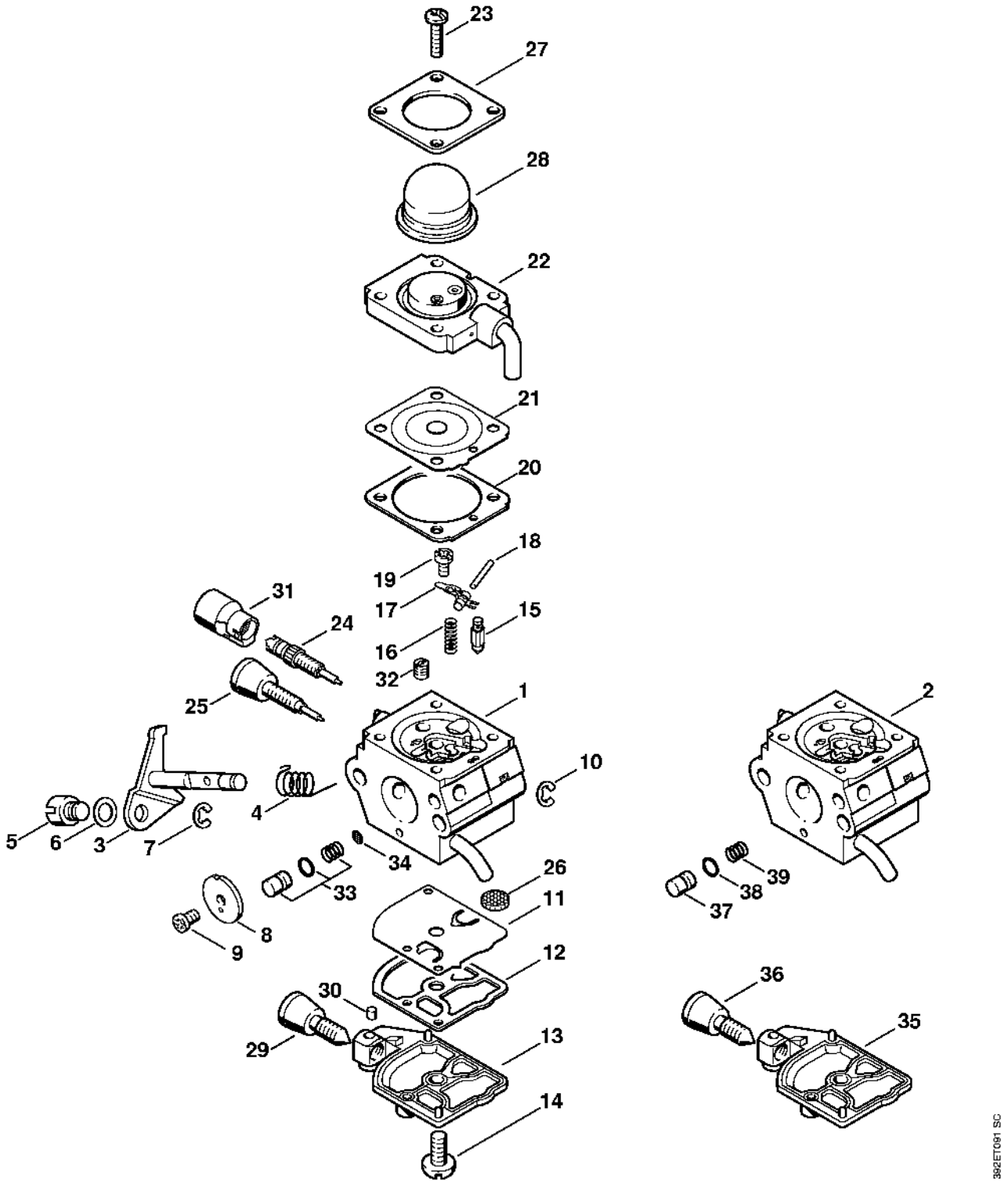

Carburateur C1Q-S80 BR (41.2017)

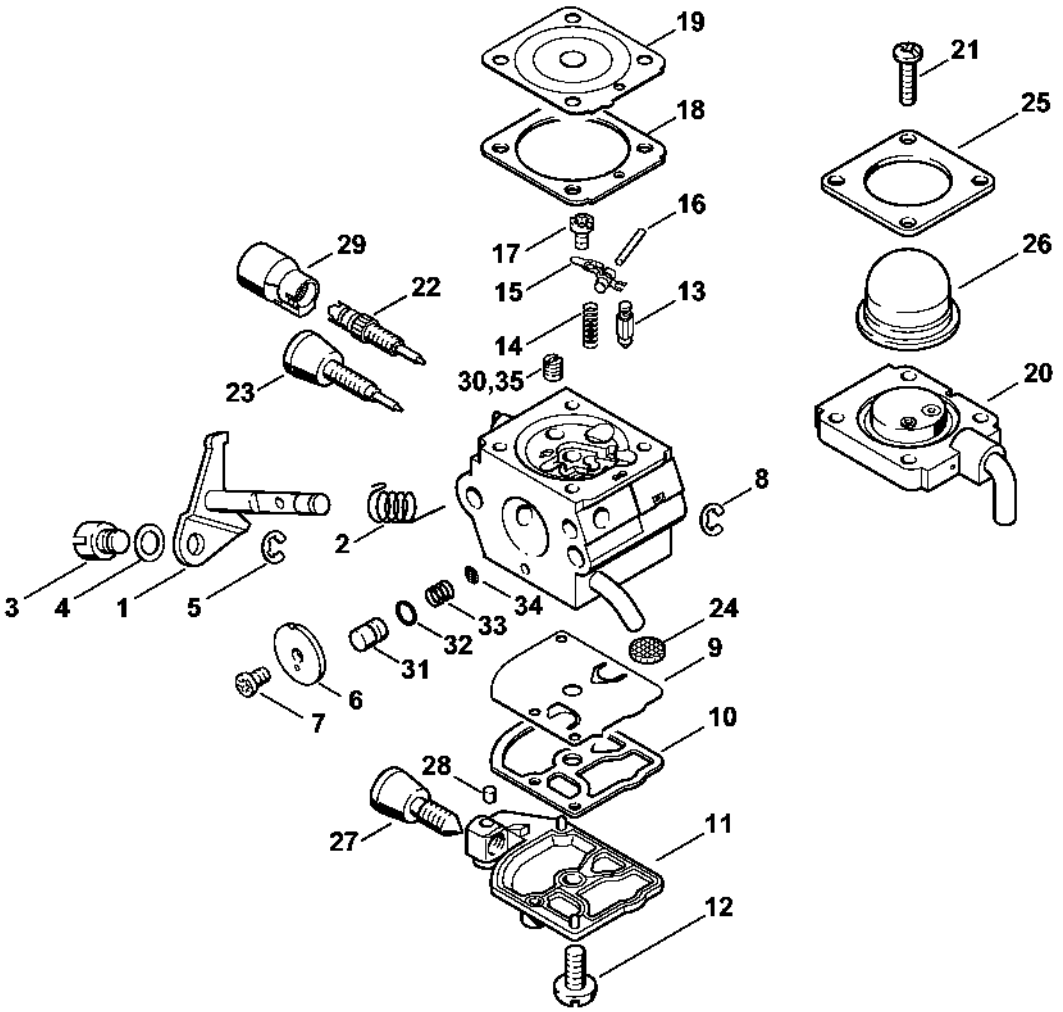

Carburateur C1Q-S63, C1Q-S78 BR (15.2003)

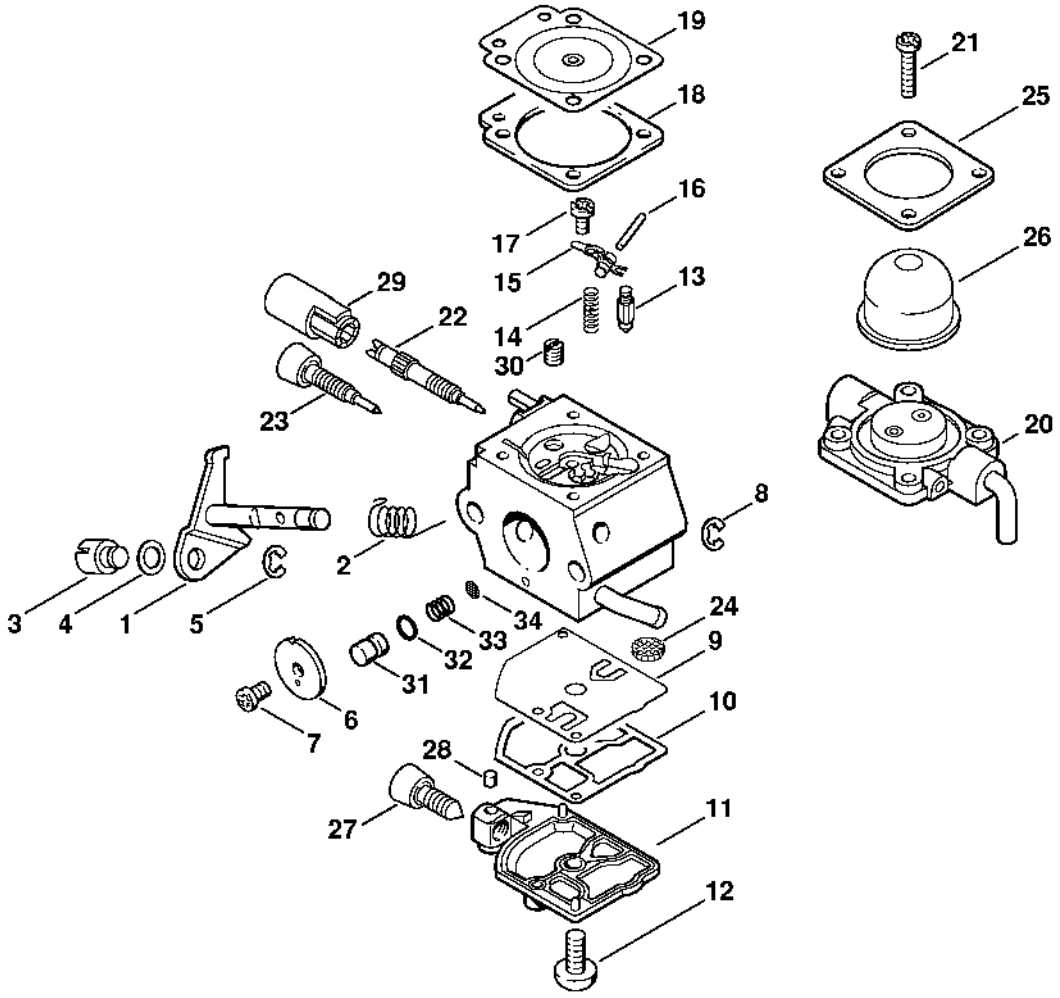

Carburateur C1Q-S56 (16.2001)

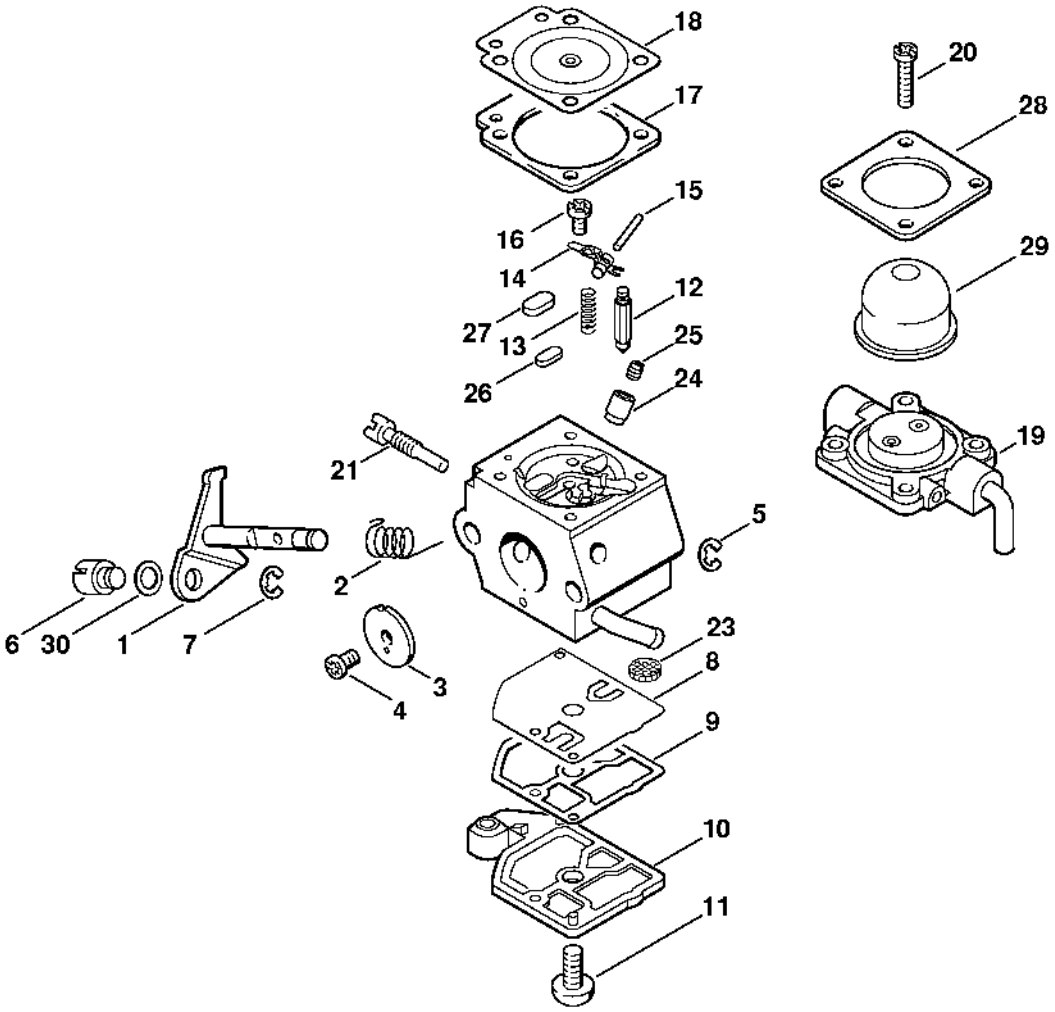

Carburateur C1Q-S60 BR (17.2002)

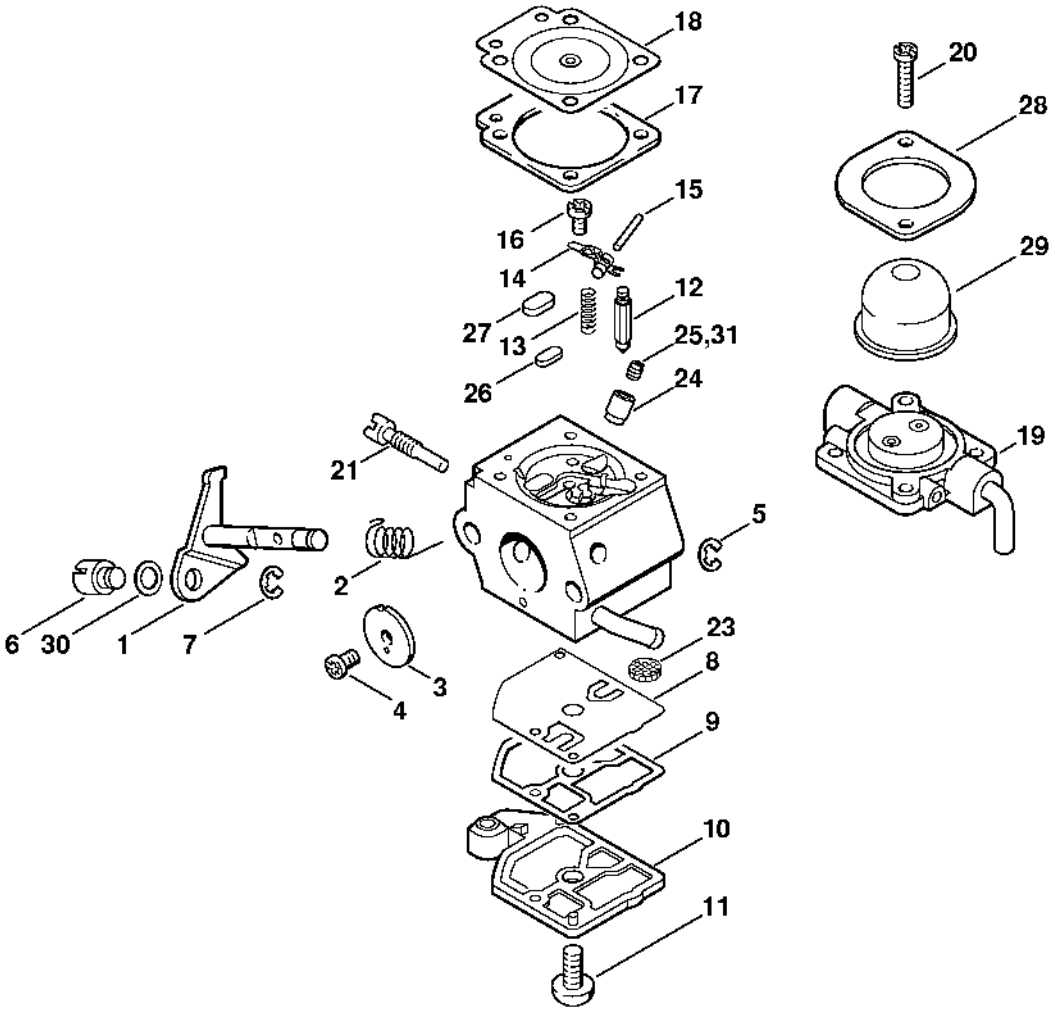

Carburateur C1Q-S45 (16.2001)

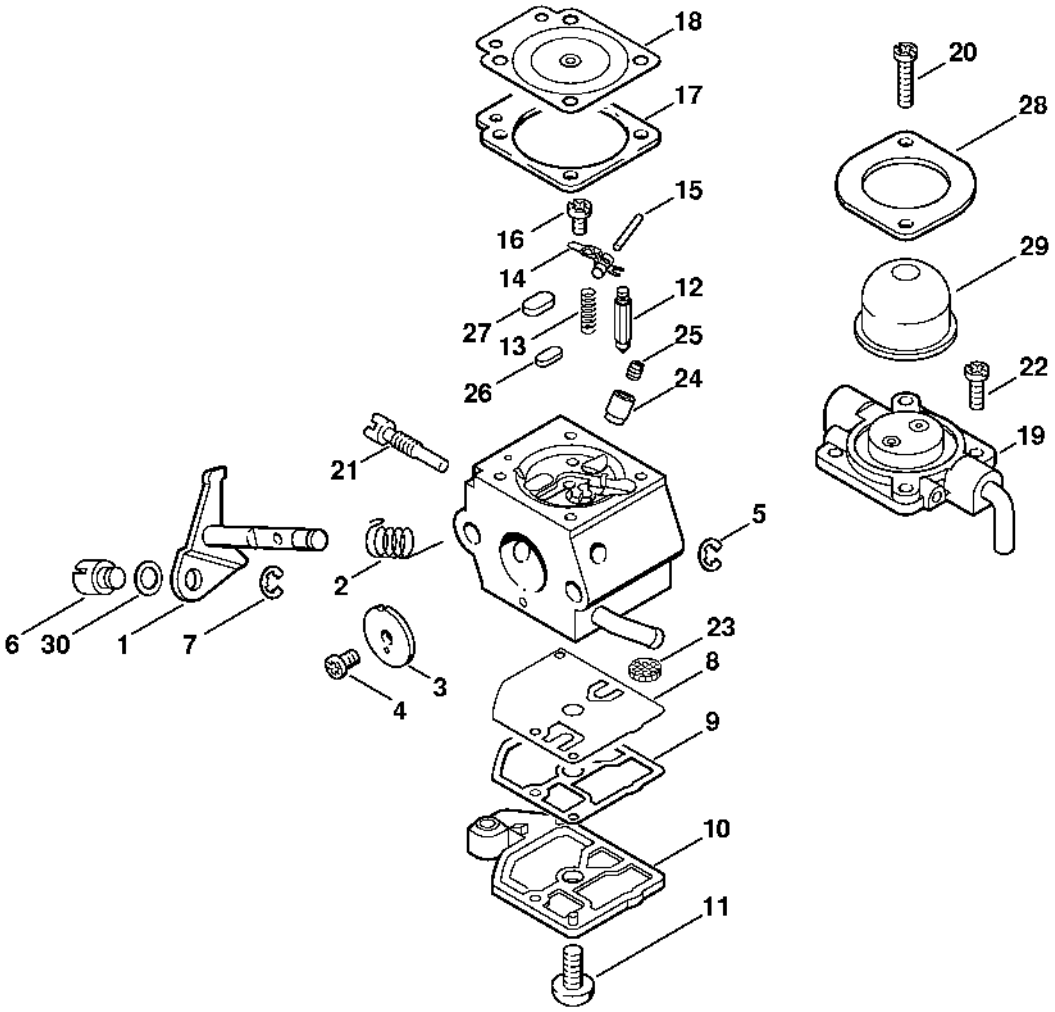

Carburateur C1Q-S28, C1Q-S41 # 1 42 812 153 (21.1999)

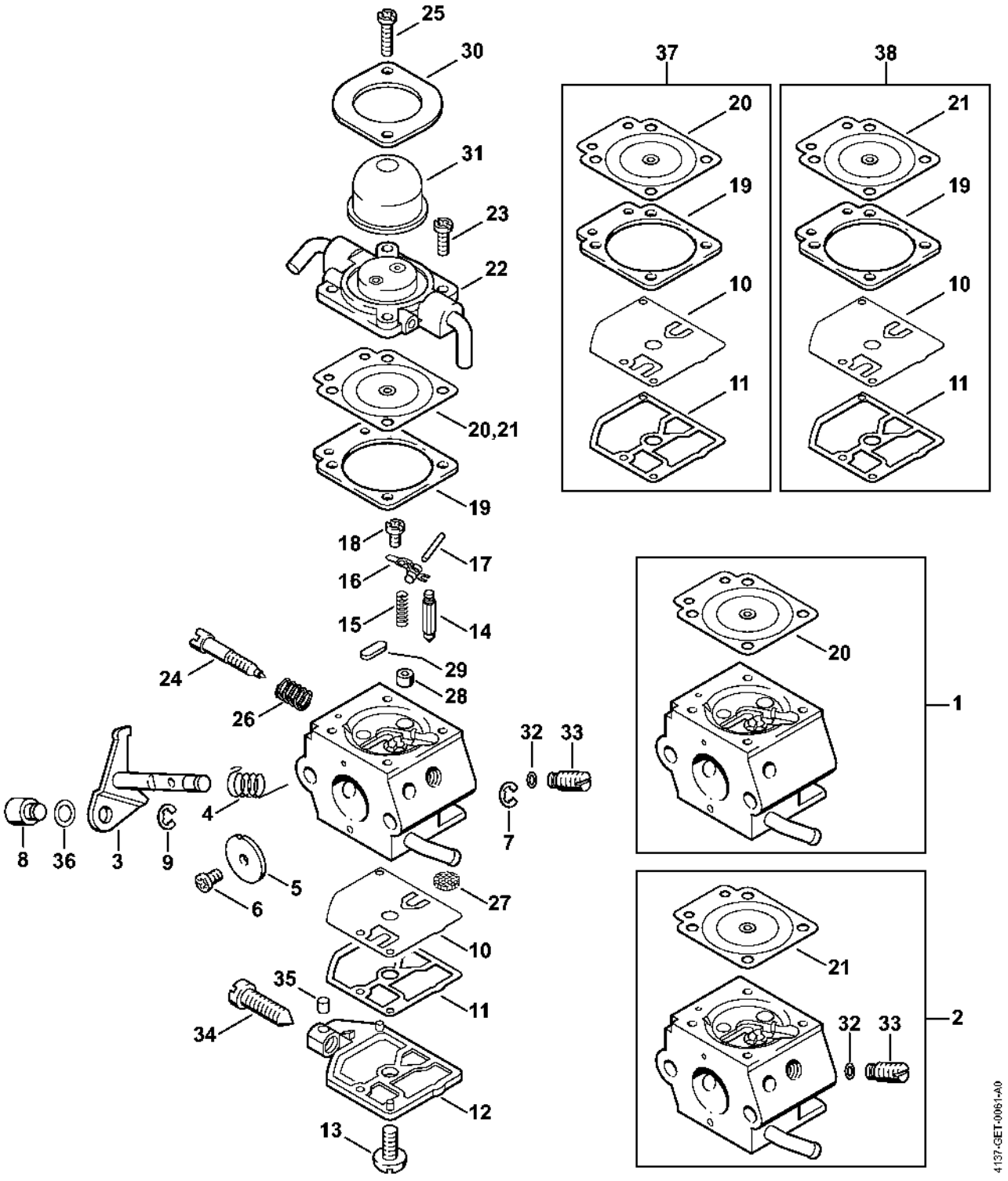

Carburateur WT-447

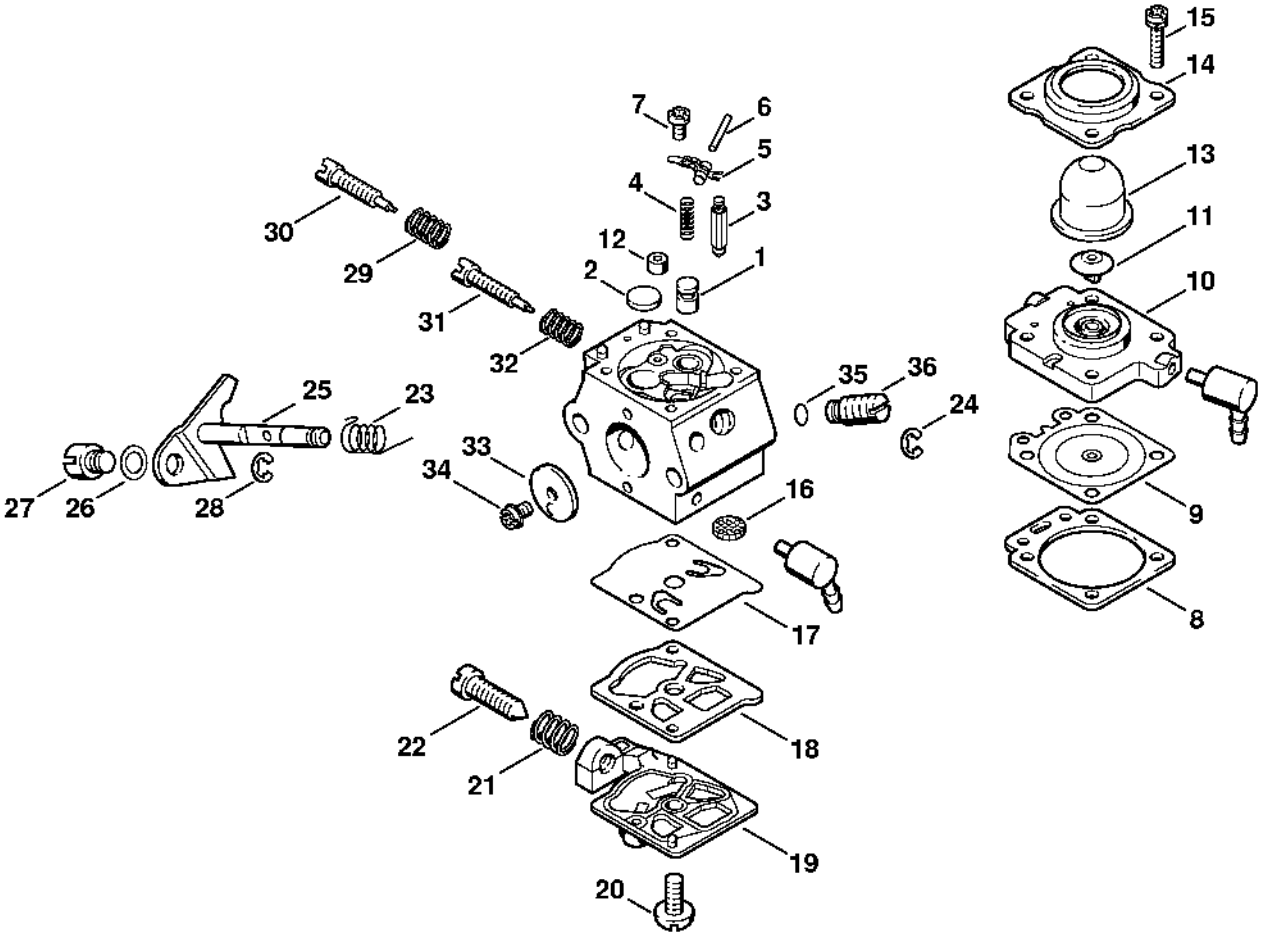

Tube complet FS 75, Poignée circulaire

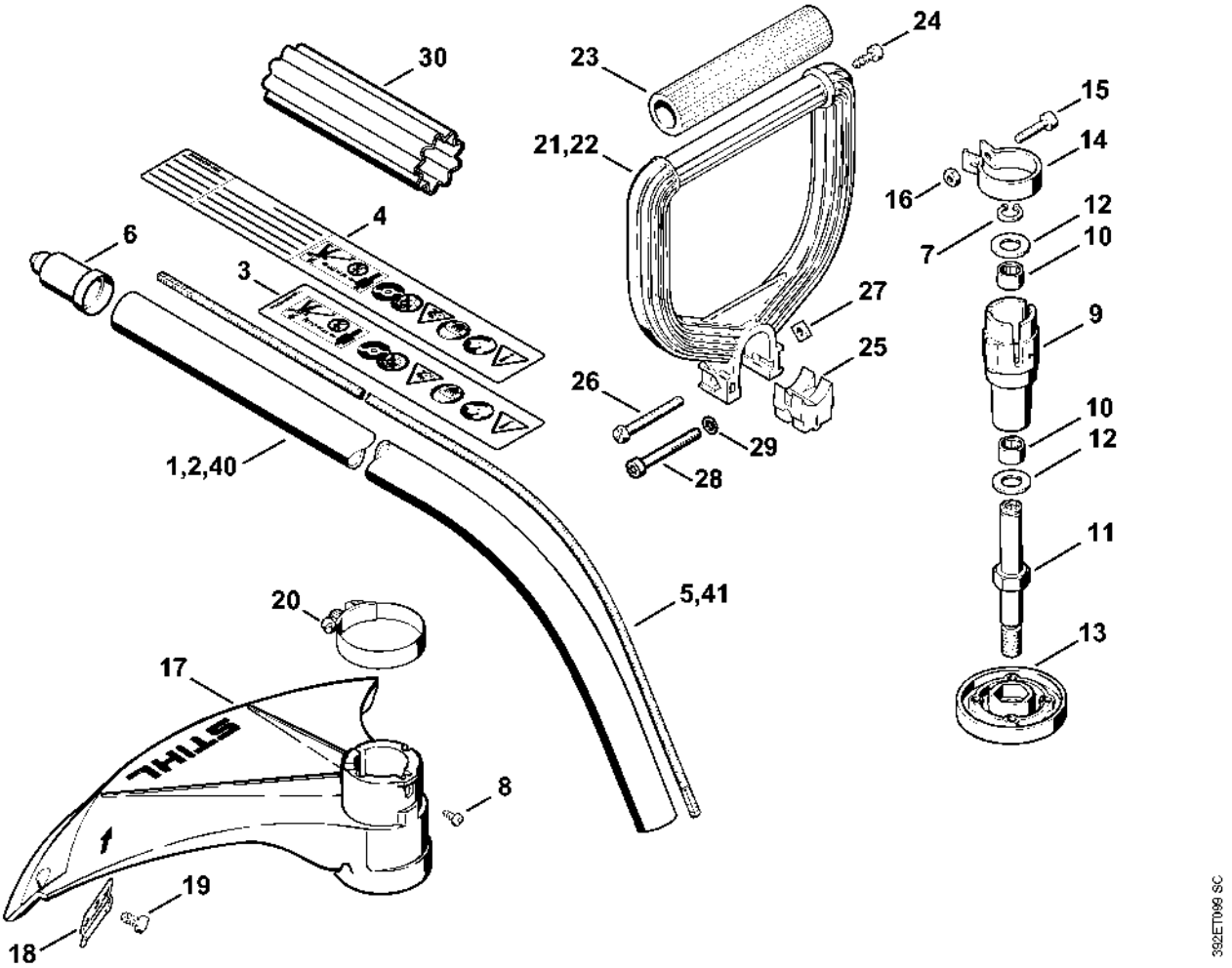

Poignée

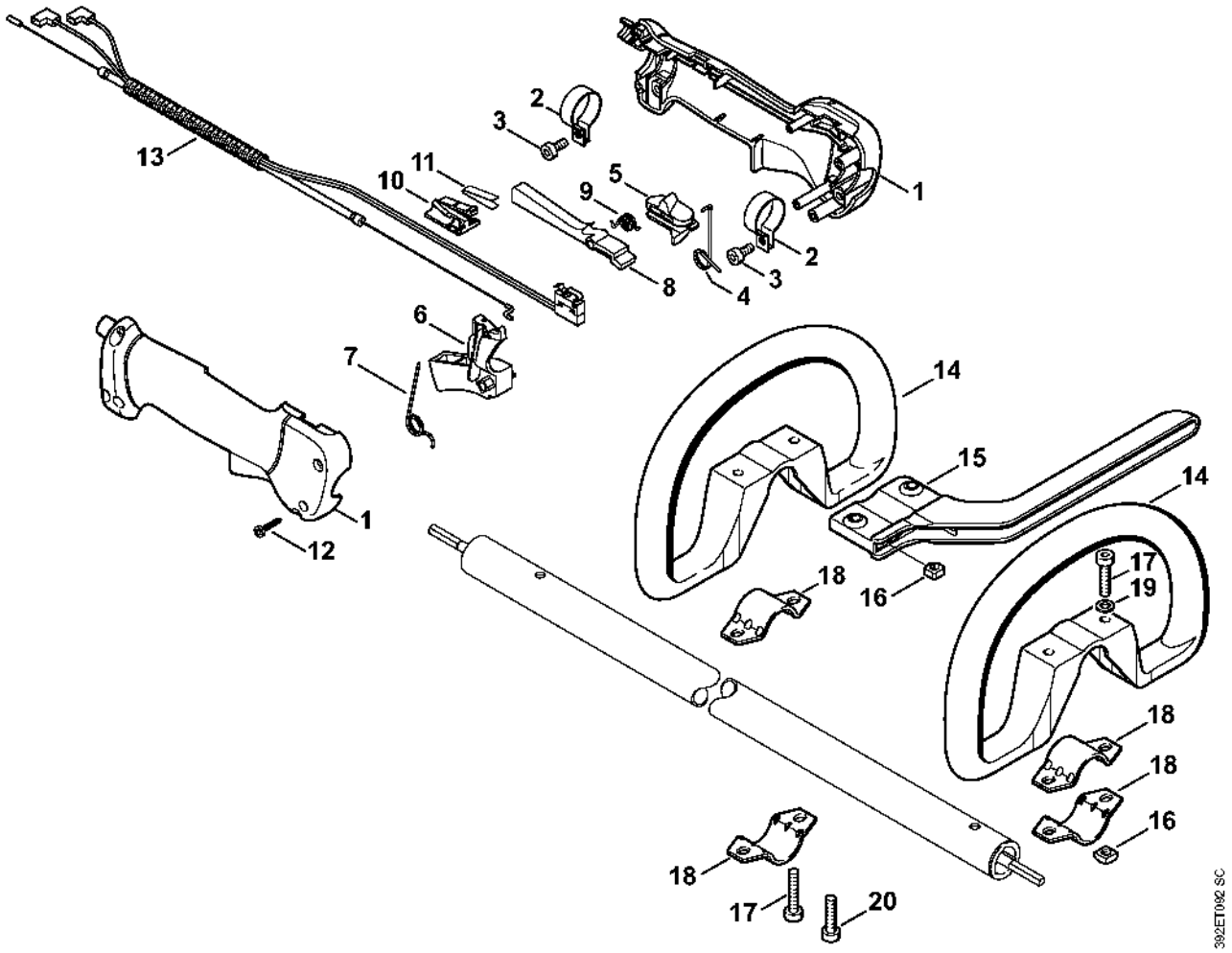
13
2
3
11
10
9
5
1
2
3
8
4
6
7
14
15
14
1
12
18
16
17
19
18
18
16
18
17
20
392ET092 SC

Poignée (24.2002)

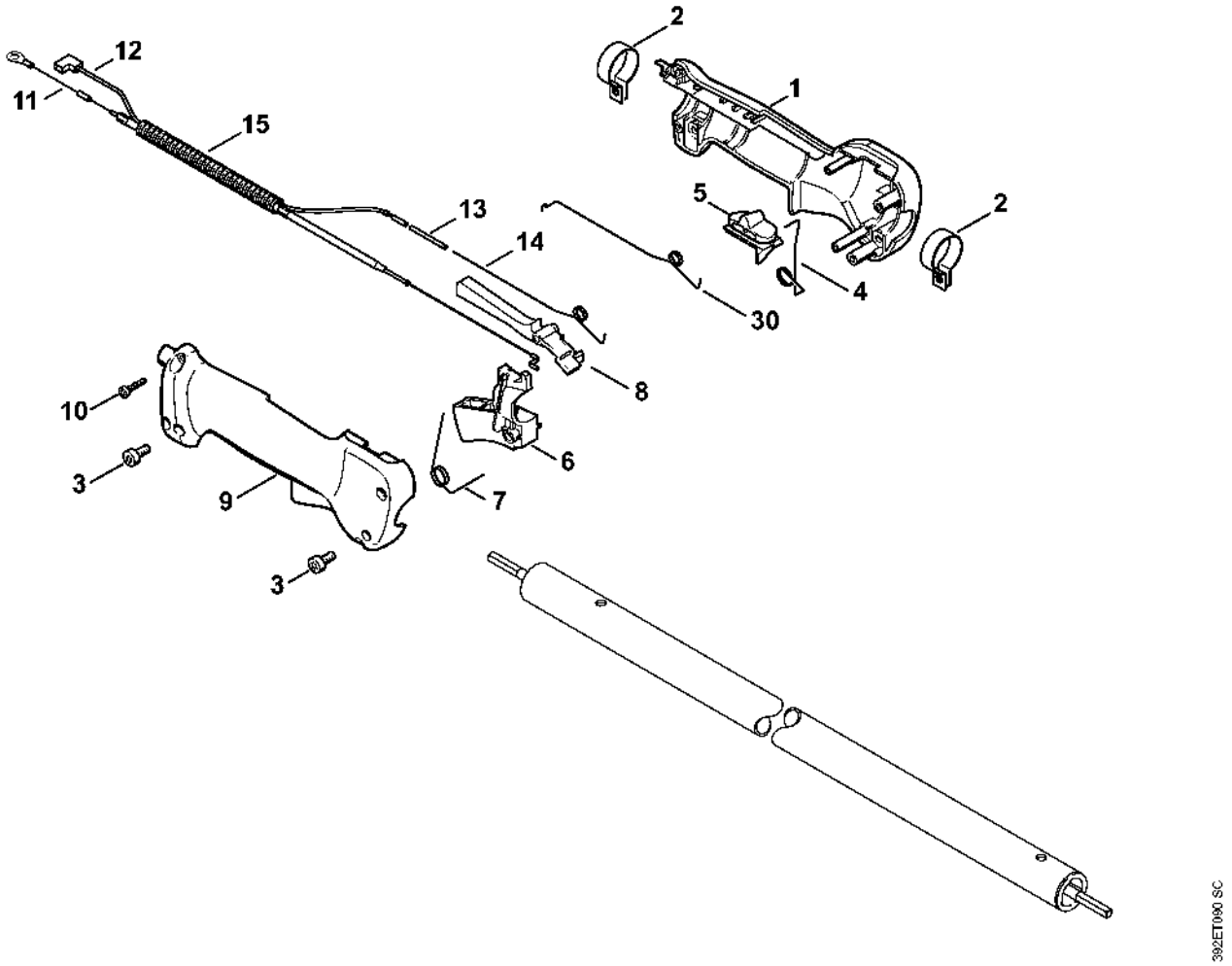

Poignée # X 36 959 794 (37.1997)

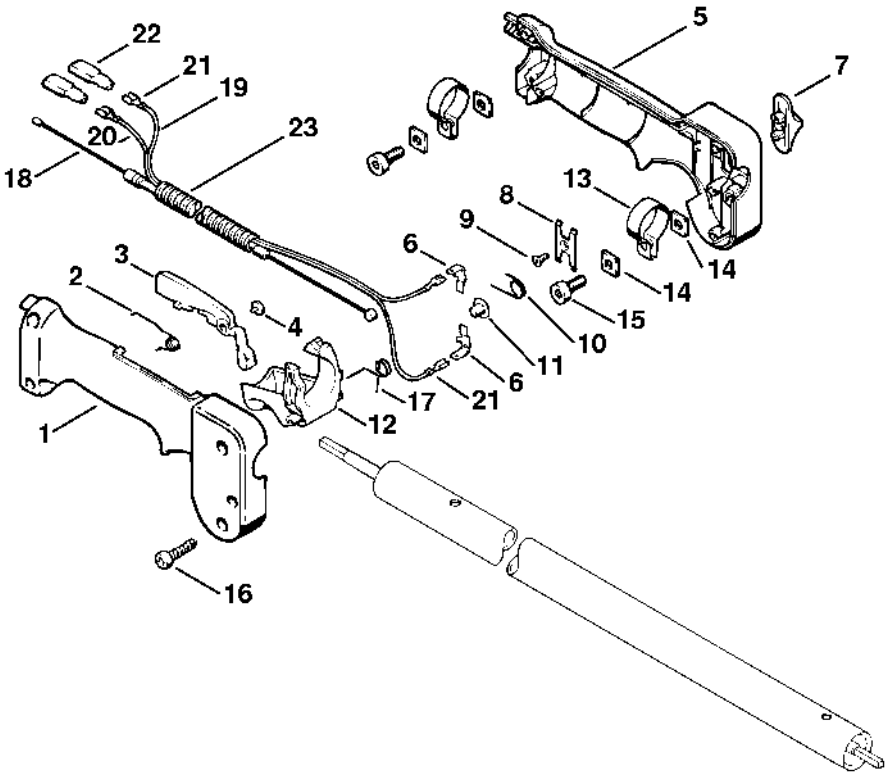

392ET018 SC

Numéro de machine

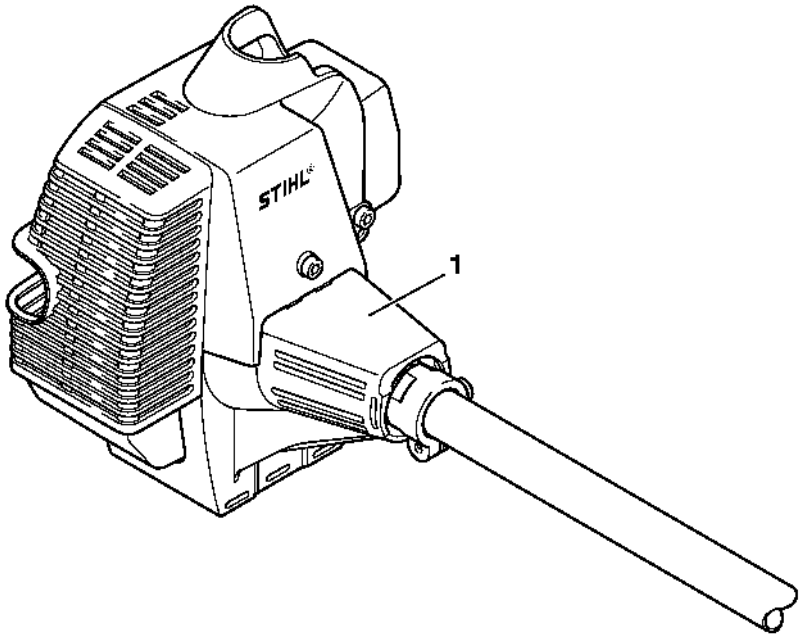

392ET095 SC