Stihl
FS 74

Rozkres je dokumentace výrobce (© příslušný výrobce) a slouží k identifikaci dílů. Pro výběr dílu se vždy řiďte katalogovým číslem.

Carter, Cylindre

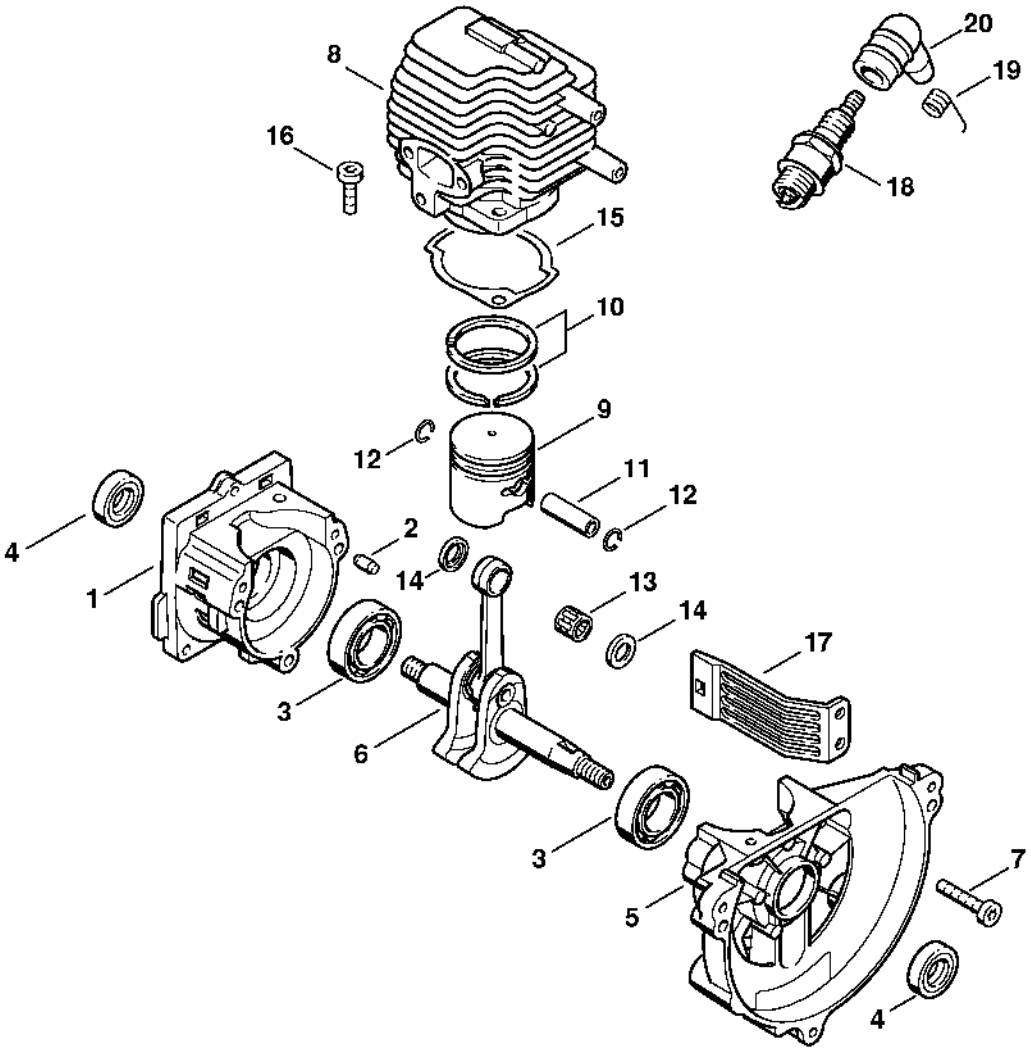

Dispositif de lancement, Silencieux

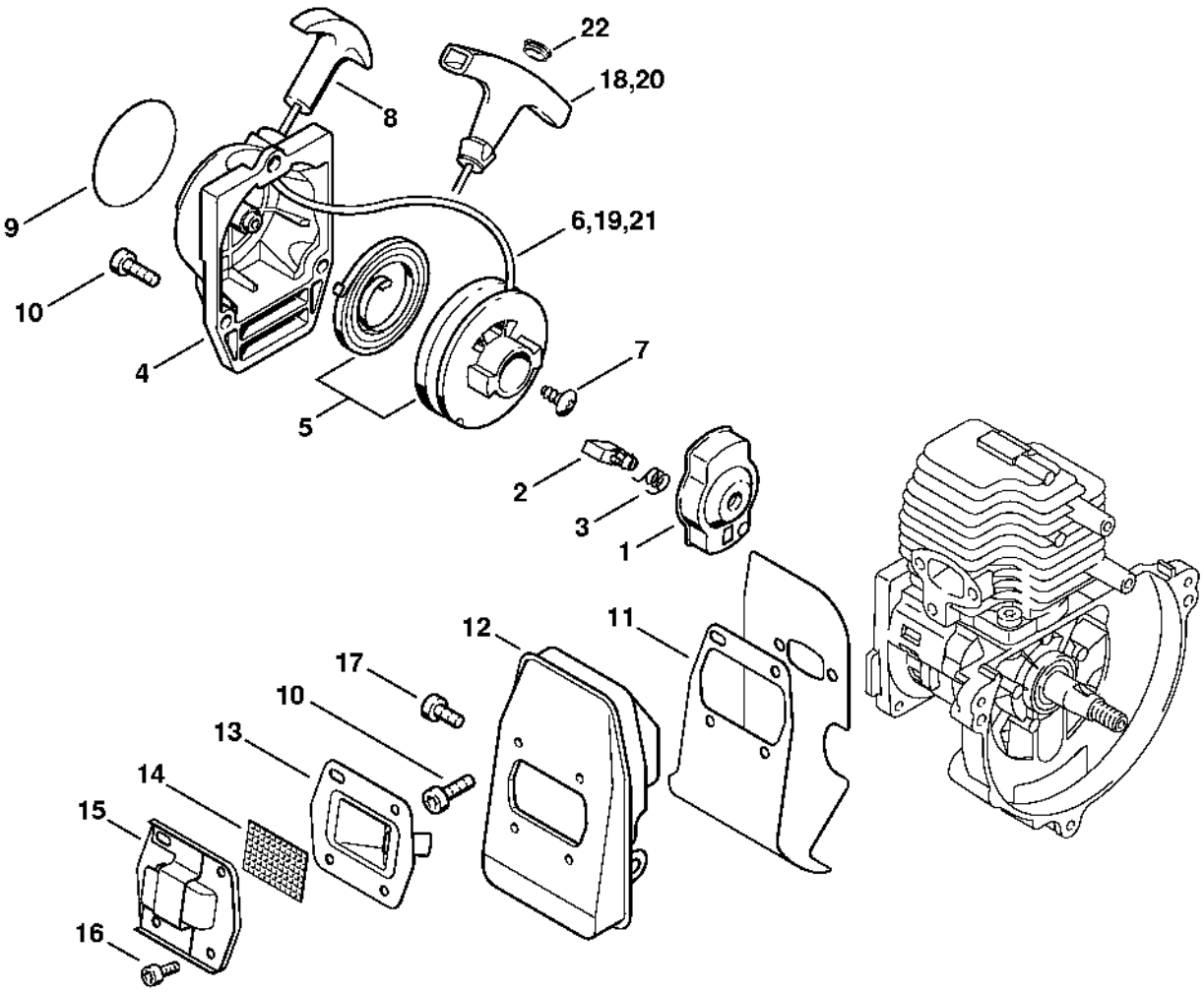

Dispositif d'allumage, Embrayage

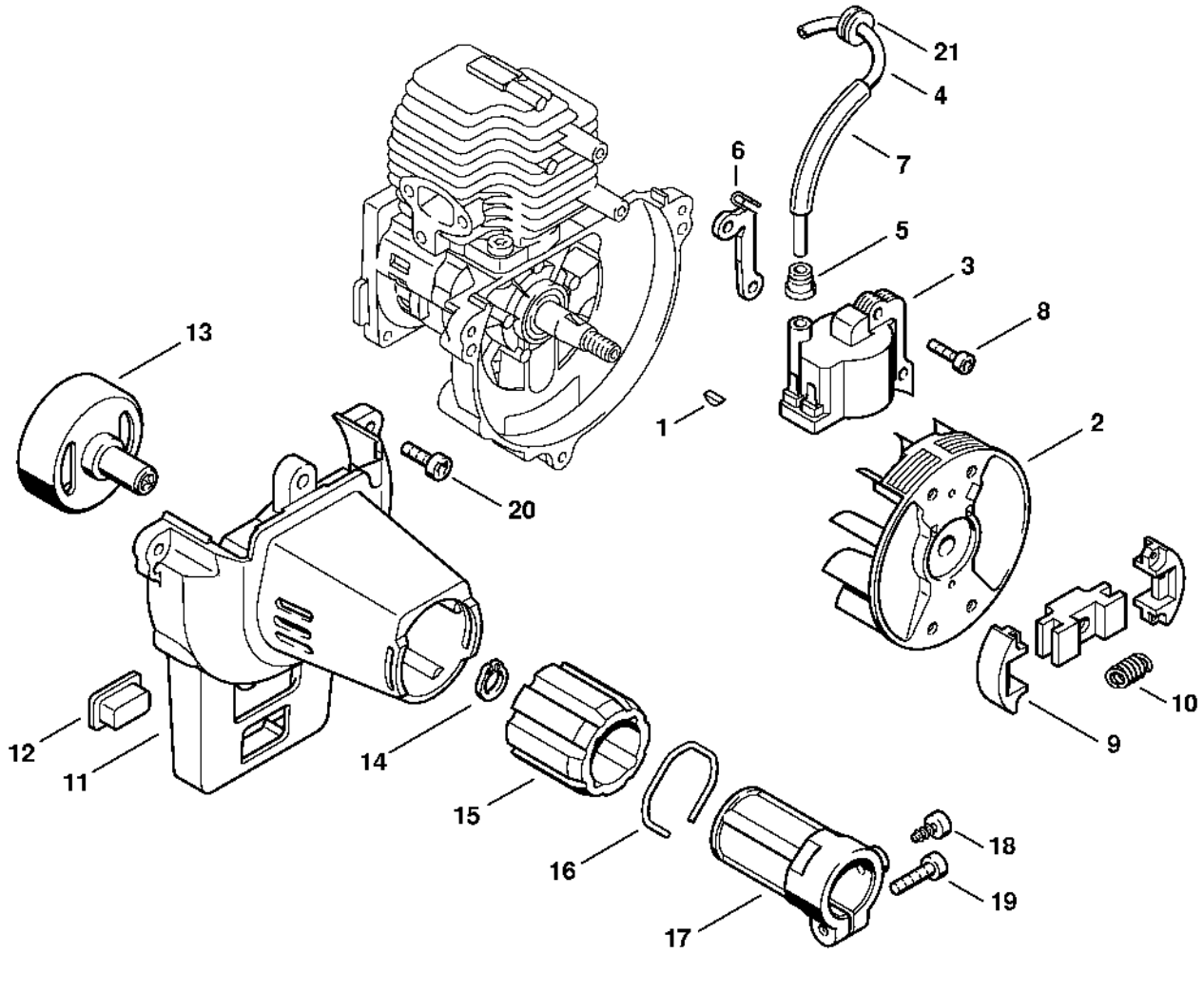

Filtre à air, Réservoir d'essence

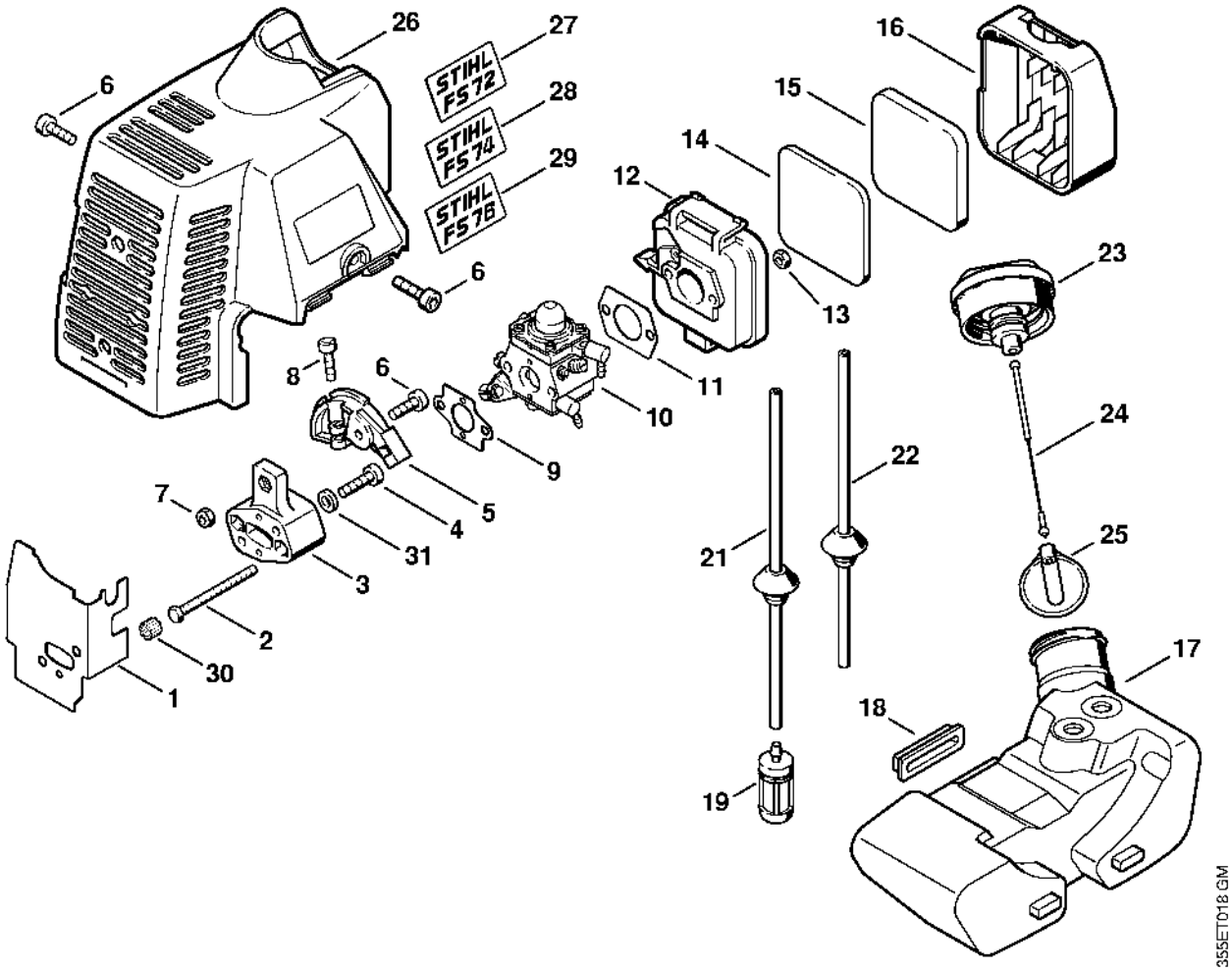

Filtre à air, Réservoir d'essence (01.94), (53.92)

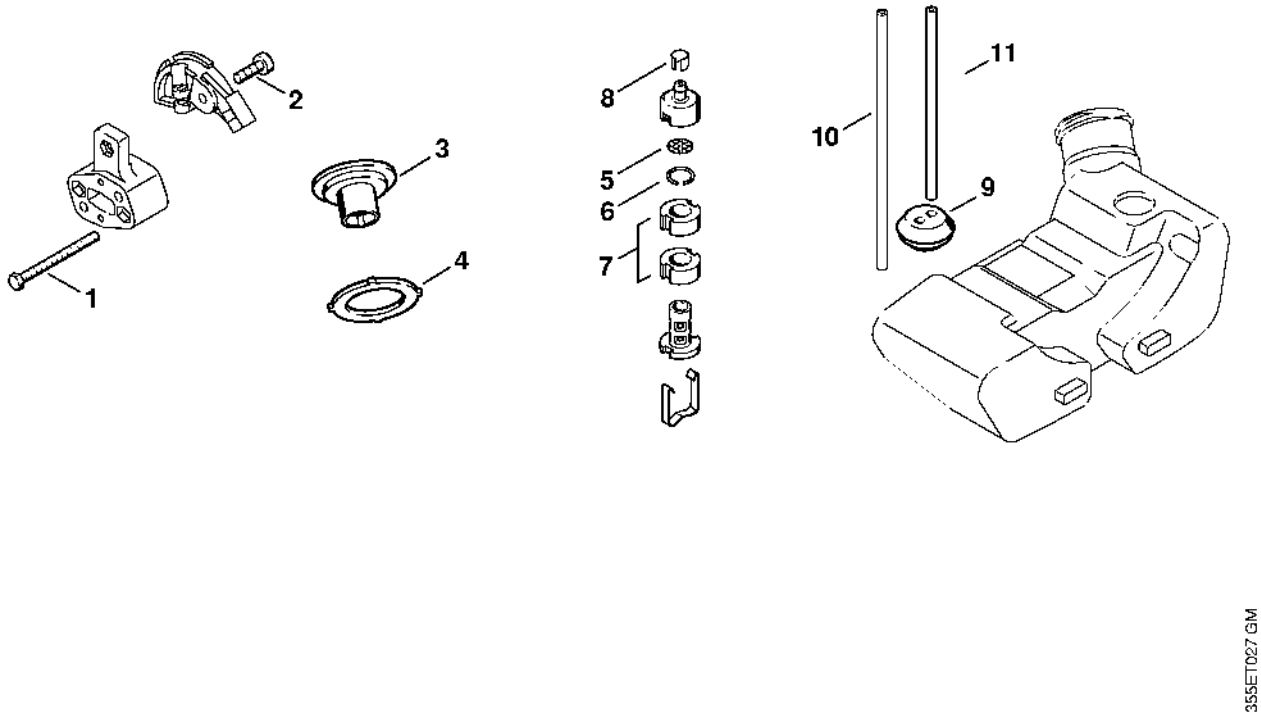

Carburateur WT-227

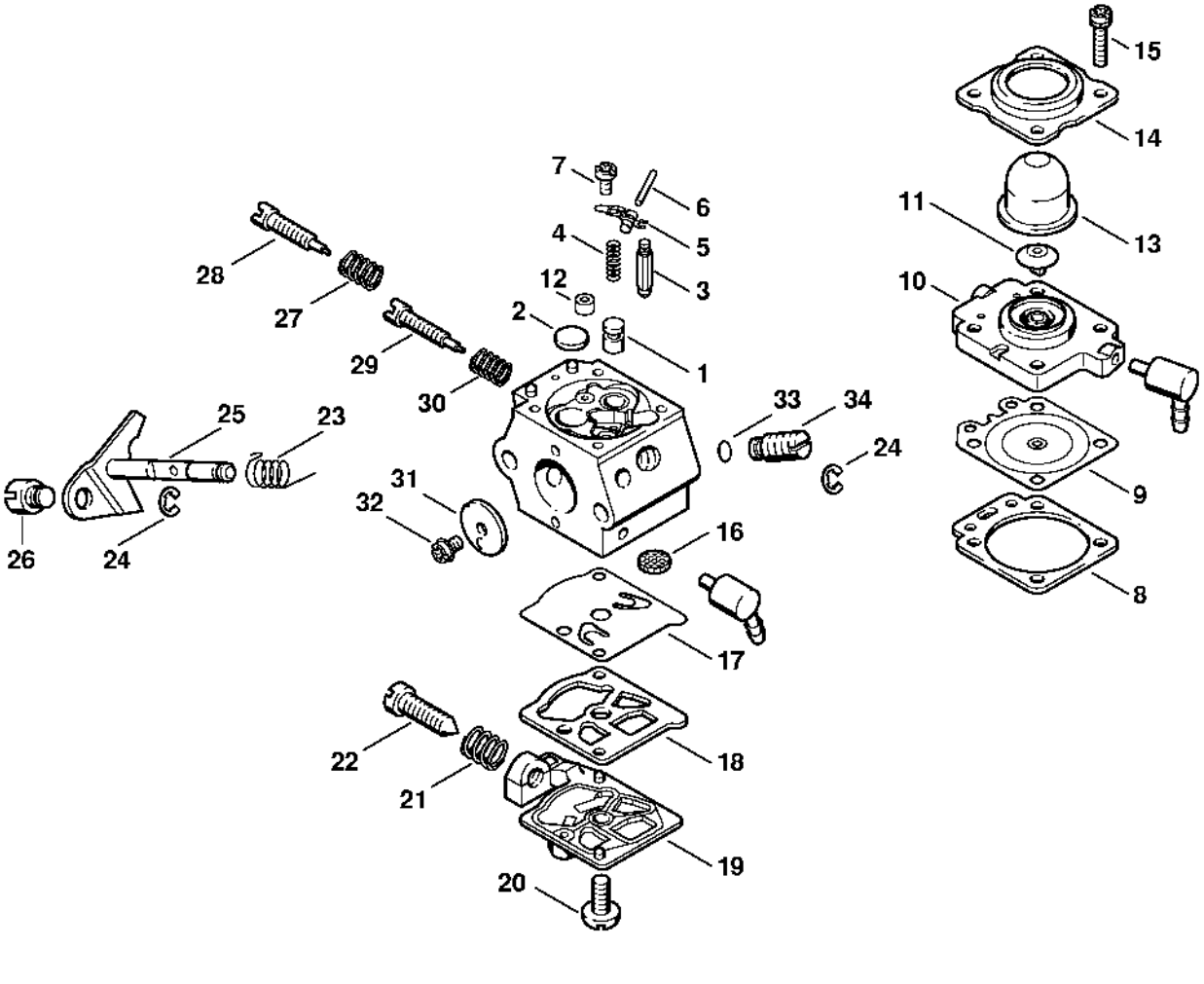

Carburateur WT-329

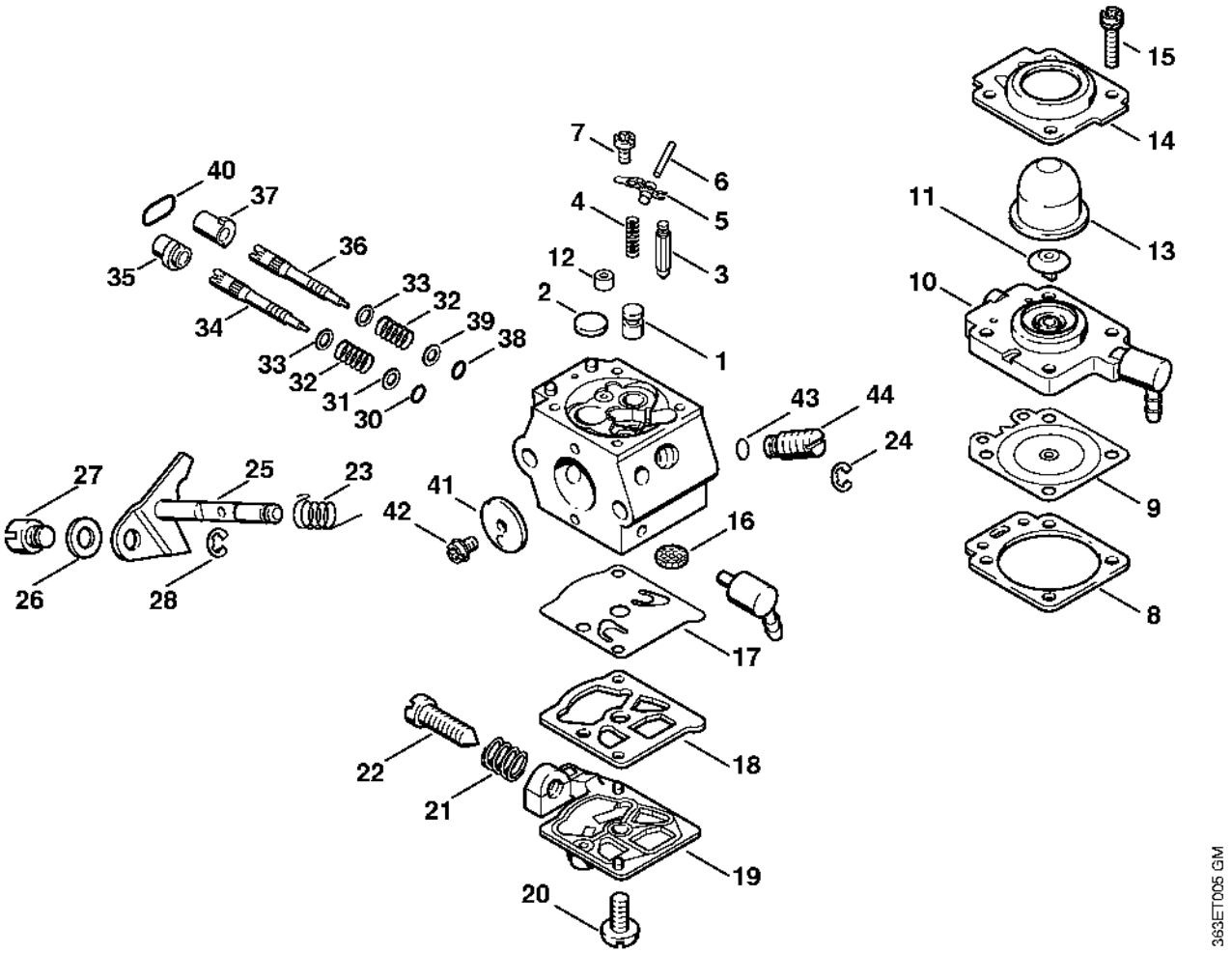

Poignée

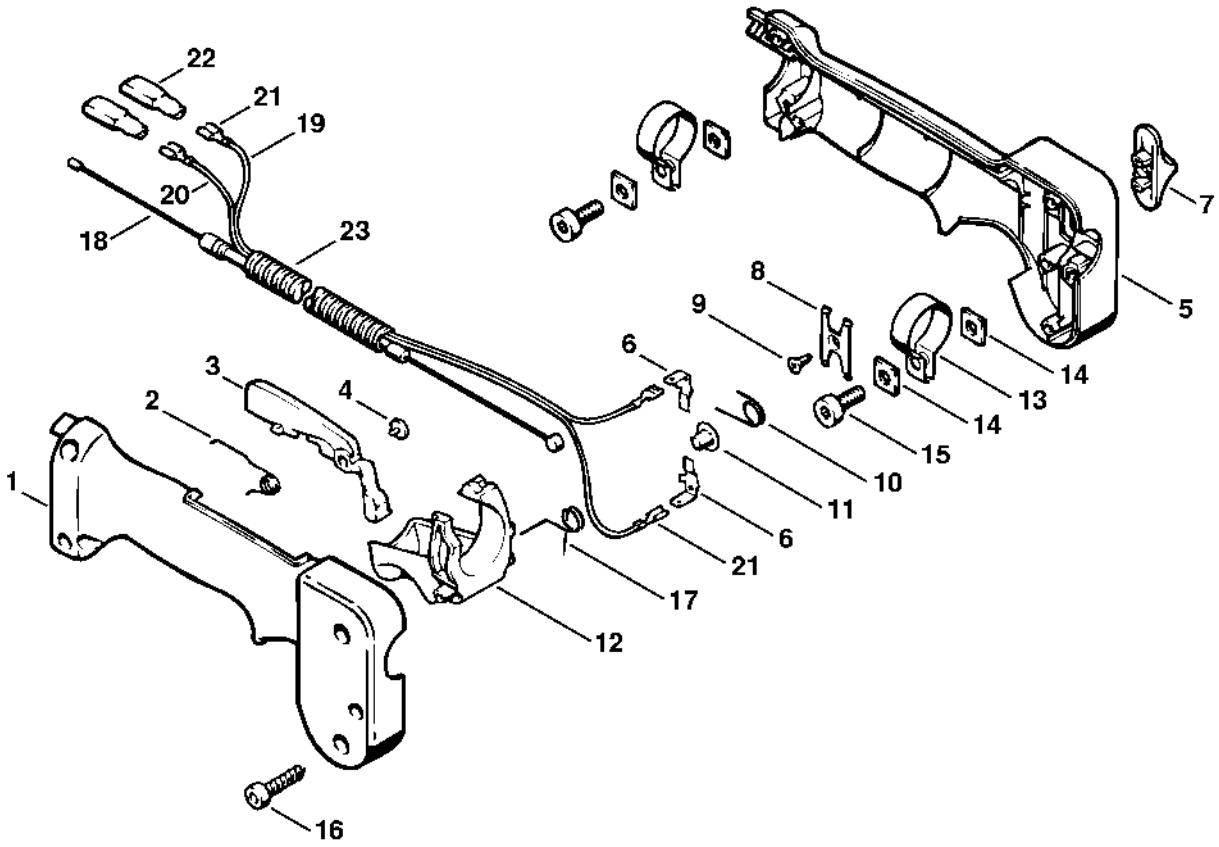
22
21
19
20
18
23
3
4
2
1
16
6
9
8
7
5
14
13
14
15
10
11
6
21
17
12
355ET028 SC

Poignée circulaire

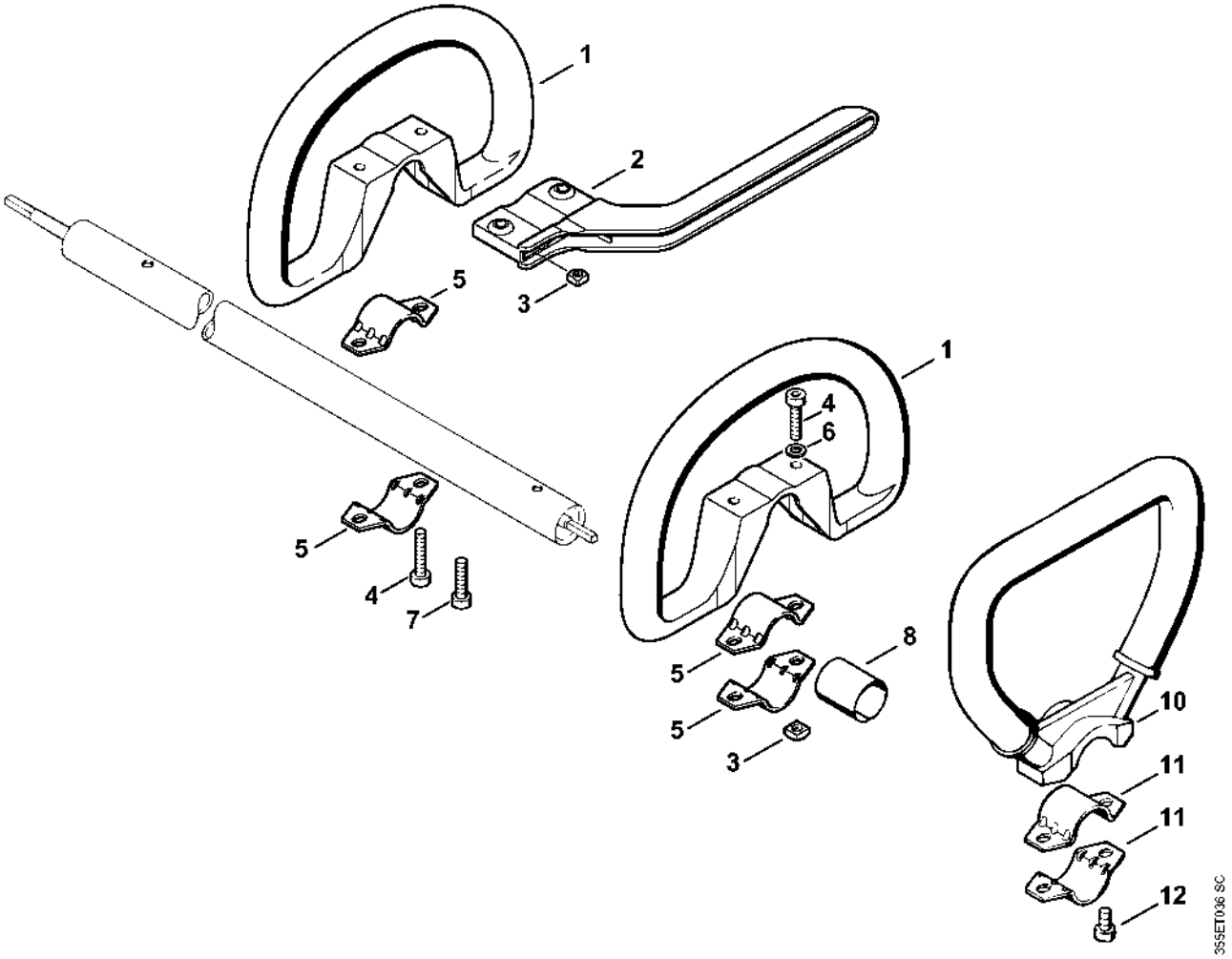

Poignée à deux mains

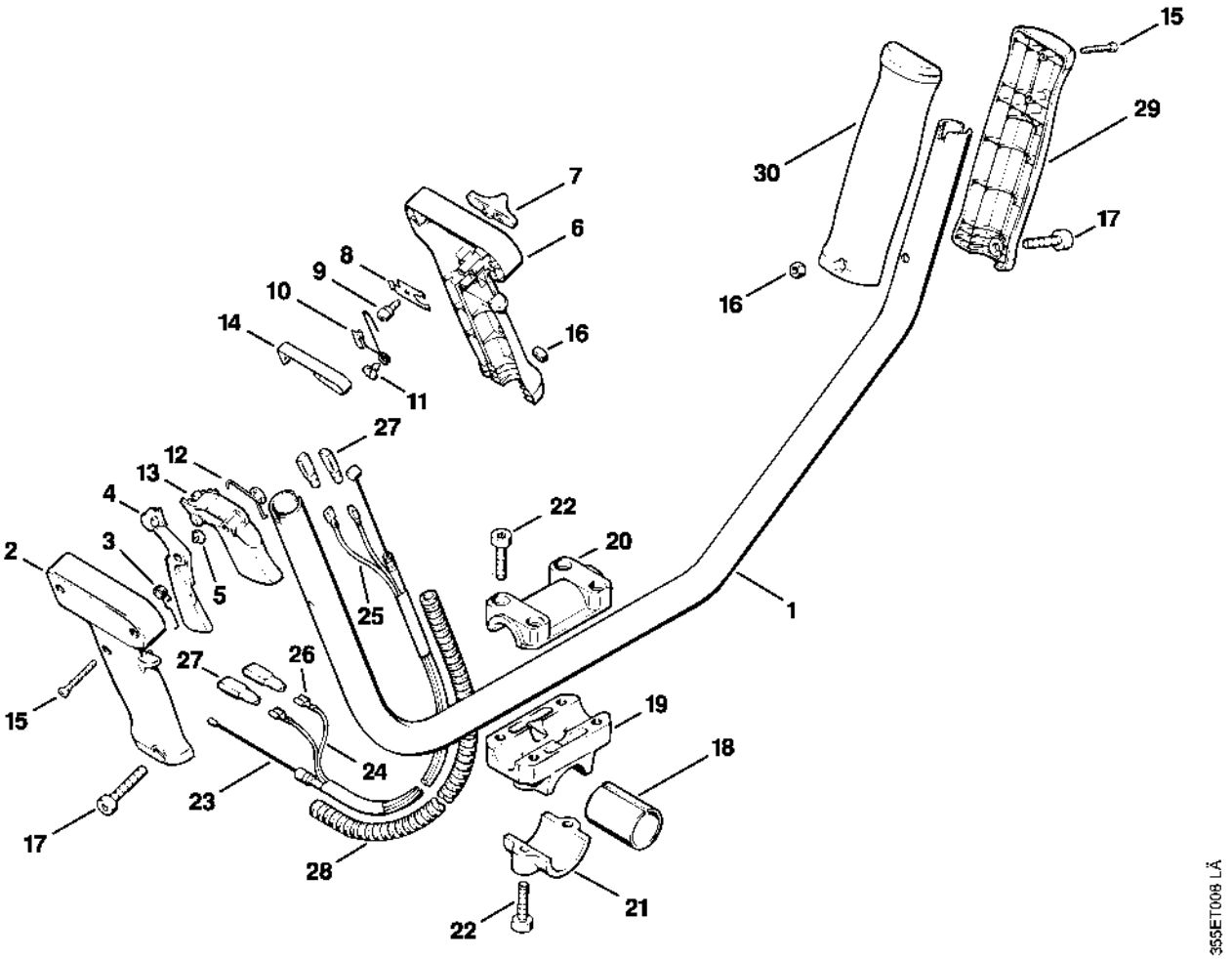

FS 74: Réducteur, Tube complet

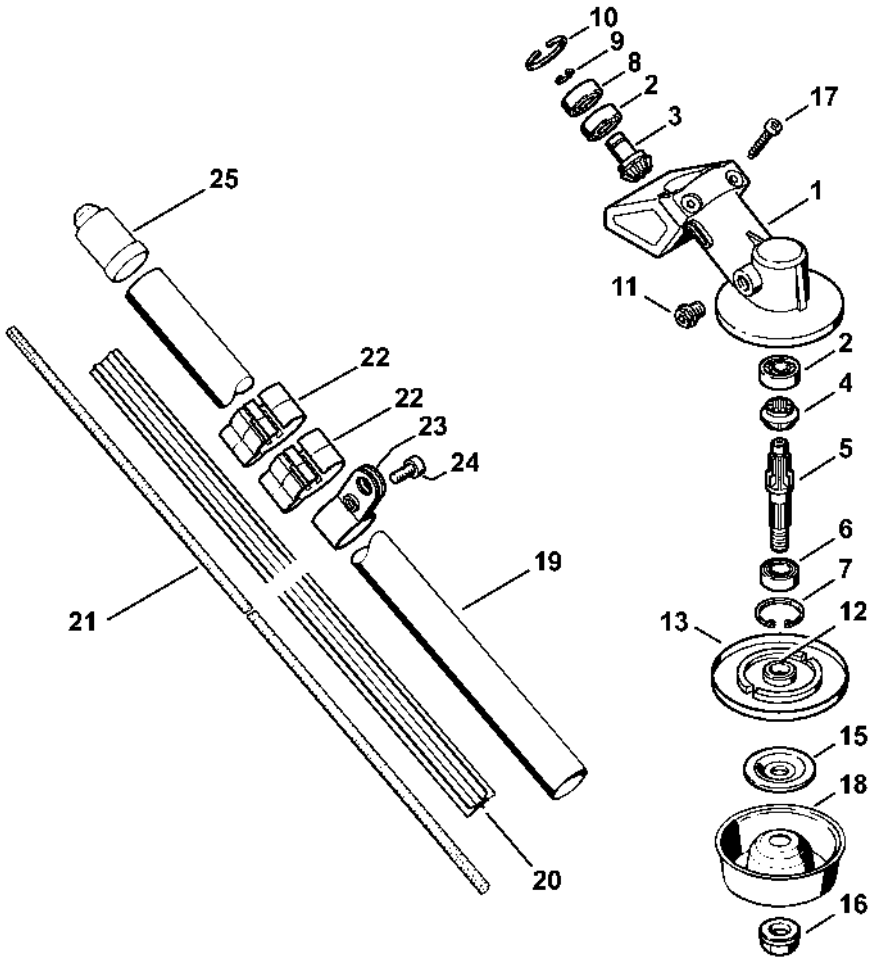

Réducteur FS 74

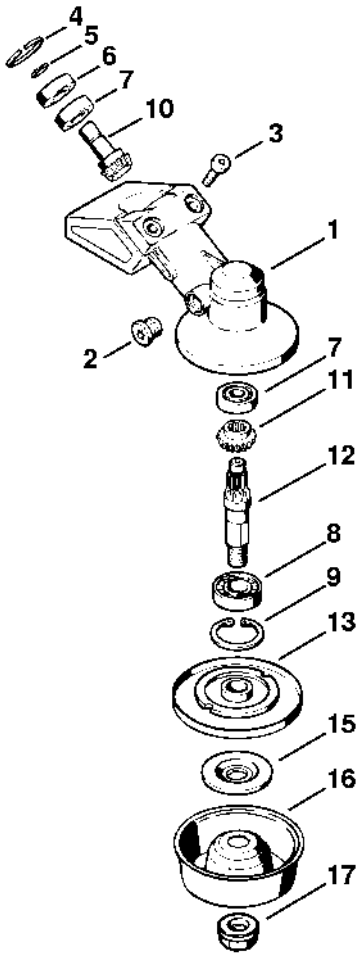

342ET018 SC

FS 76: Réducteur, Tube complet

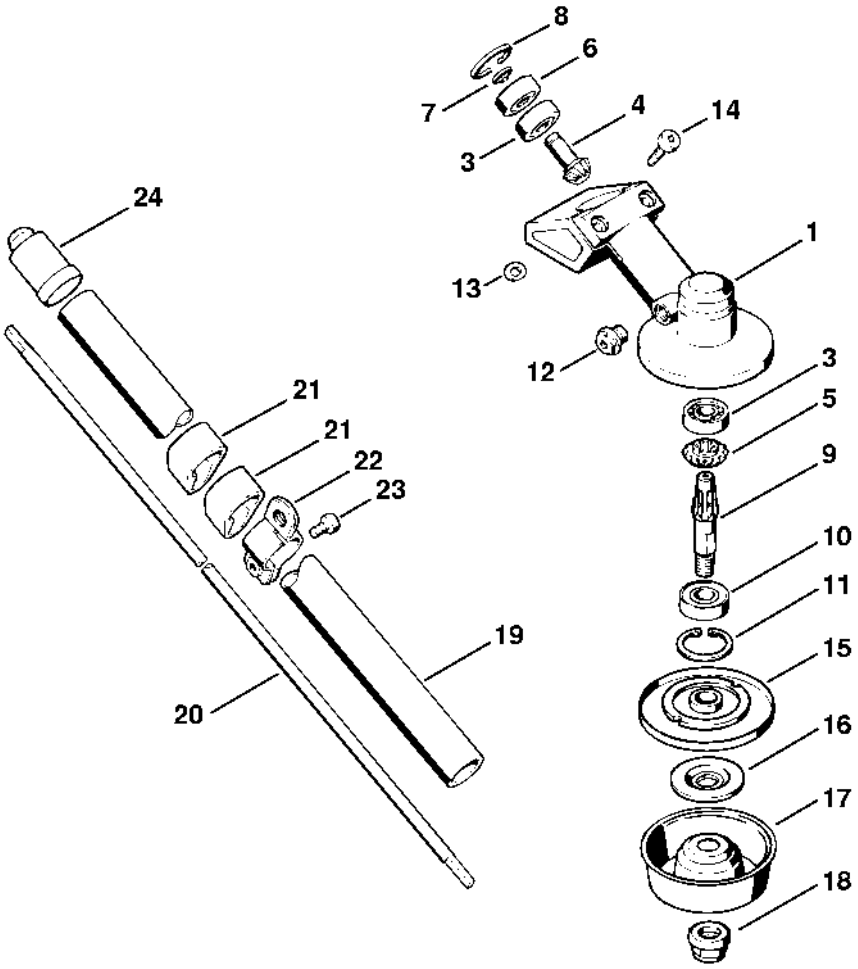

Capot protecteur

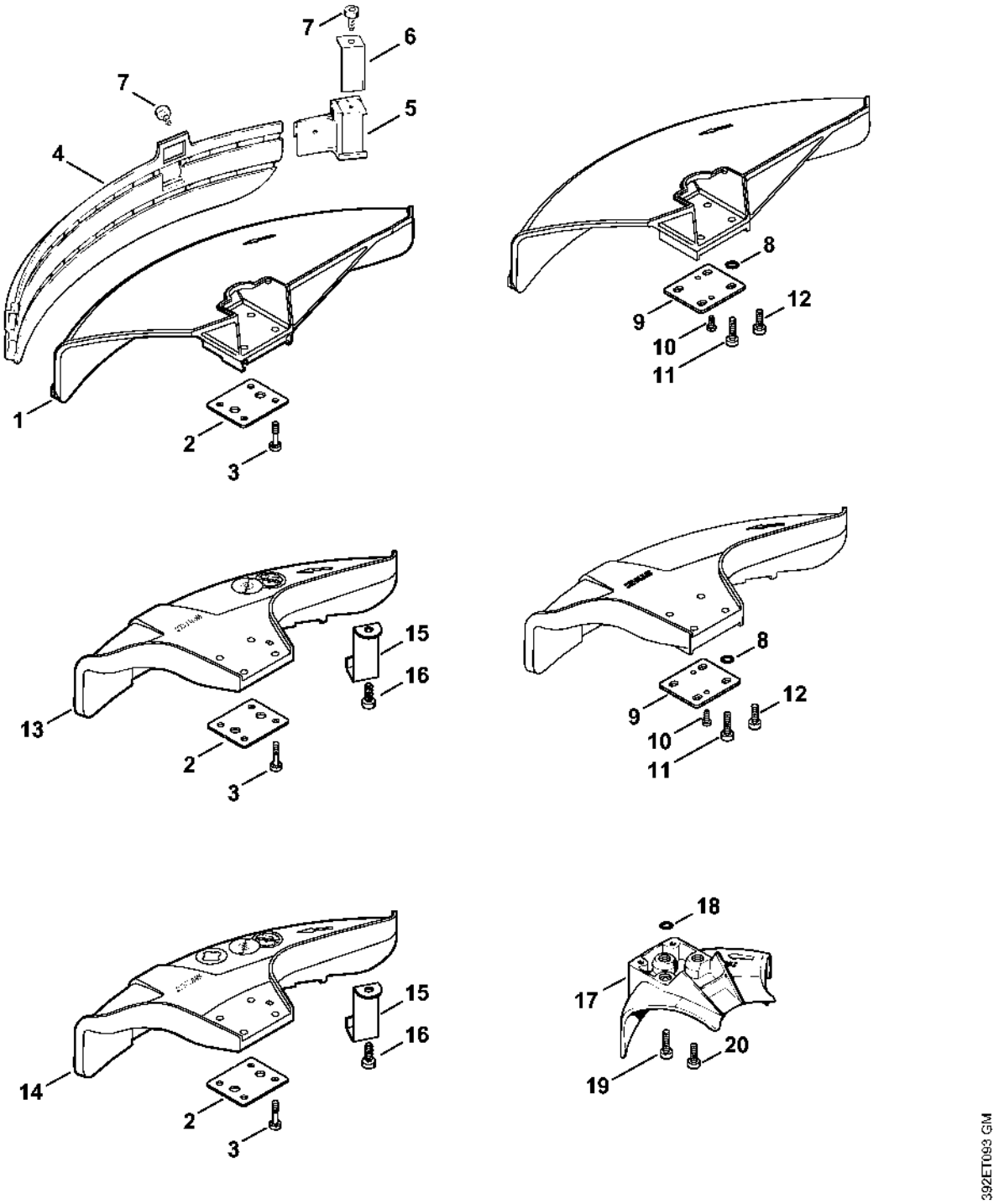

Protecteur de transport

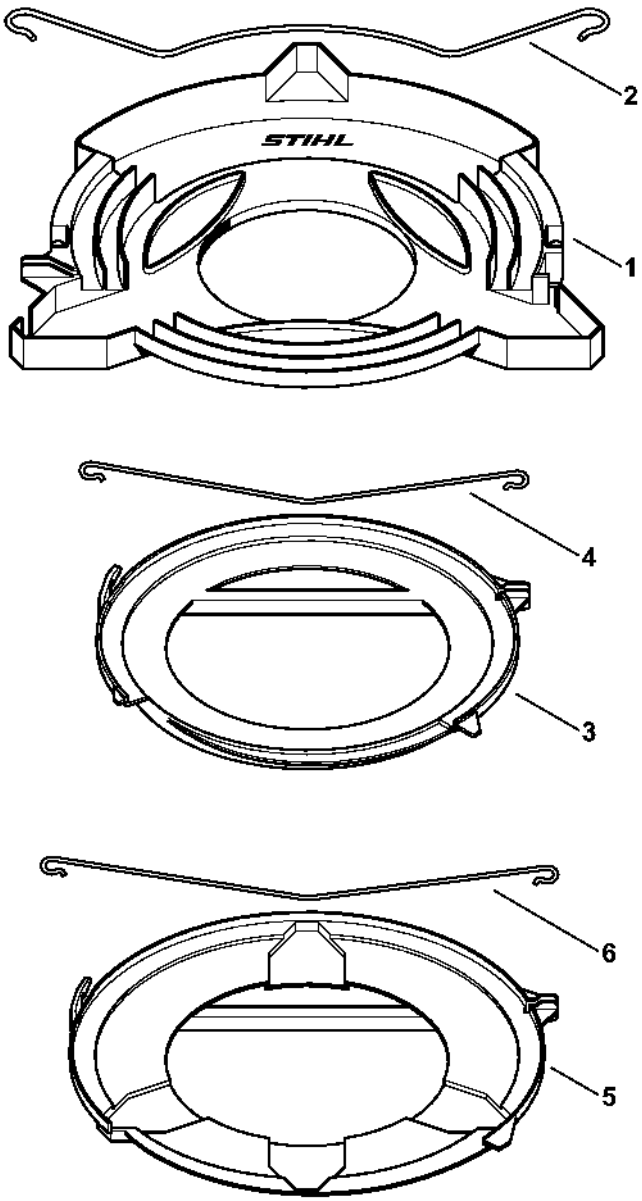

392ET101 SC