Stihl
FS 66

Rozkres je dokumentace výrobce (© příslušný výrobce) a slouží k identifikaci dílů. Pro výběr dílu se vždy řiďte katalogovým číslem.

Carter, Cylindre

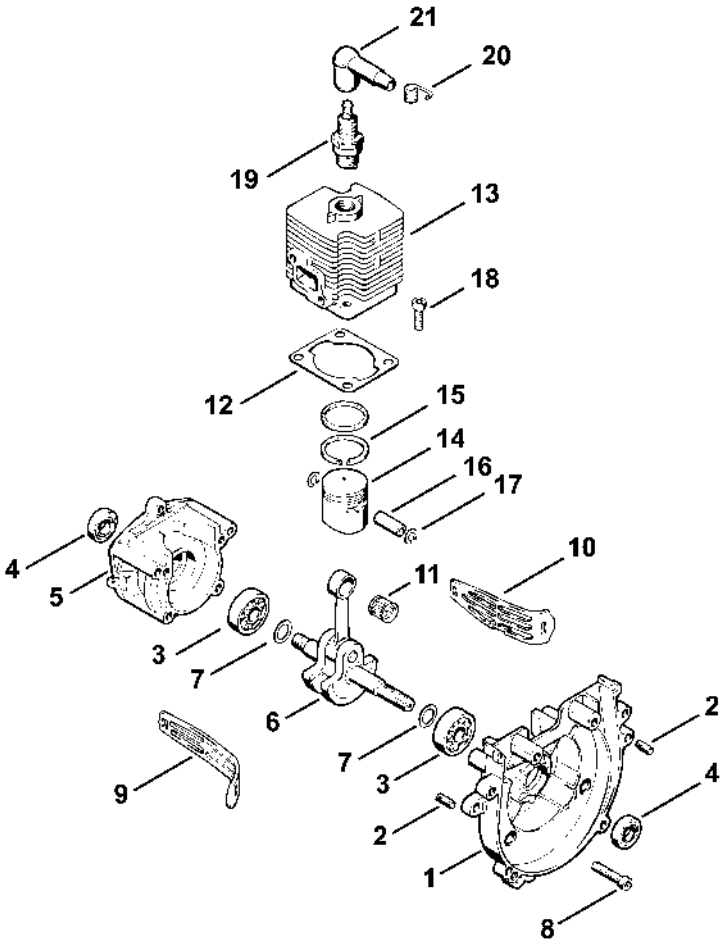

Dispositif de lancement, Silencieux

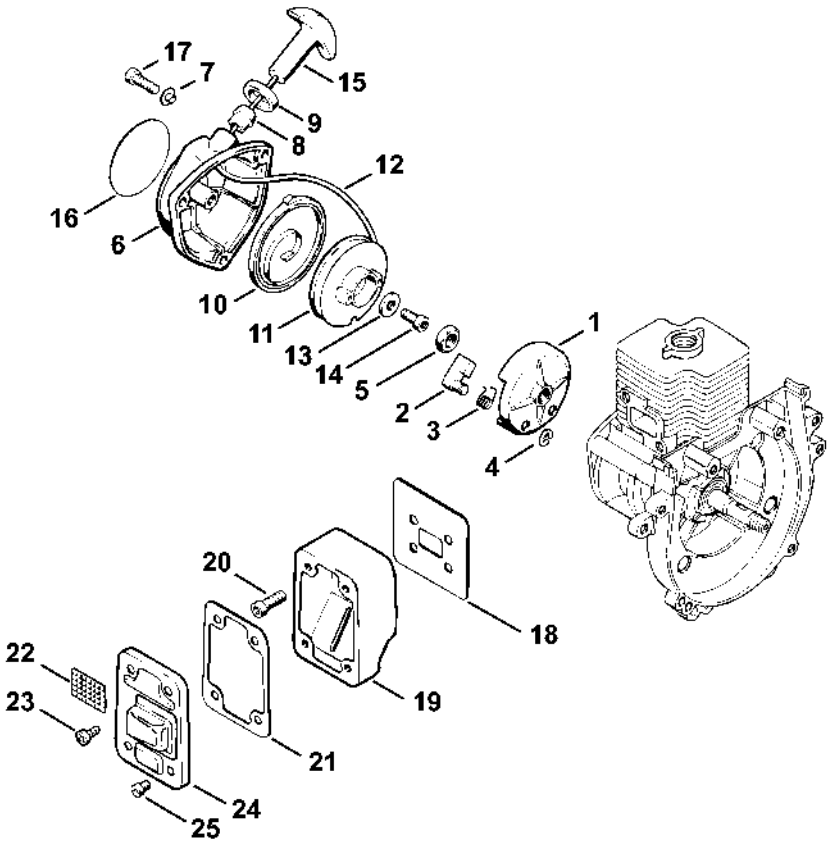

303ET002 LA

Dispositif d'allumage, Embrayage

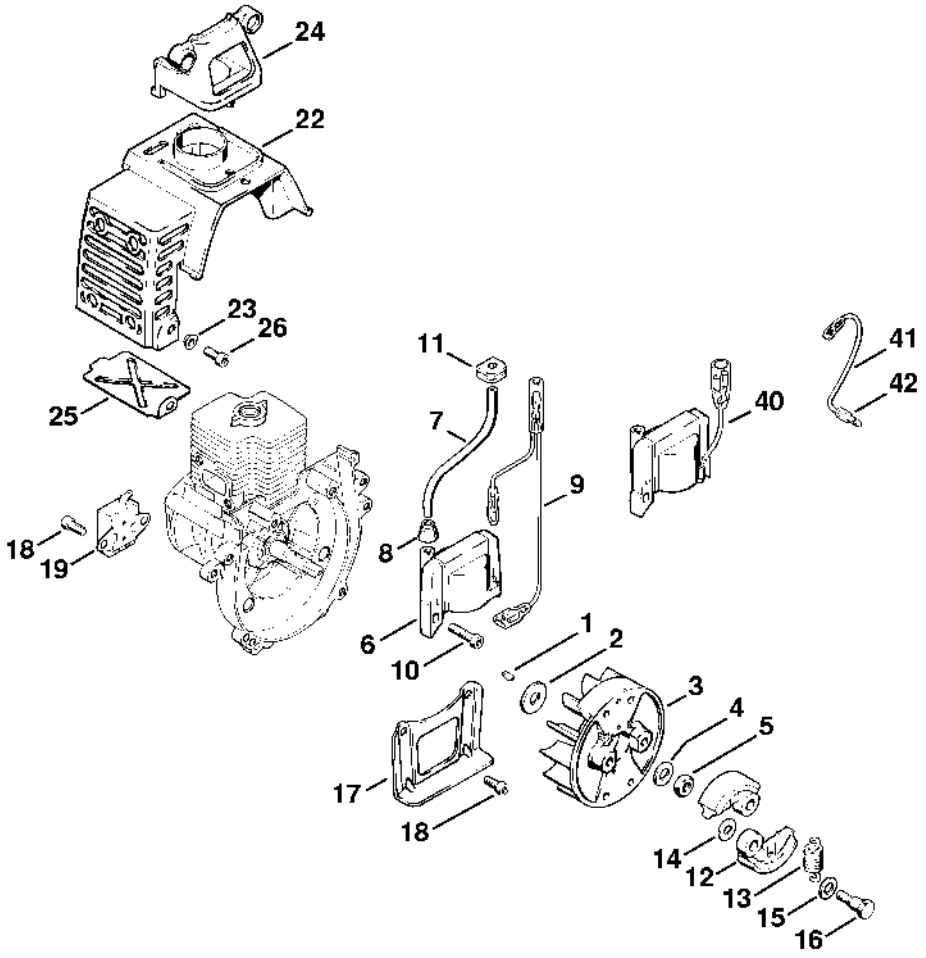

Filtre à air, Réservoir d'essence

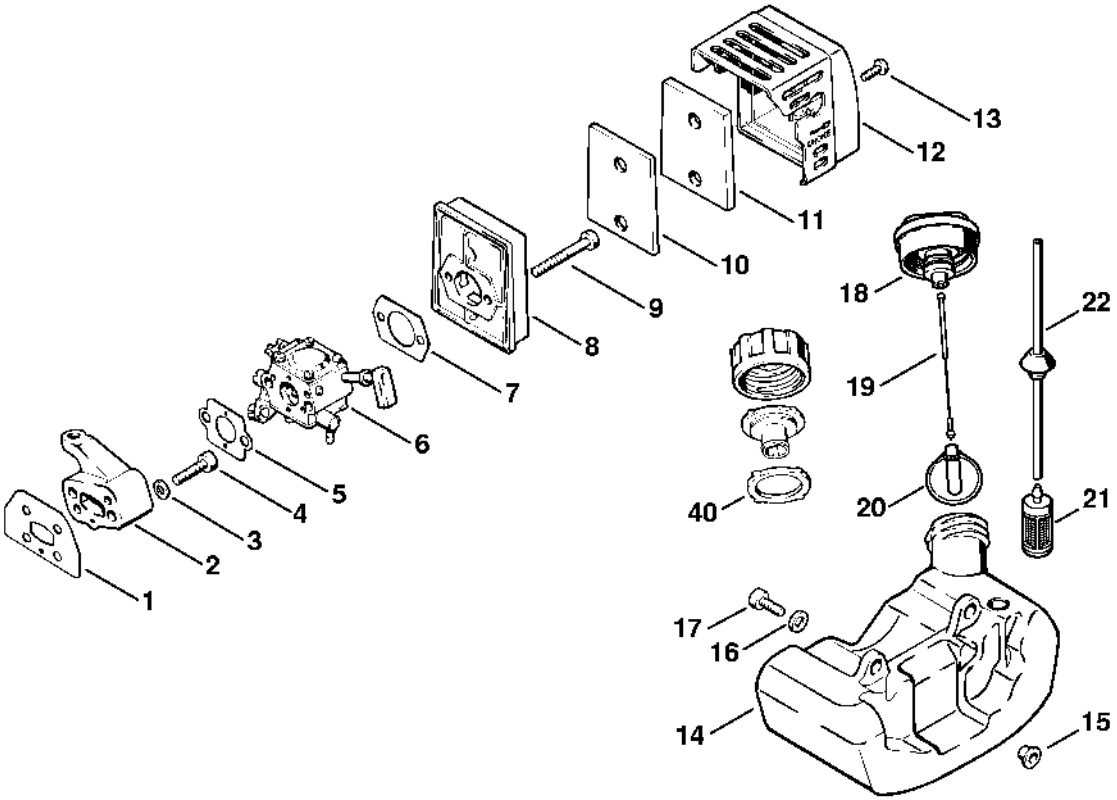

Carburateur

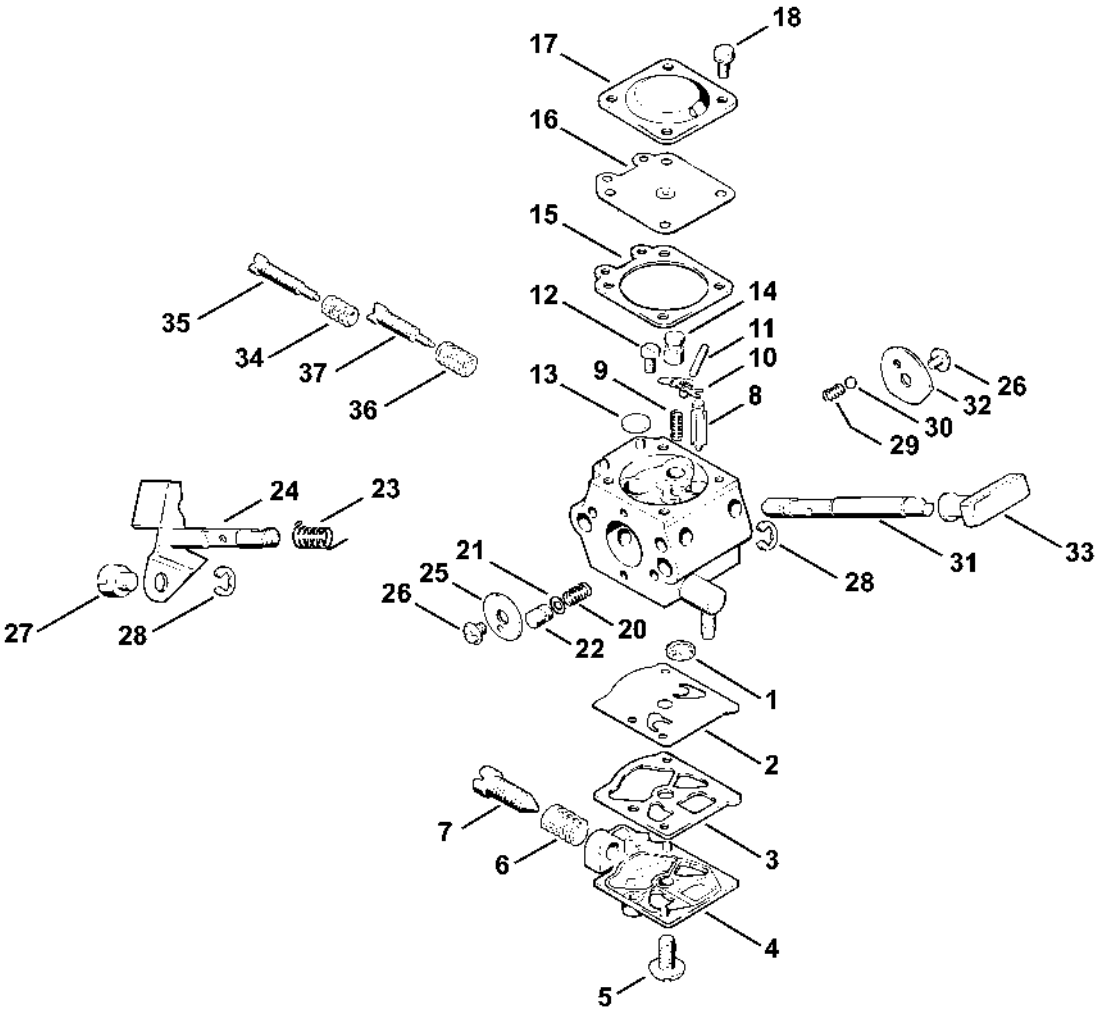

Carter de ventilateur

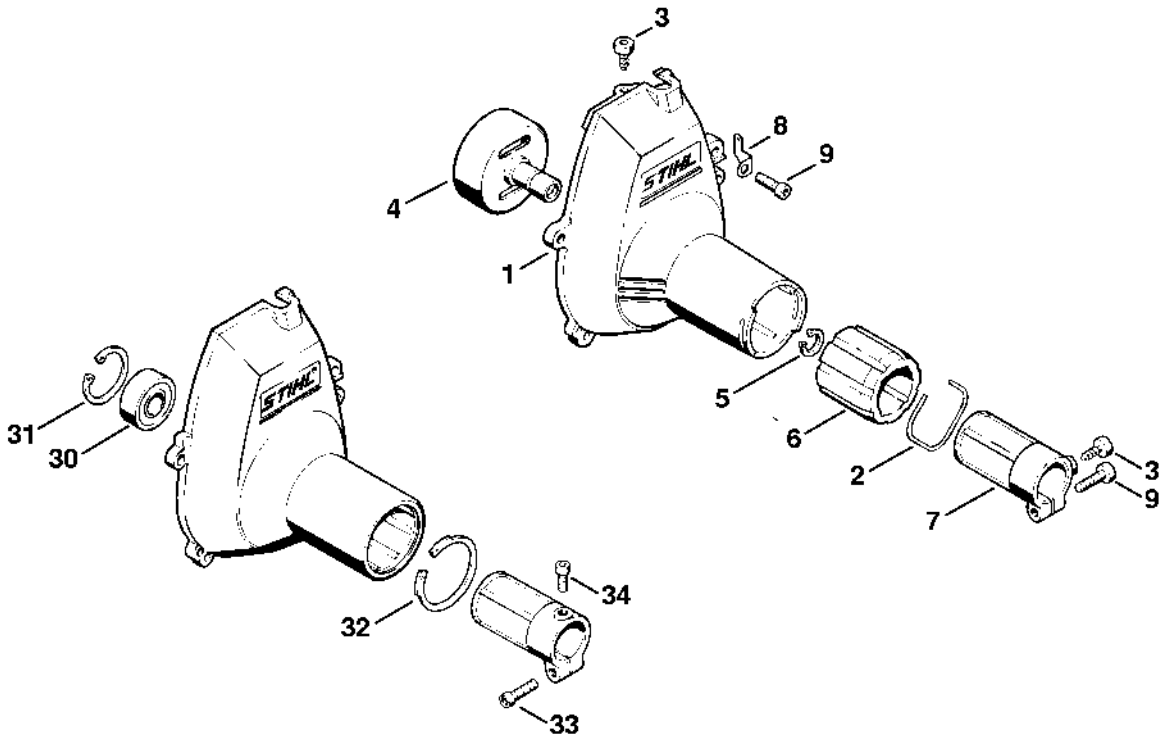

303ET024 SC

Poignée tubulaire à deux mains, Tube complet

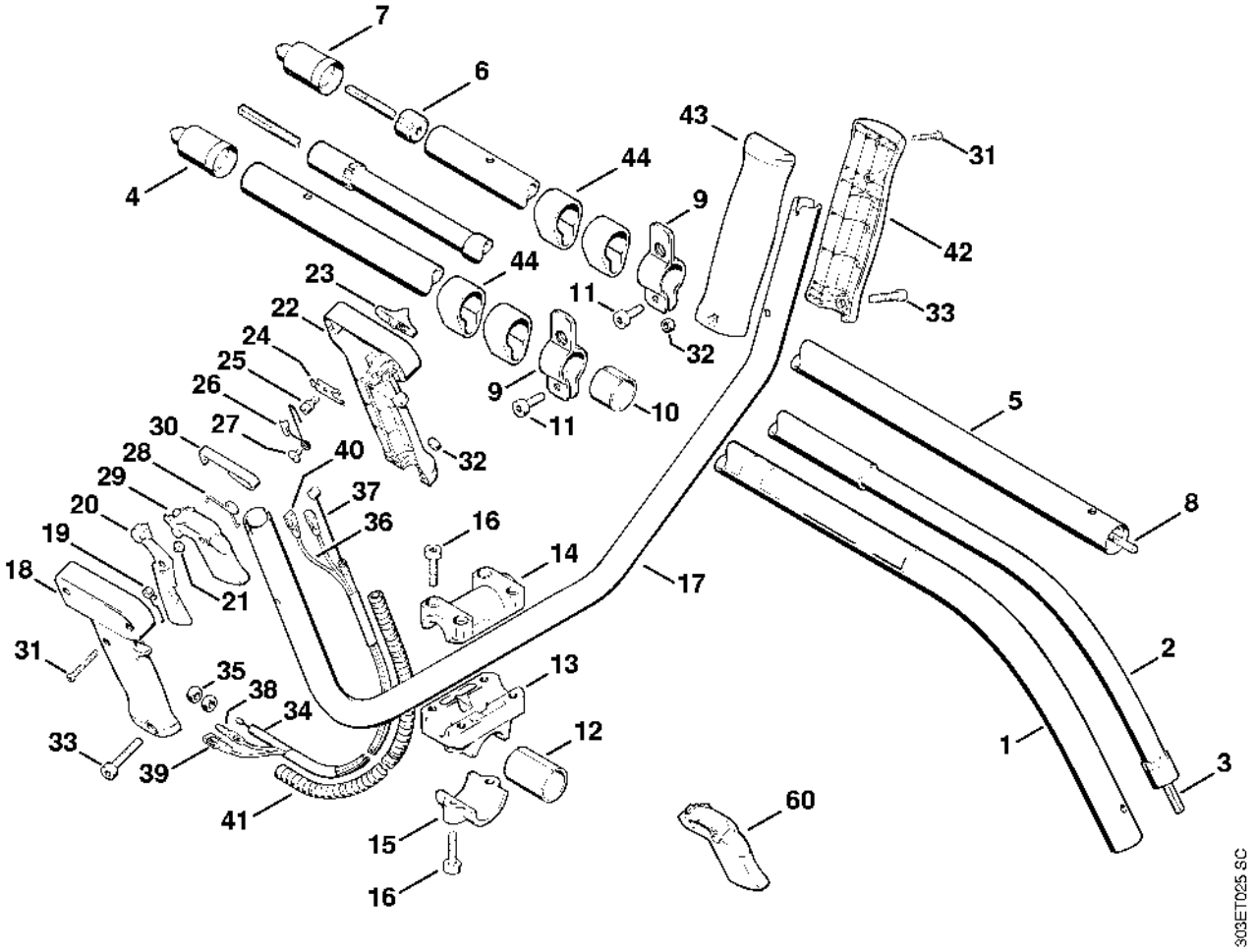

Tube complet, Poignée en arc

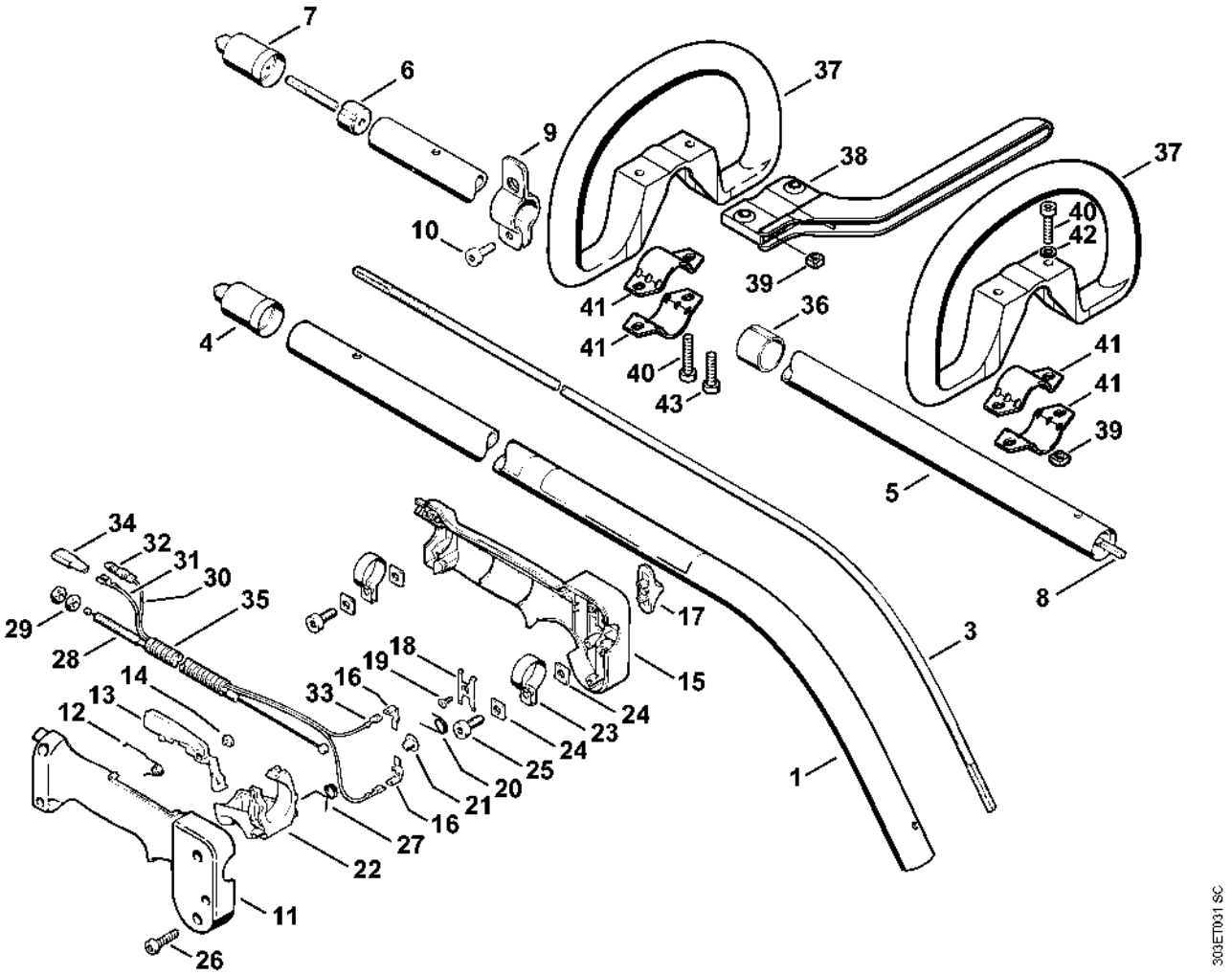

Tube complet, Poignée en arc

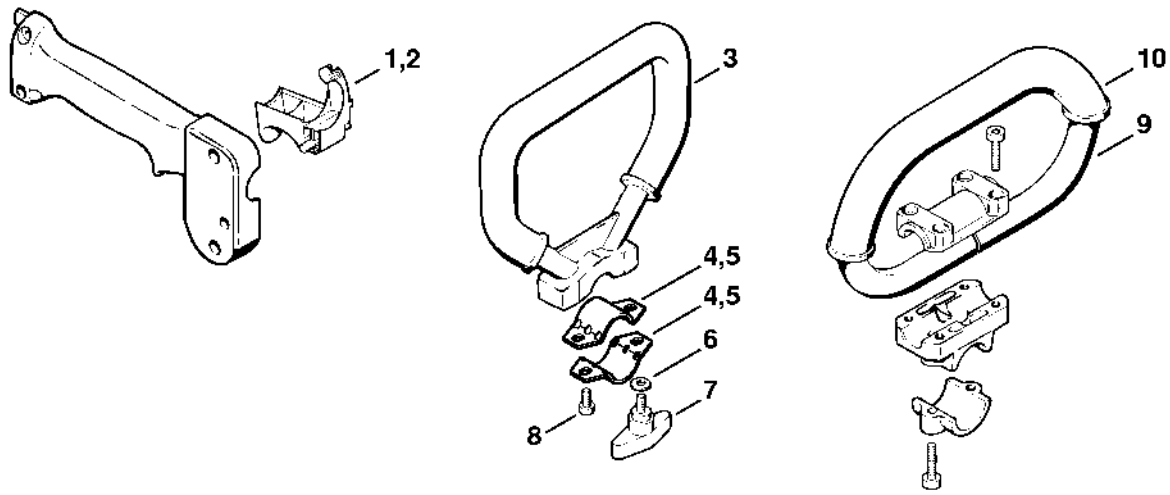

303ET026 SC

Carter de logement FS 62, FS 62 R

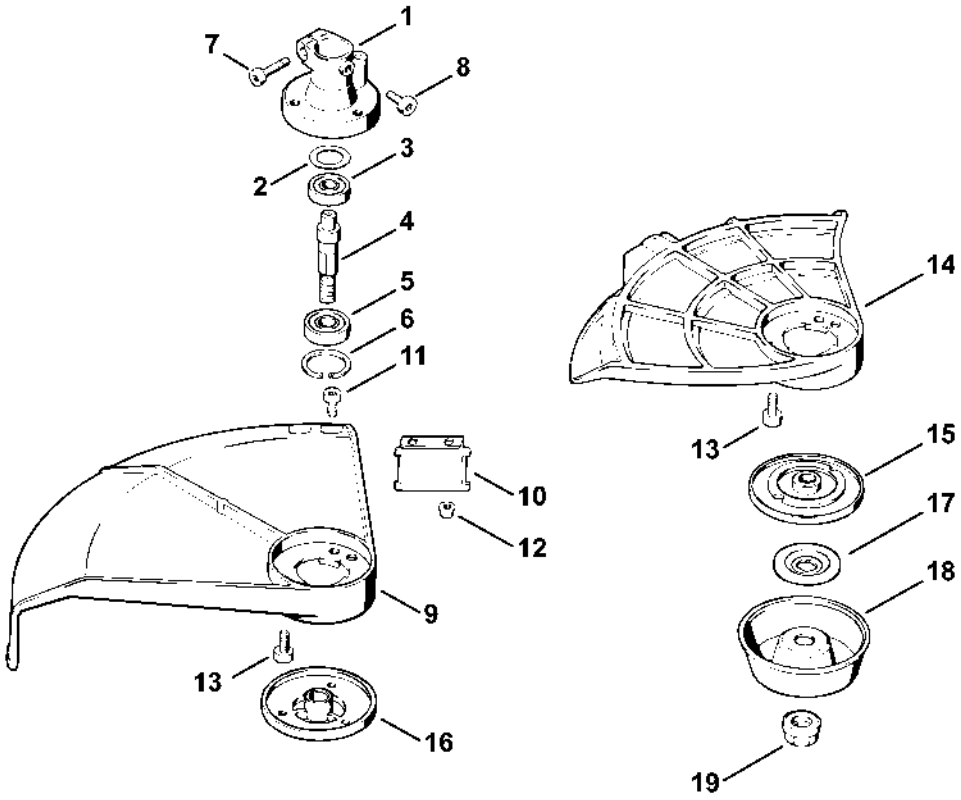

303ET013 SC

Réducteur FS 66

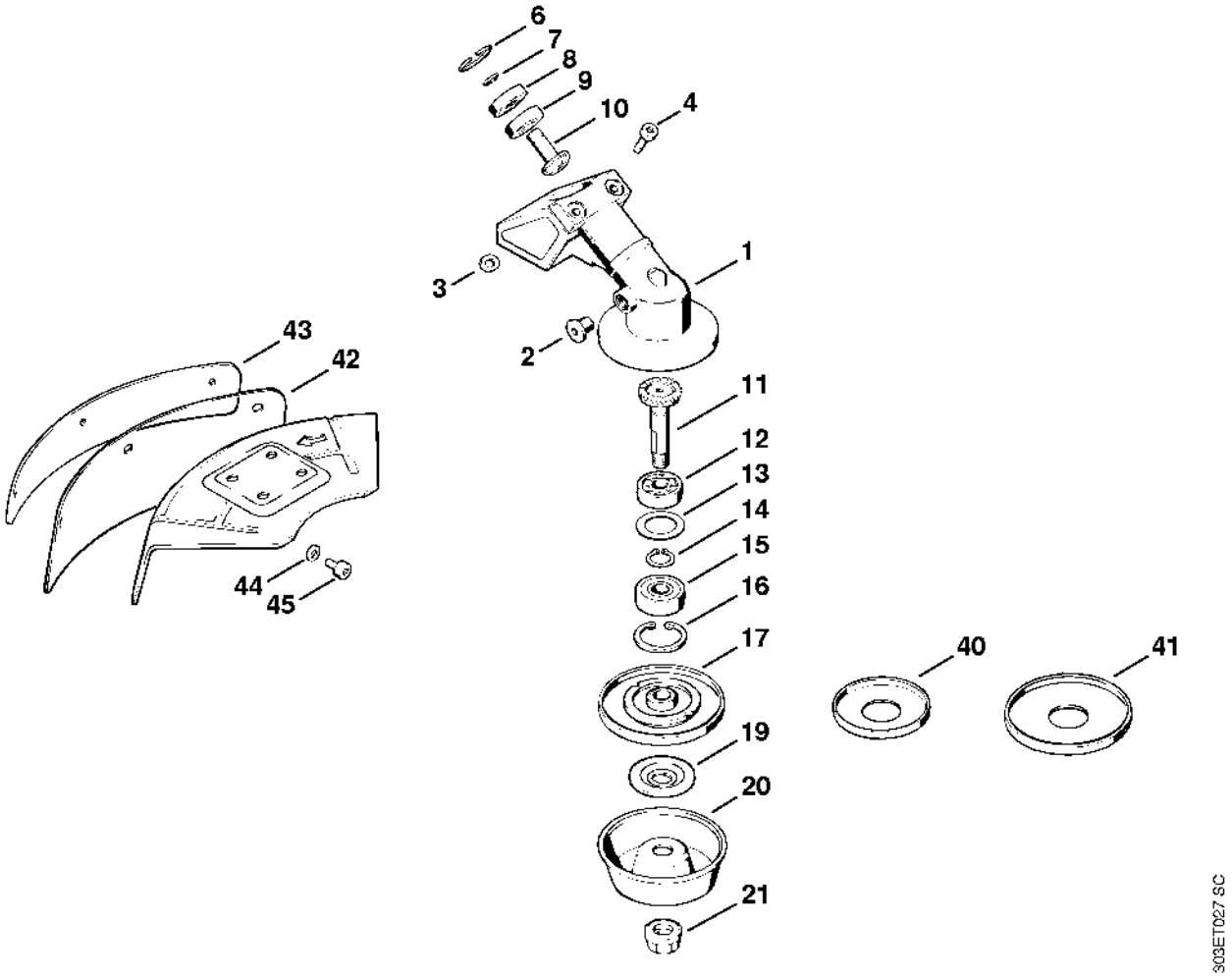

Capot protecteur

