Stihl

FS 65 AVRE

Rozkres je dokumentace výrobce (© příslušný výrobce) a slouží k identifikaci dílů. Pro výběr dílu se vždy řiďte katalogovým číslem.

Carter, Cylindre

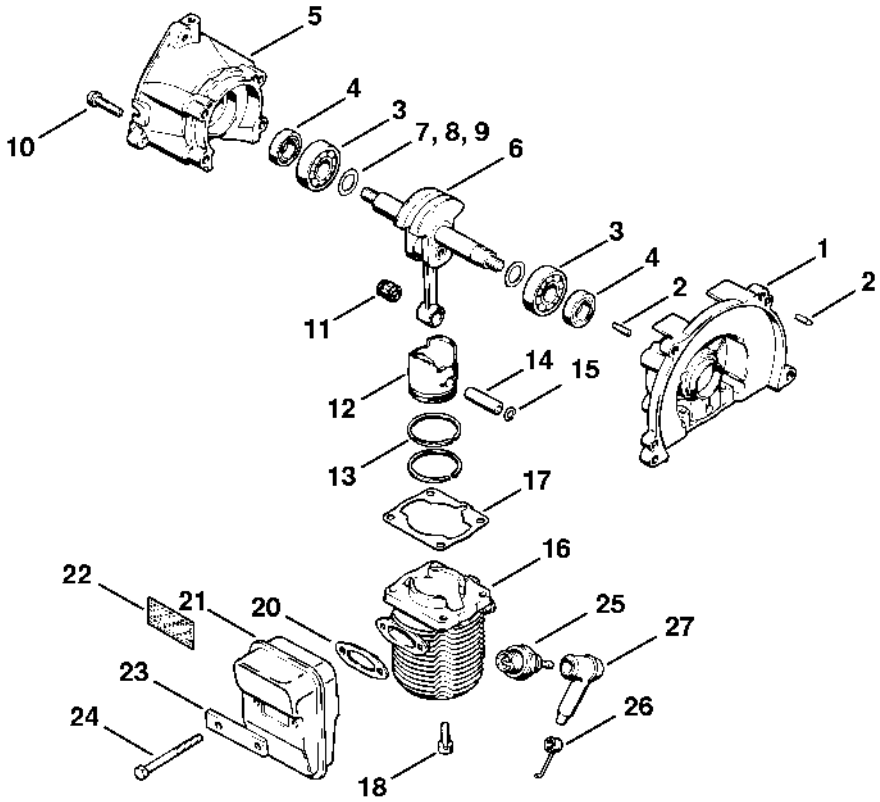

308ET001 LA

Dispositif de lancement

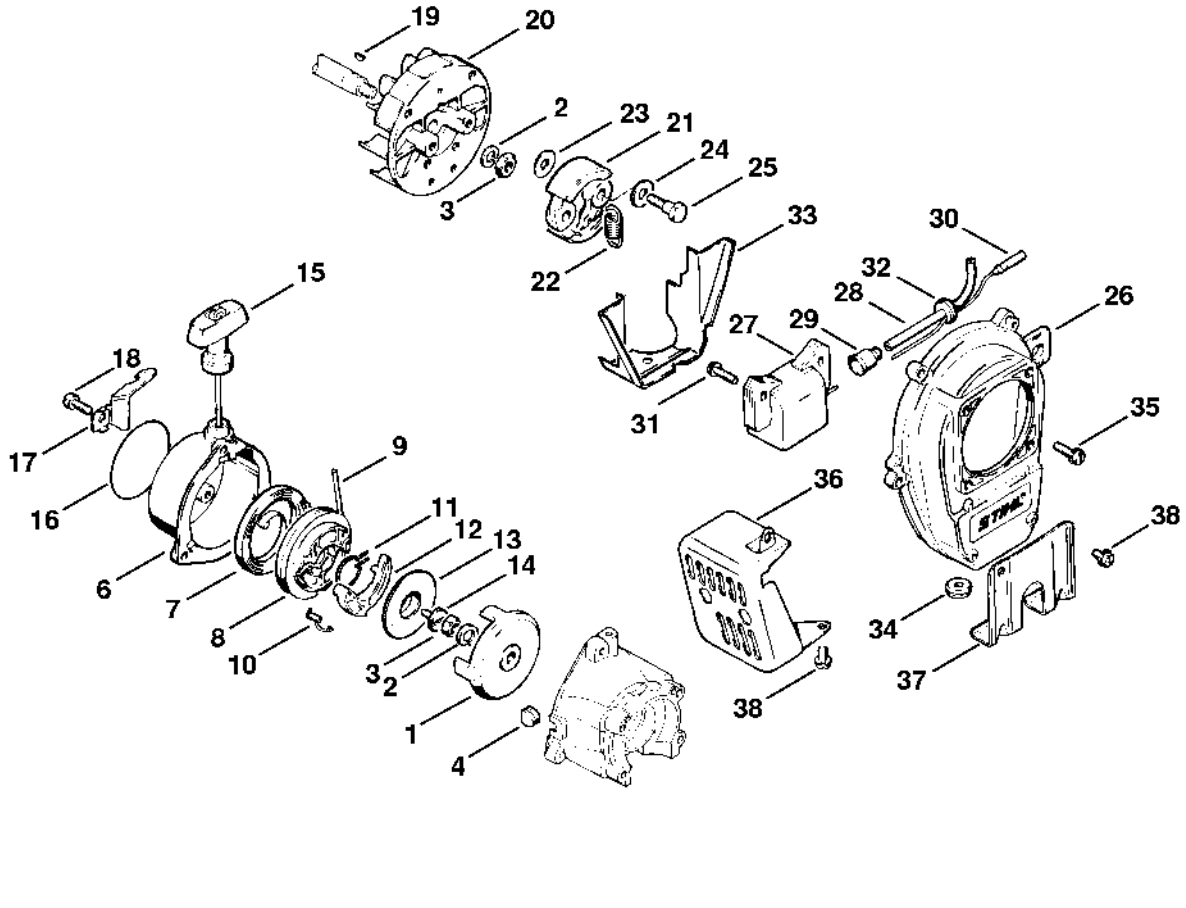

Carburateur, Filtre à air

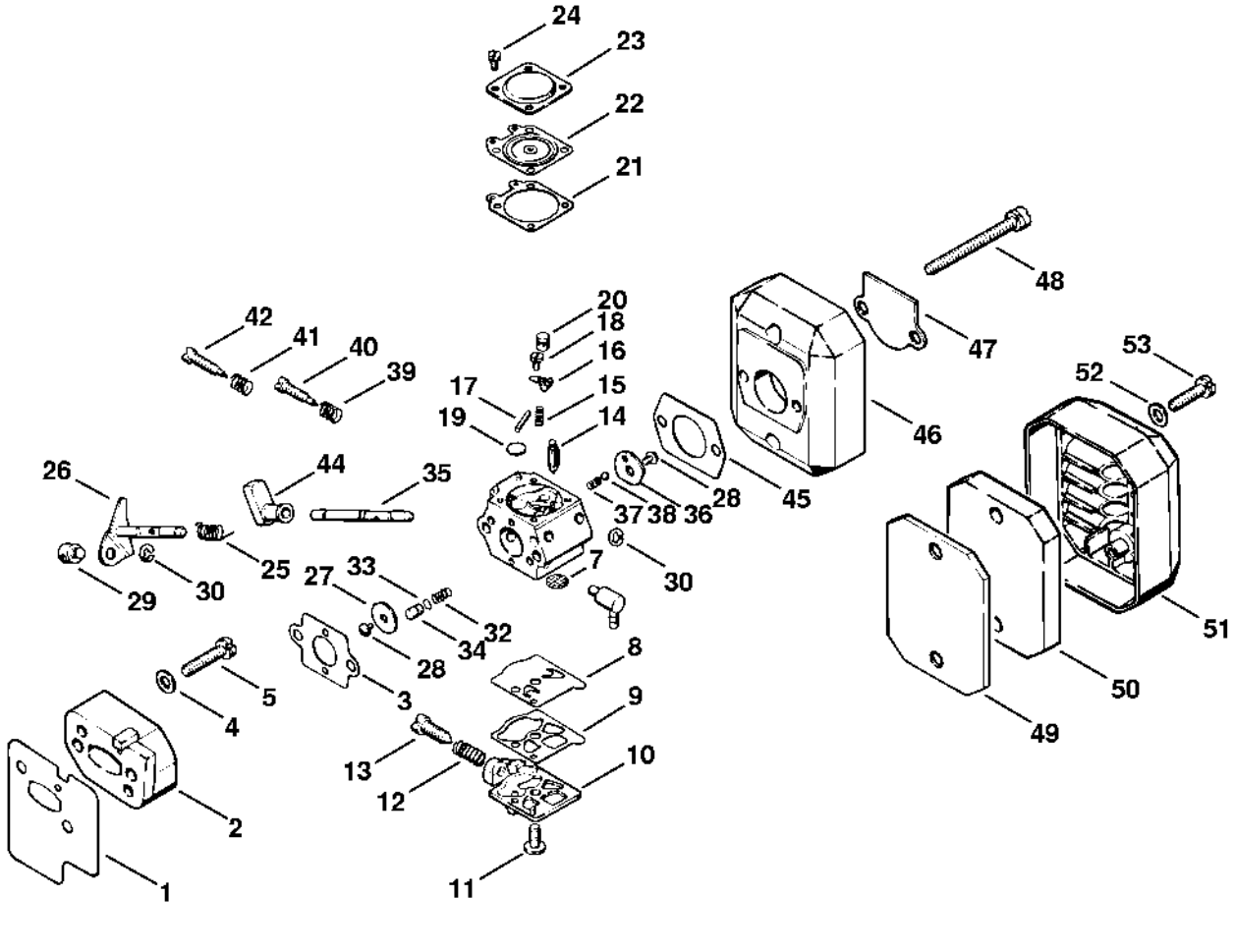

Réservoir d'essence

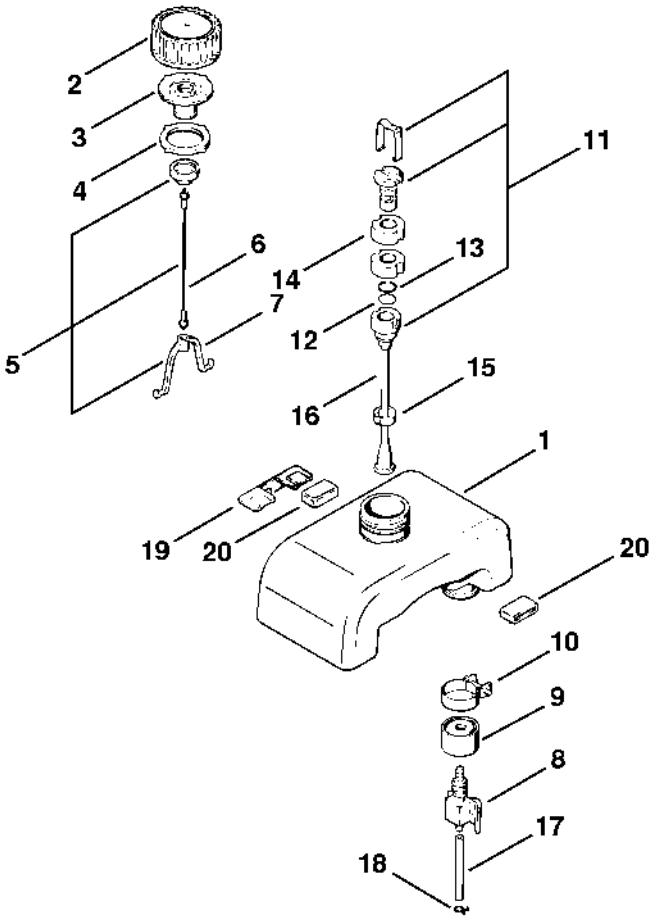

Carter d'accouplement

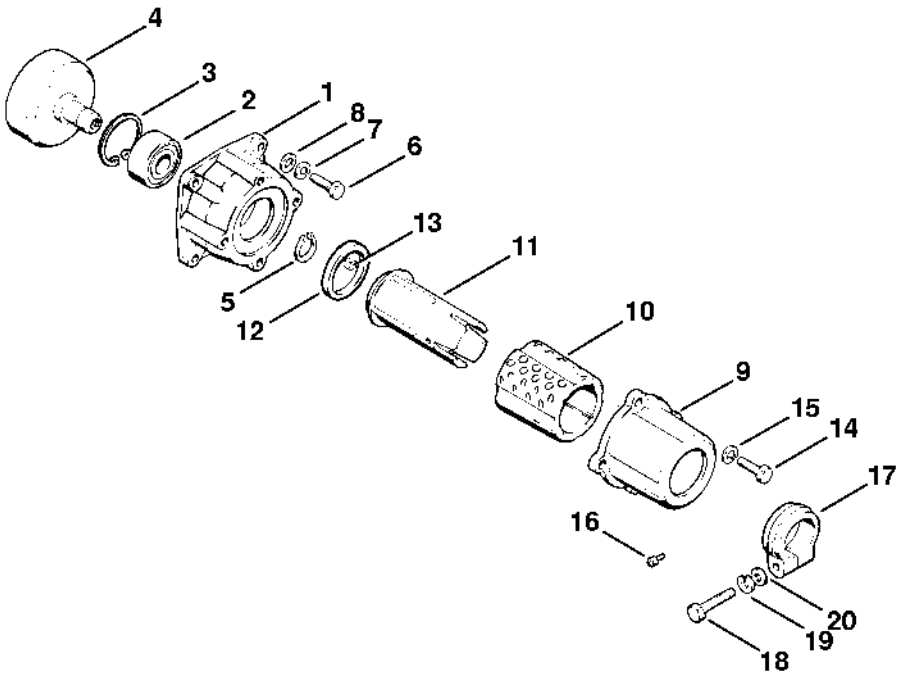

Tube complet

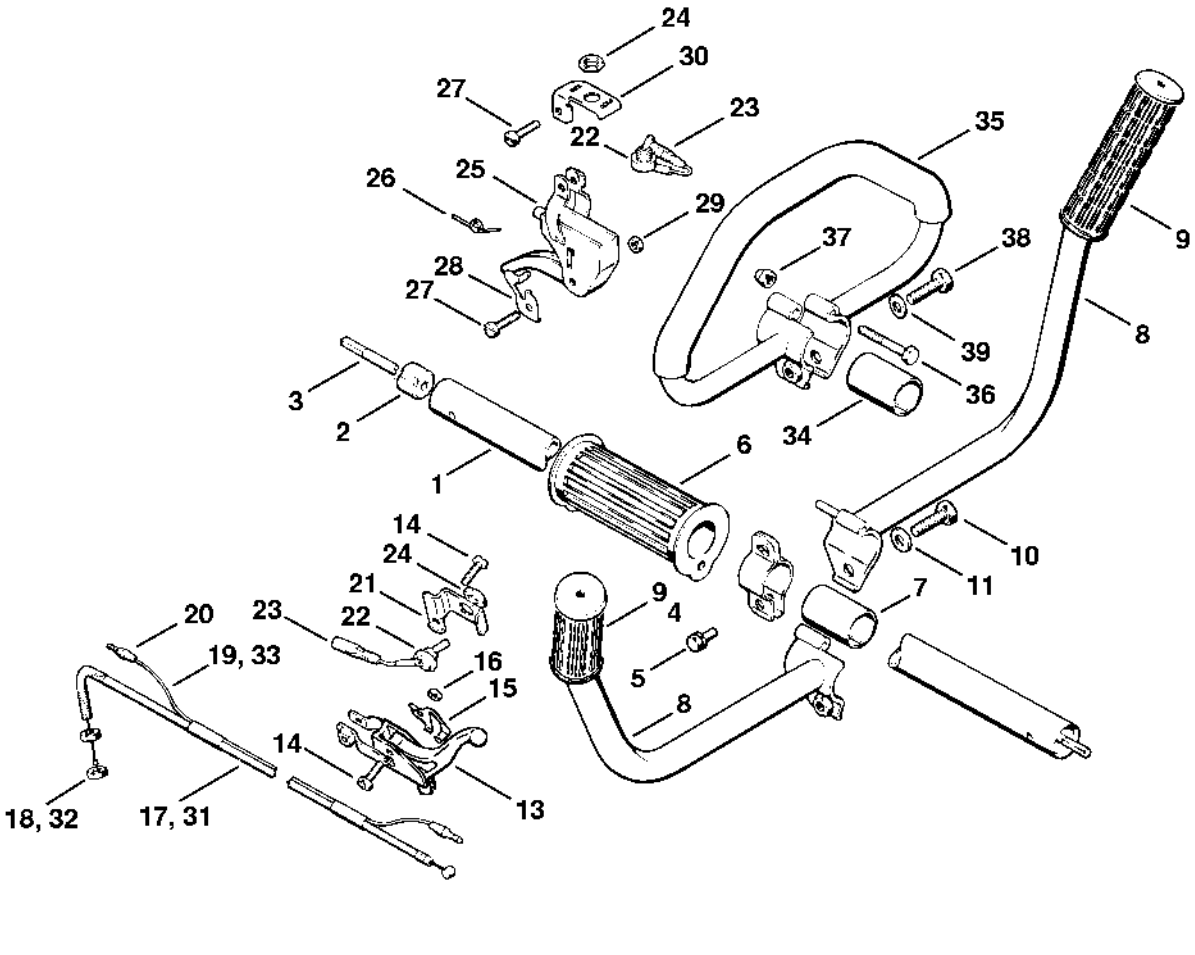

Réducteur

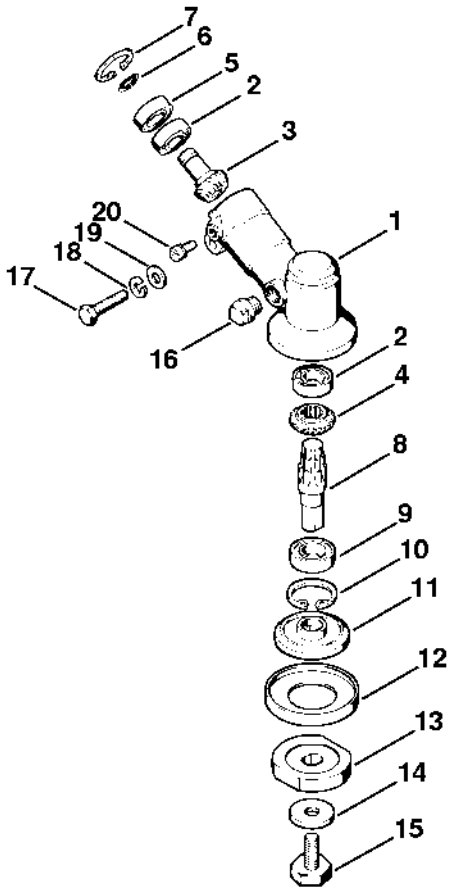

308ET008 LA

Capot protecteur

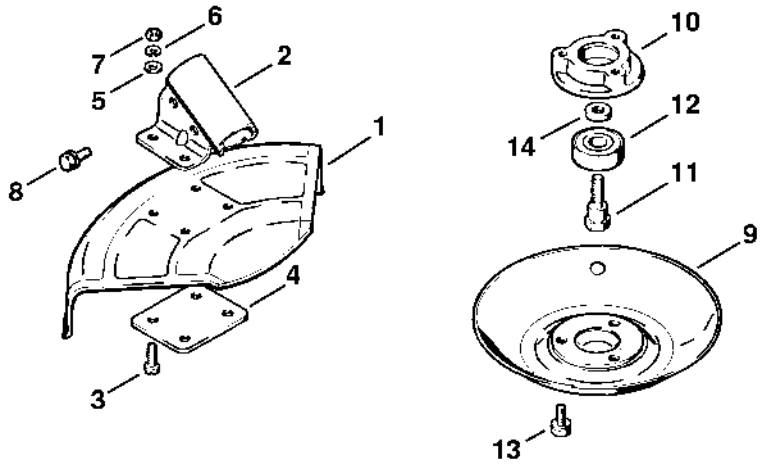

308ET015 GM

Carburateur, Filtre à air # X 13 524 140

