Stihl

FS 61 RE

Rozkres je dokumentace výrobce (© příslušný výrobce) a slouží k identifikaci dílů. Pro výběr dílu se vždy řiďte katalogovým číslem.

Carter, Cylindre

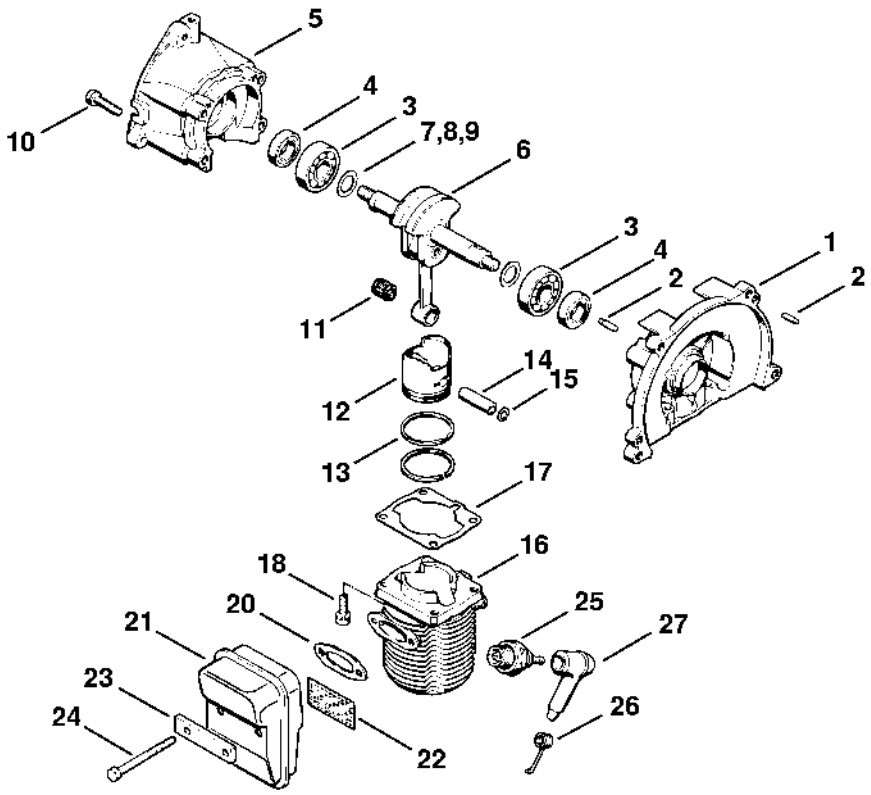

310ET001 LA

Dispositif de lancement

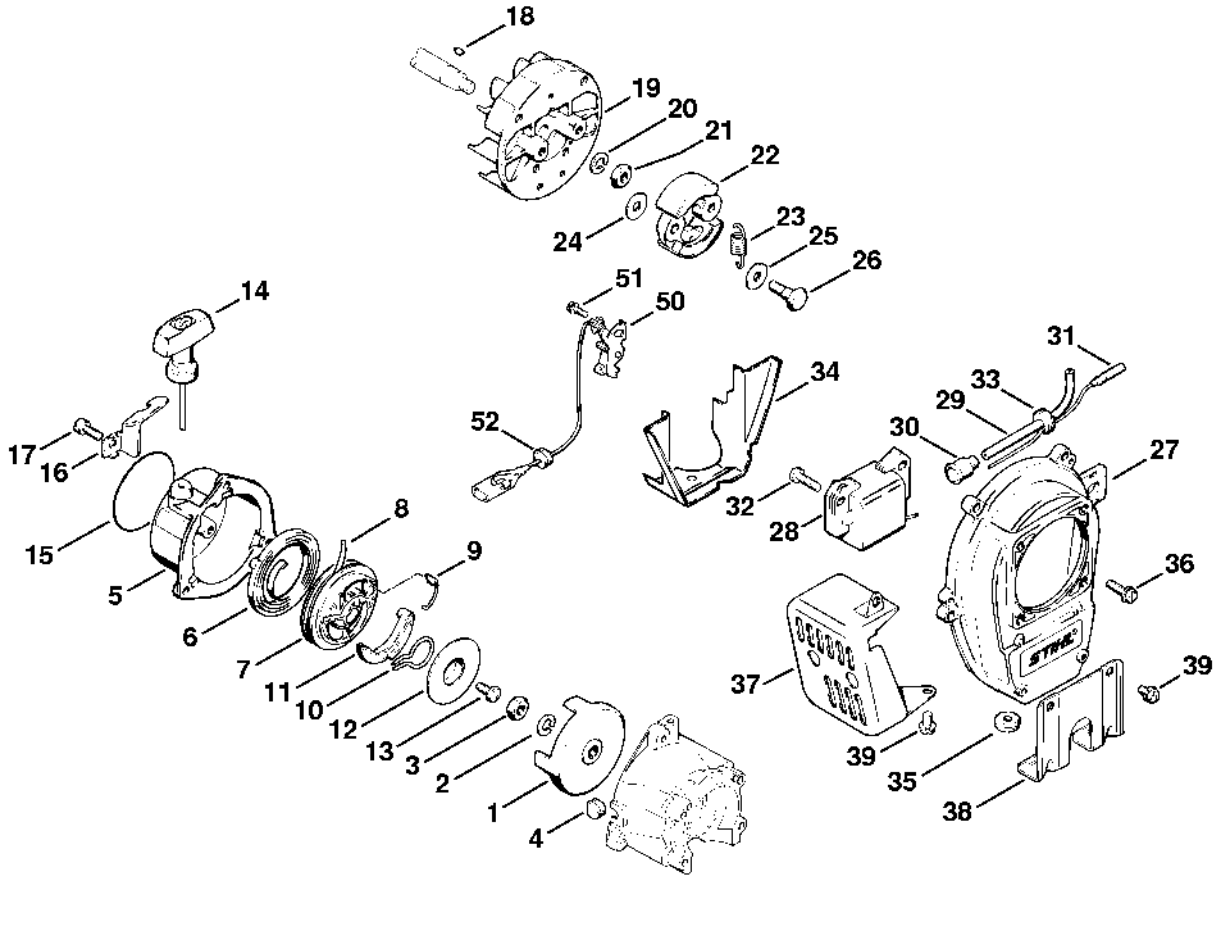

Carburateur, Filtre à air

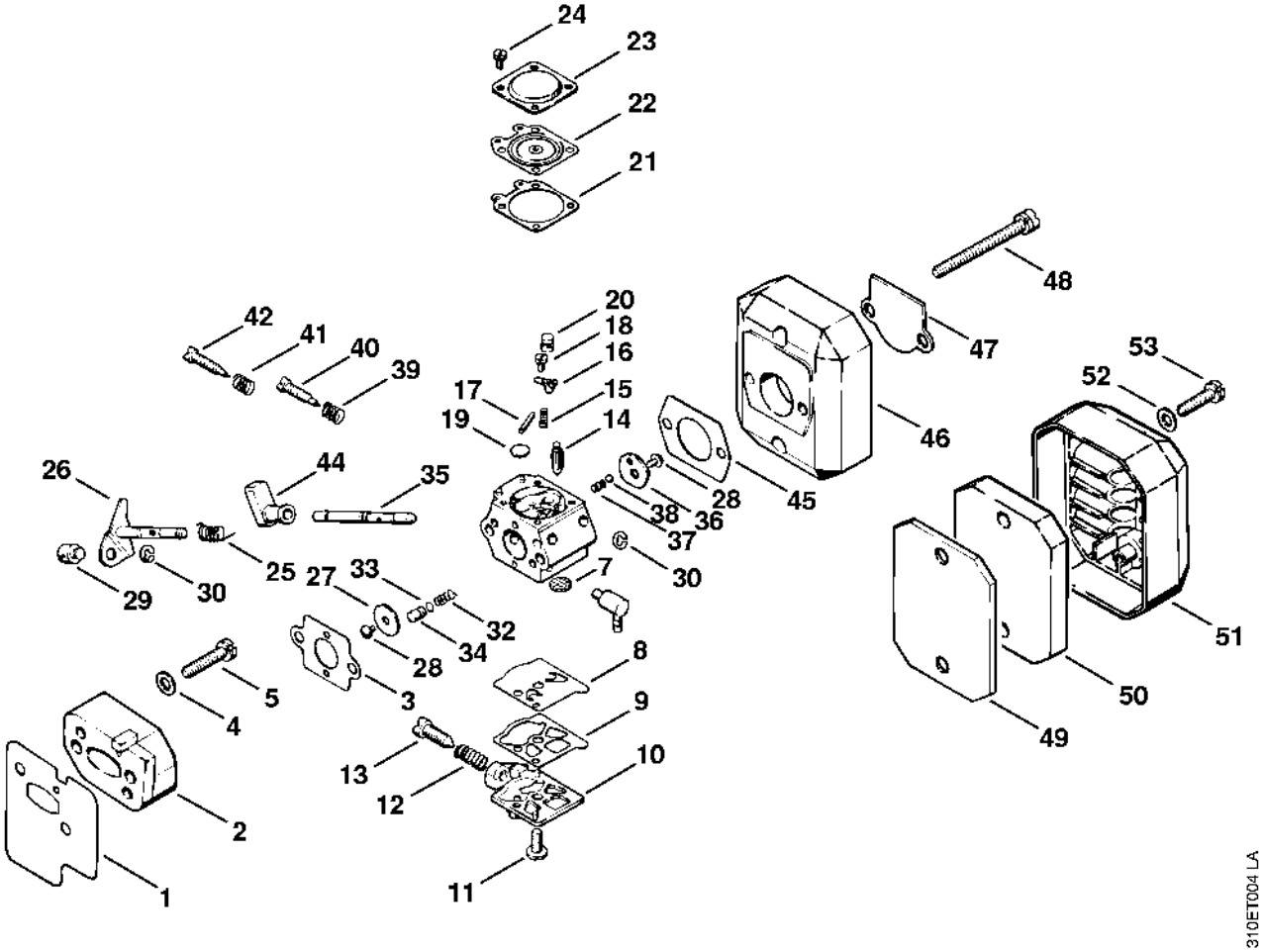

Réservoir d'essence

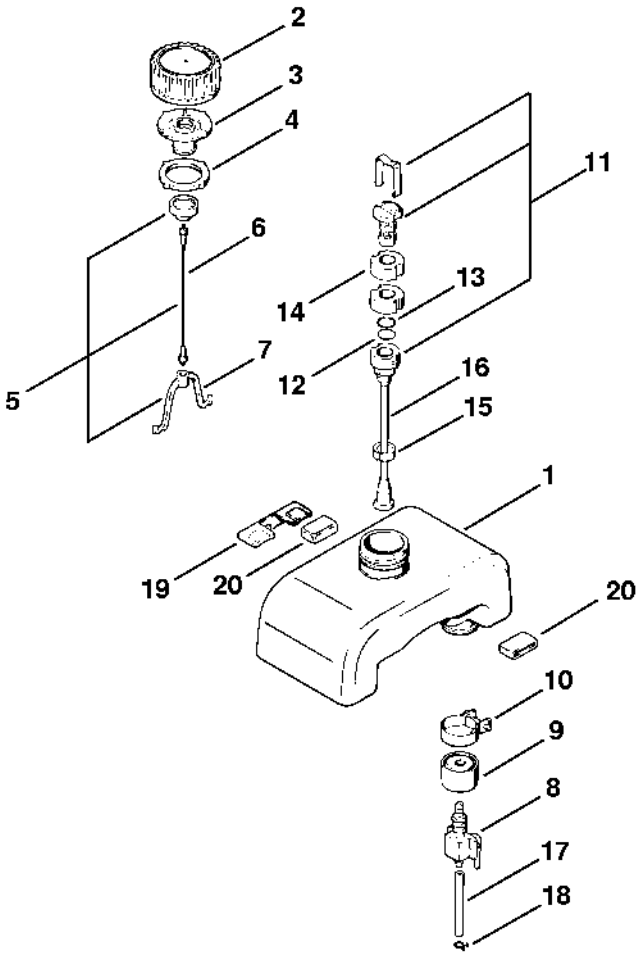

Carter d'accouplement, Tube complet

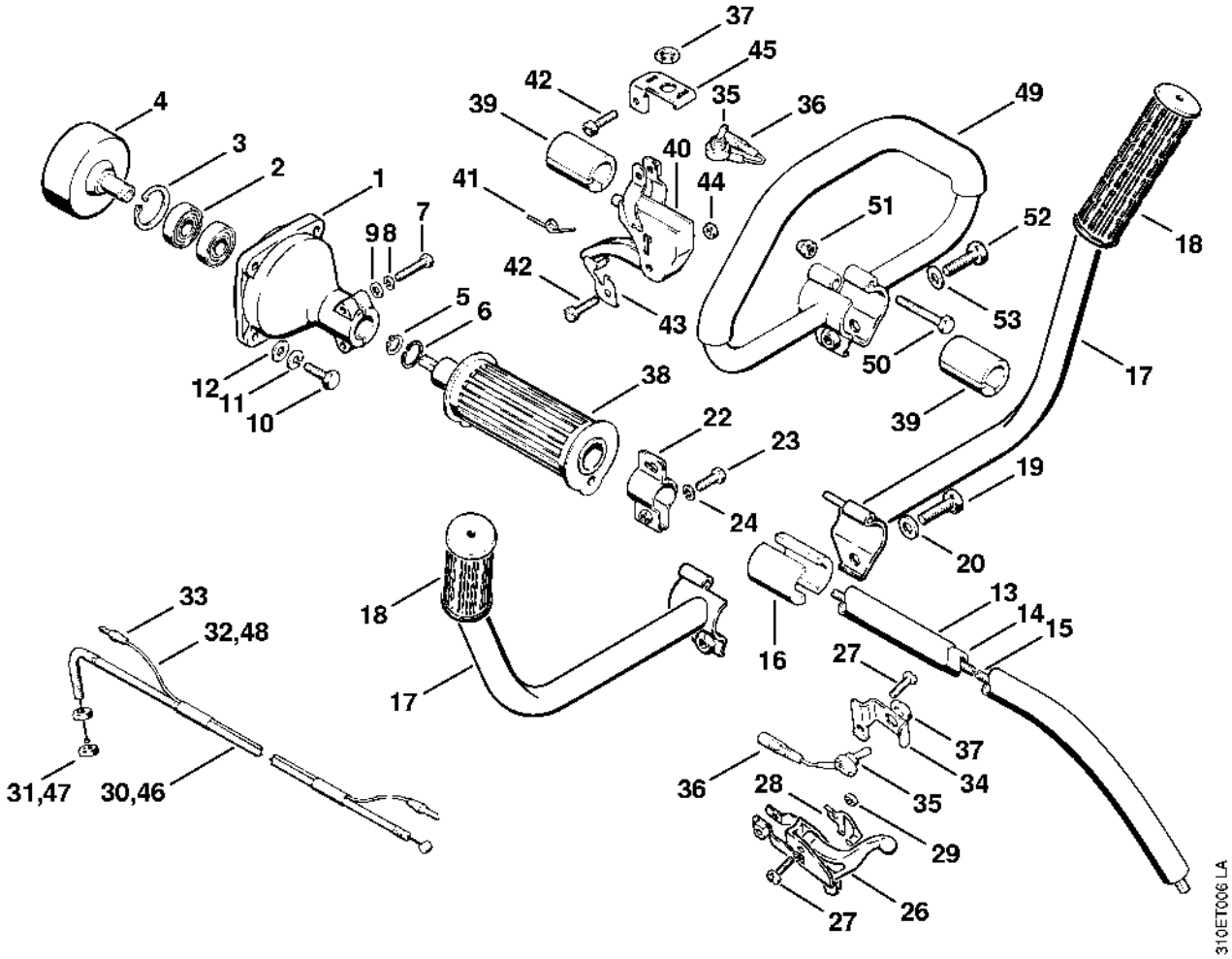

Corps (Rondelle)

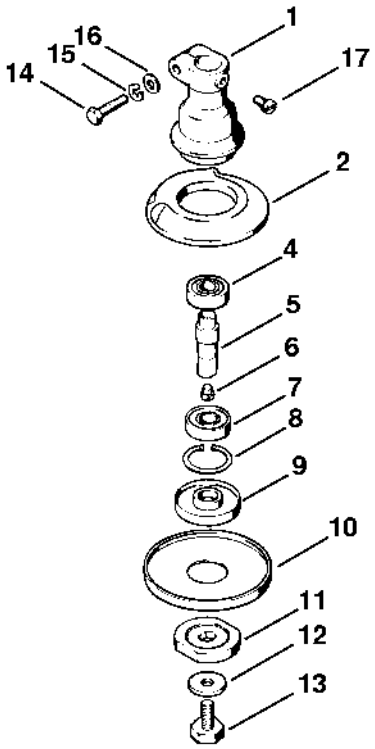

310ET008 LA

Capot protecteur

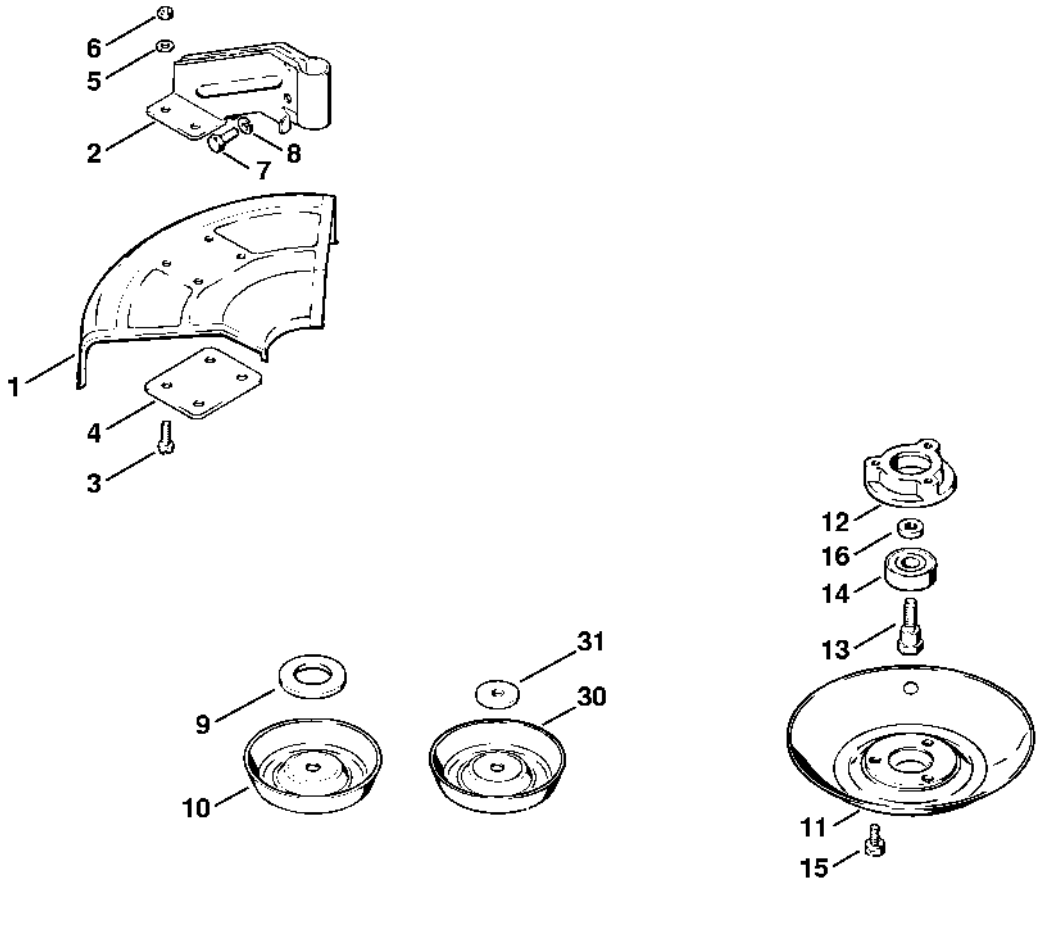

Carburateur, Filtre à air

