Stihl

FS 56 4144

Rozkres je dokumentace výrobce (© příslušný výrobce) a slouží k identifikaci dílů. Pro výběr dílu se vždy řiďte katalogovým číslem.

Carter, Cylindre

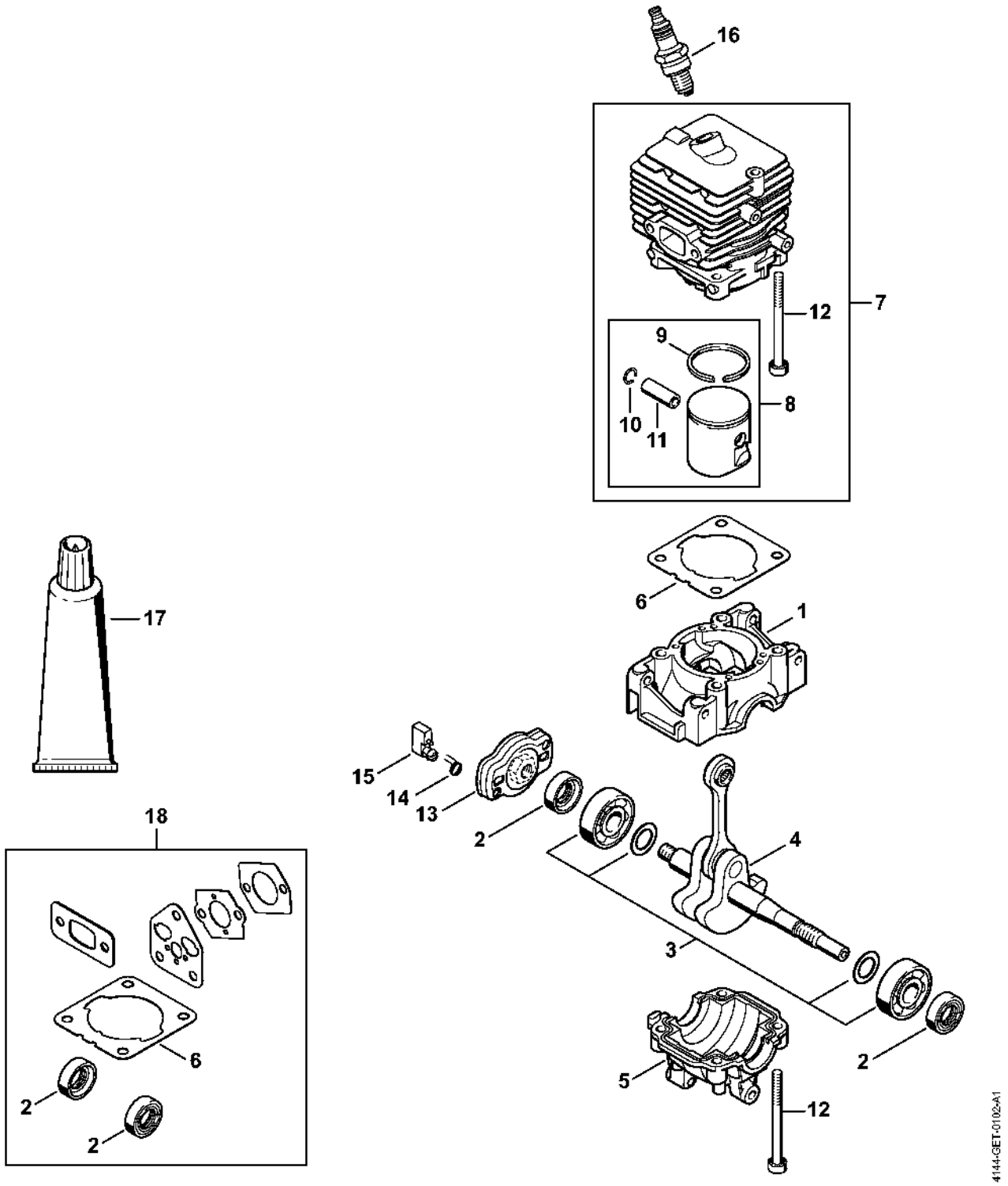

Dispositif de lancement

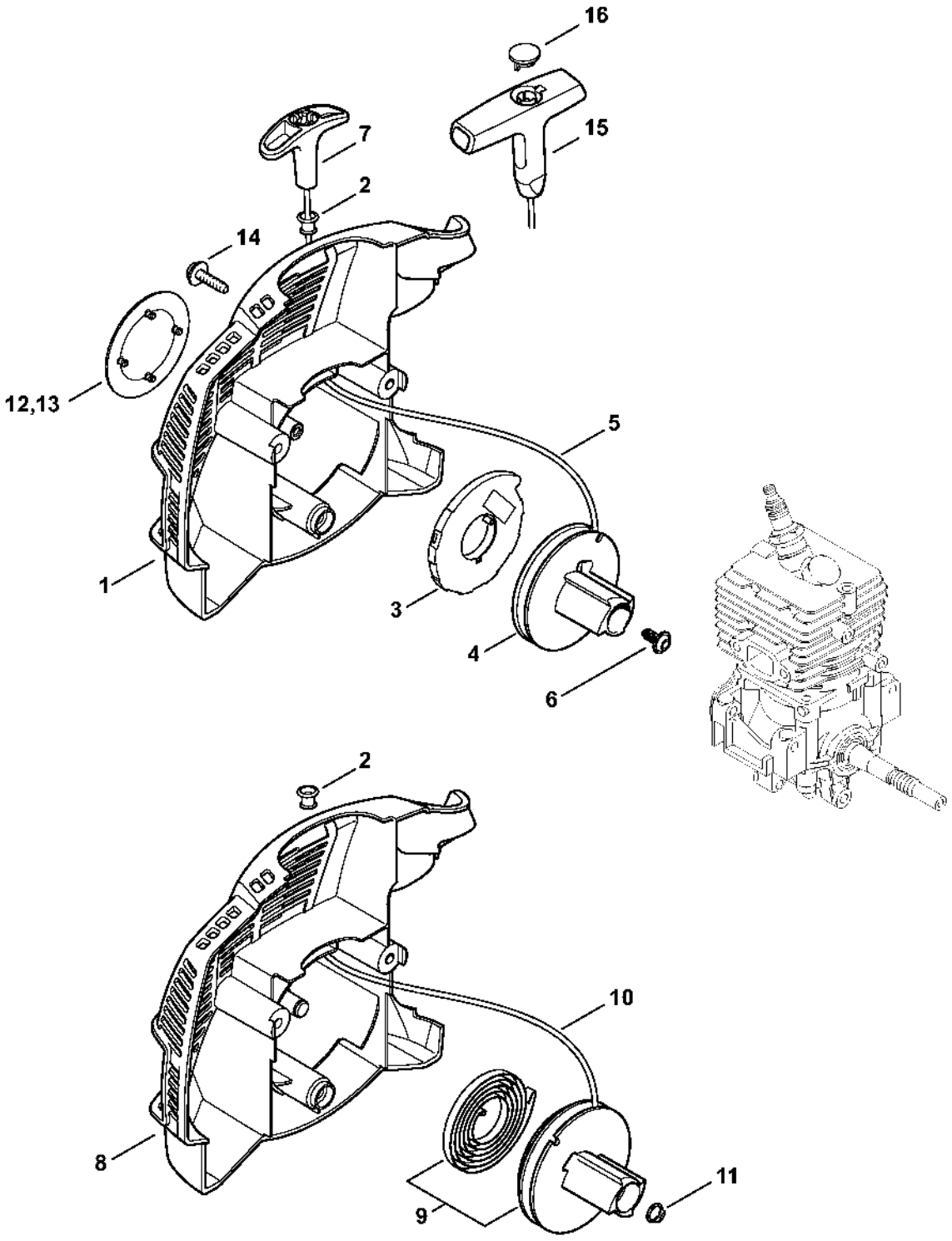

Silencieux

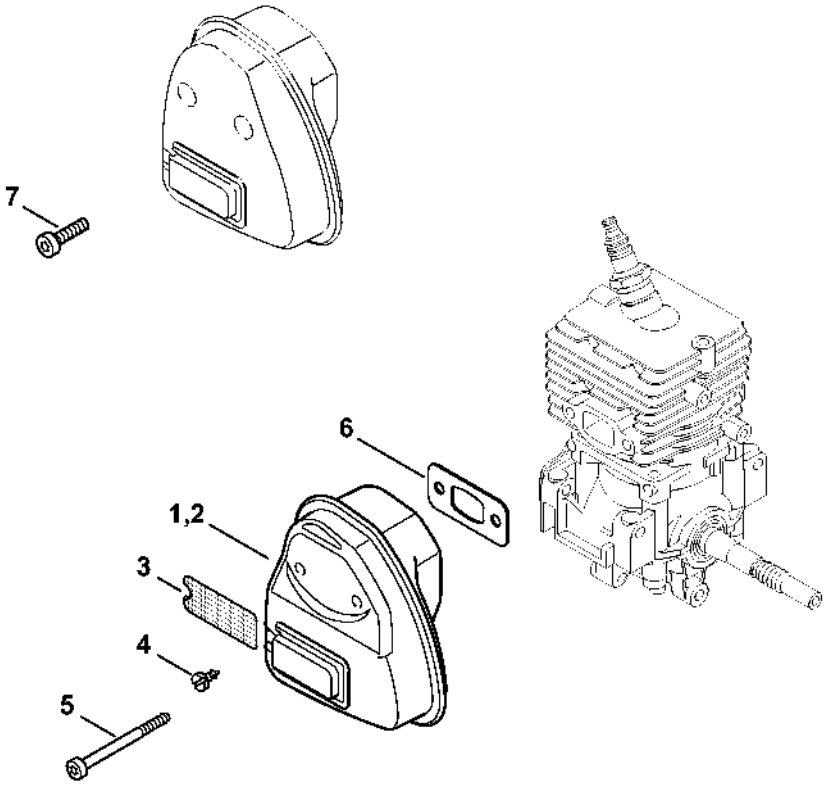

0414ET022 AM

Dispositif d'allumage, Embrayage

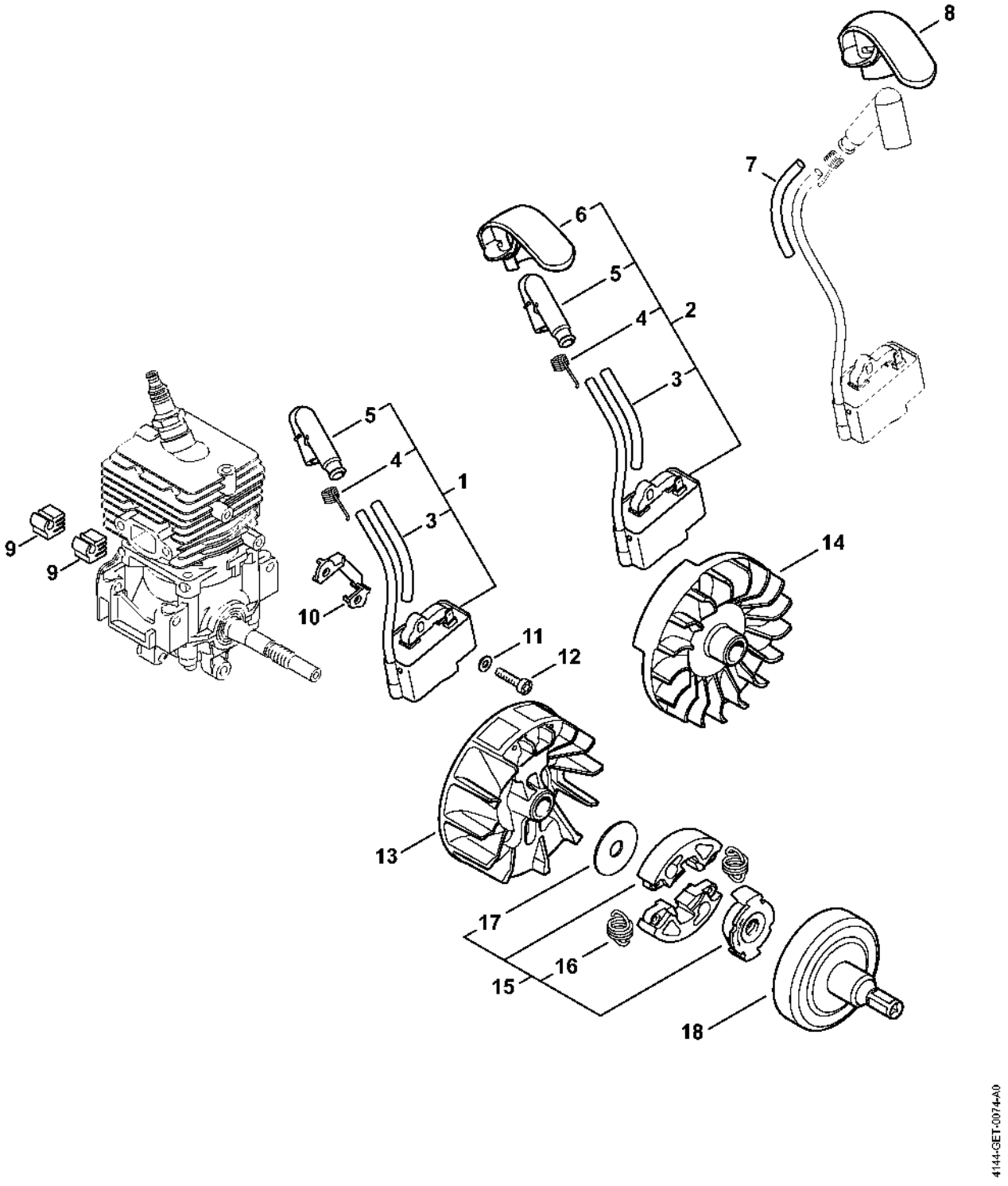

Carter moteur (Poignée tubulaire à deux mains)

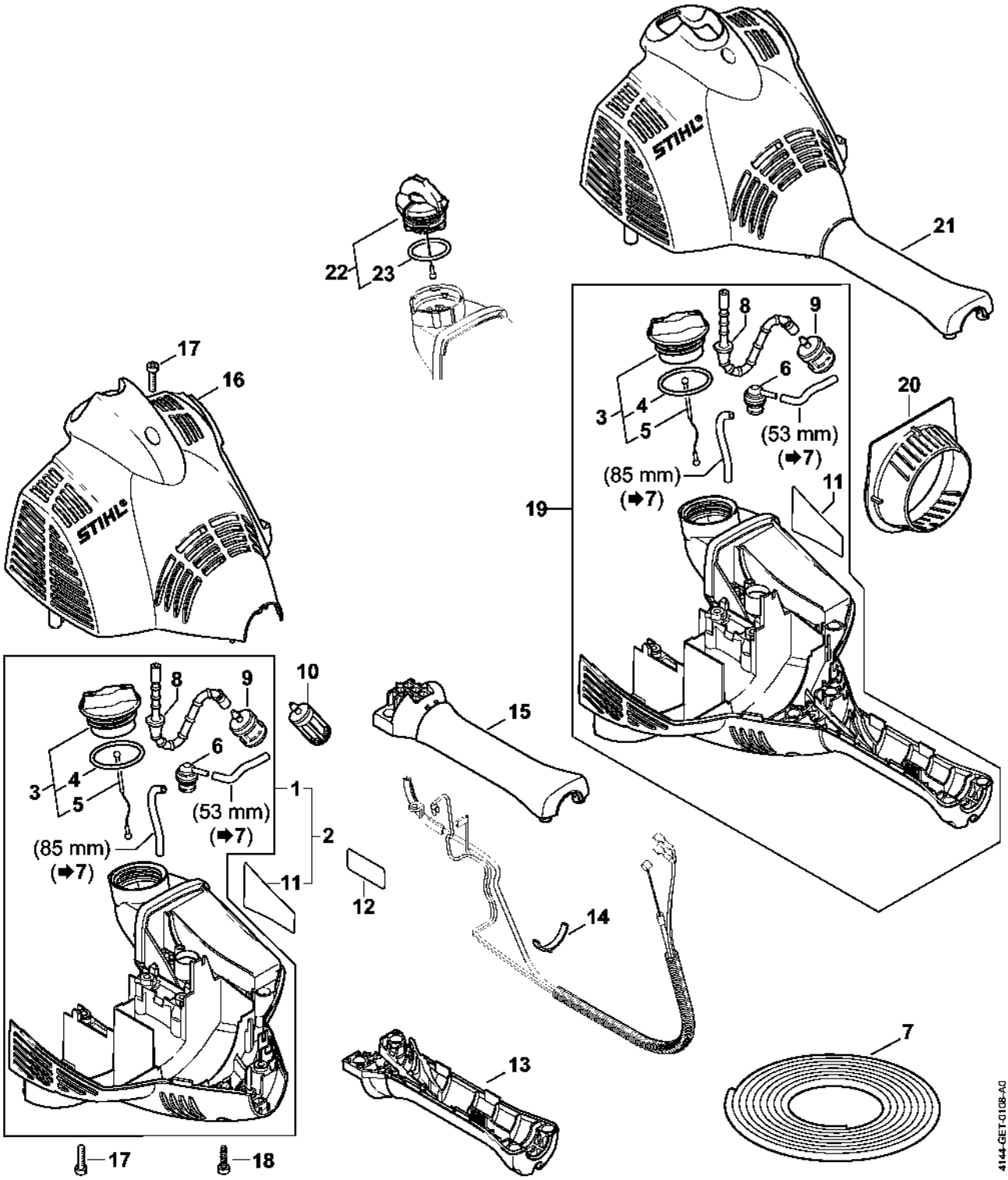

Filtre à air, Bride intermédiaire

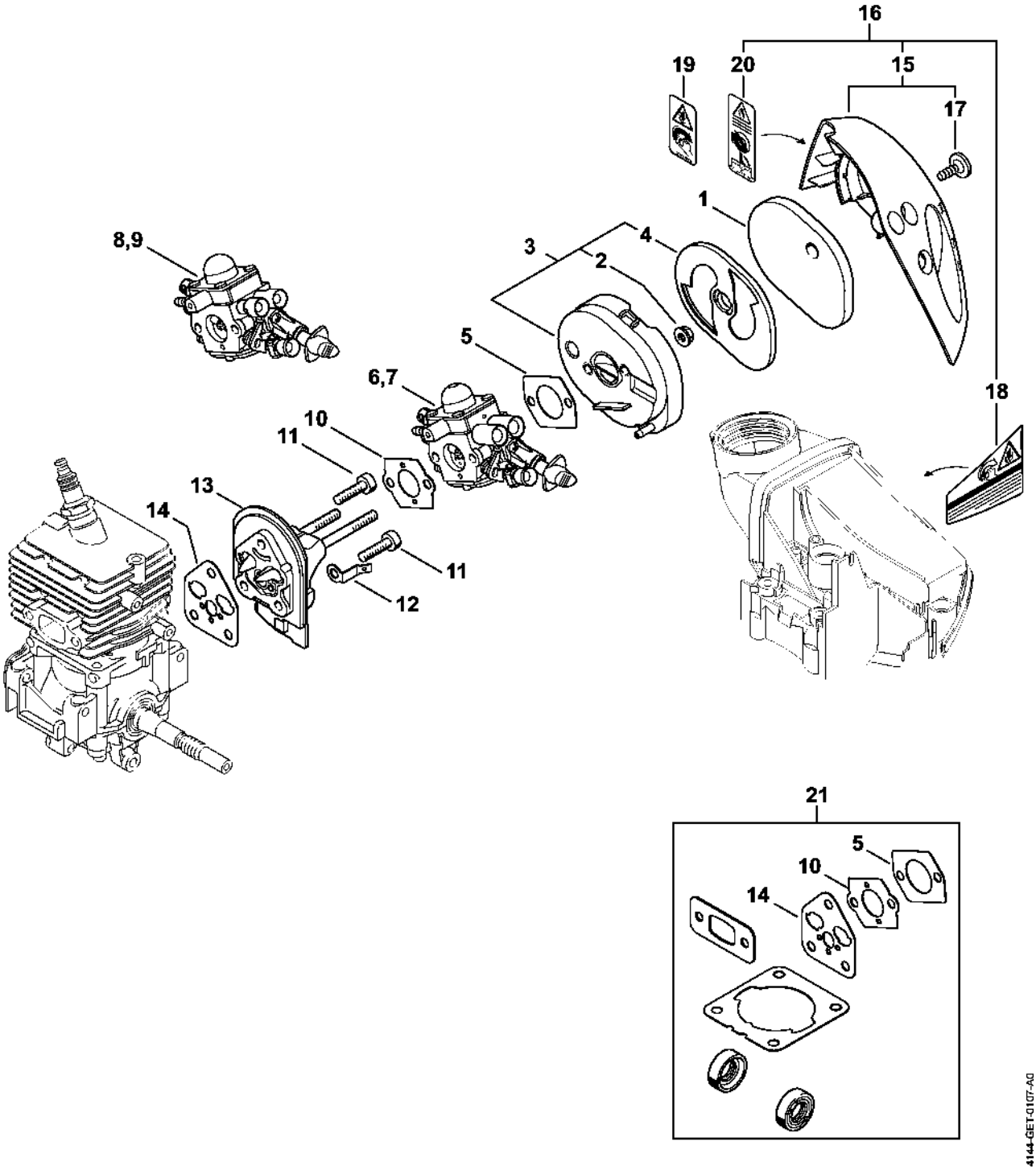

Carburateur C1M-S267

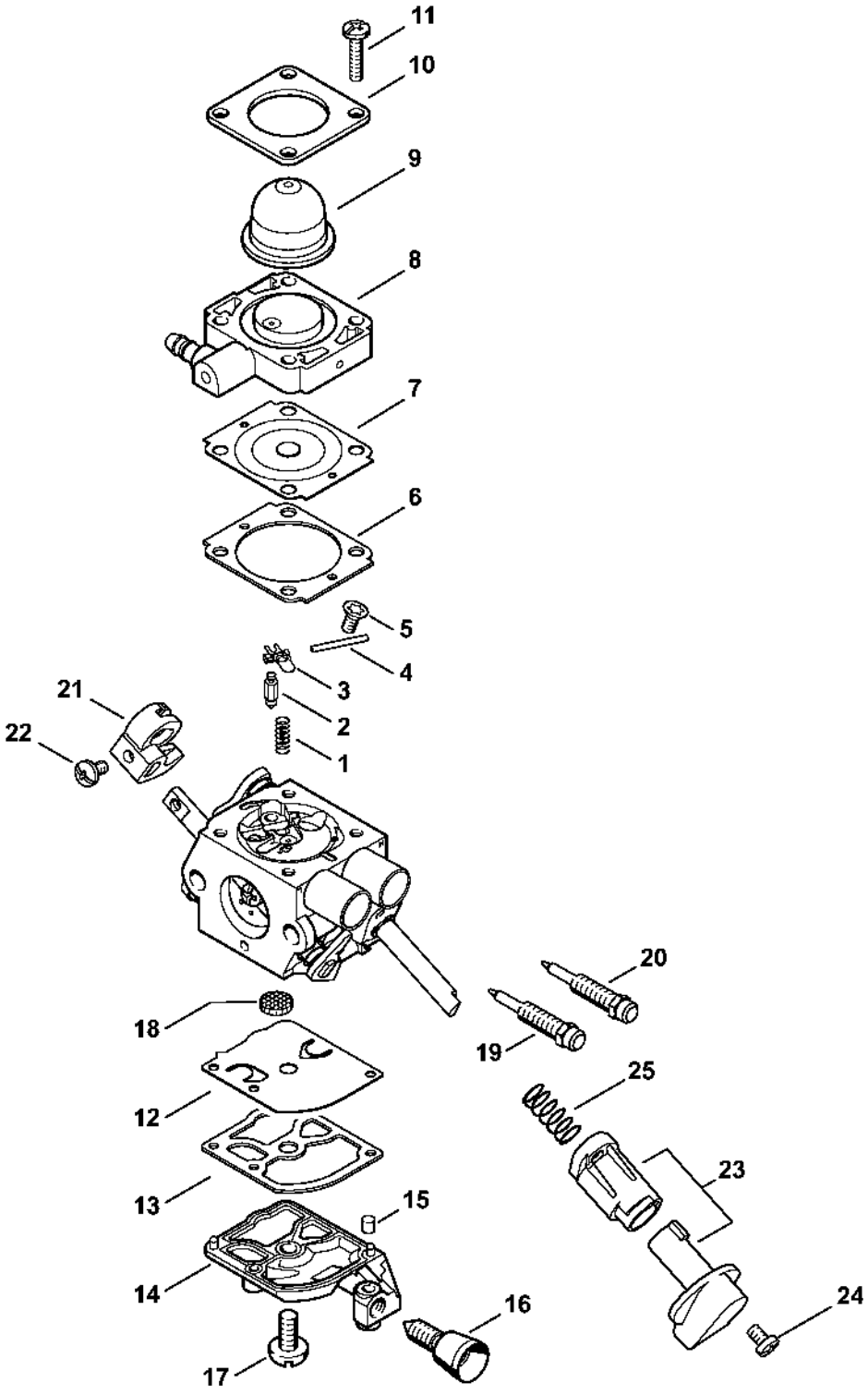

Carburateur C1M-S226, C1M-S207, C1M-S145

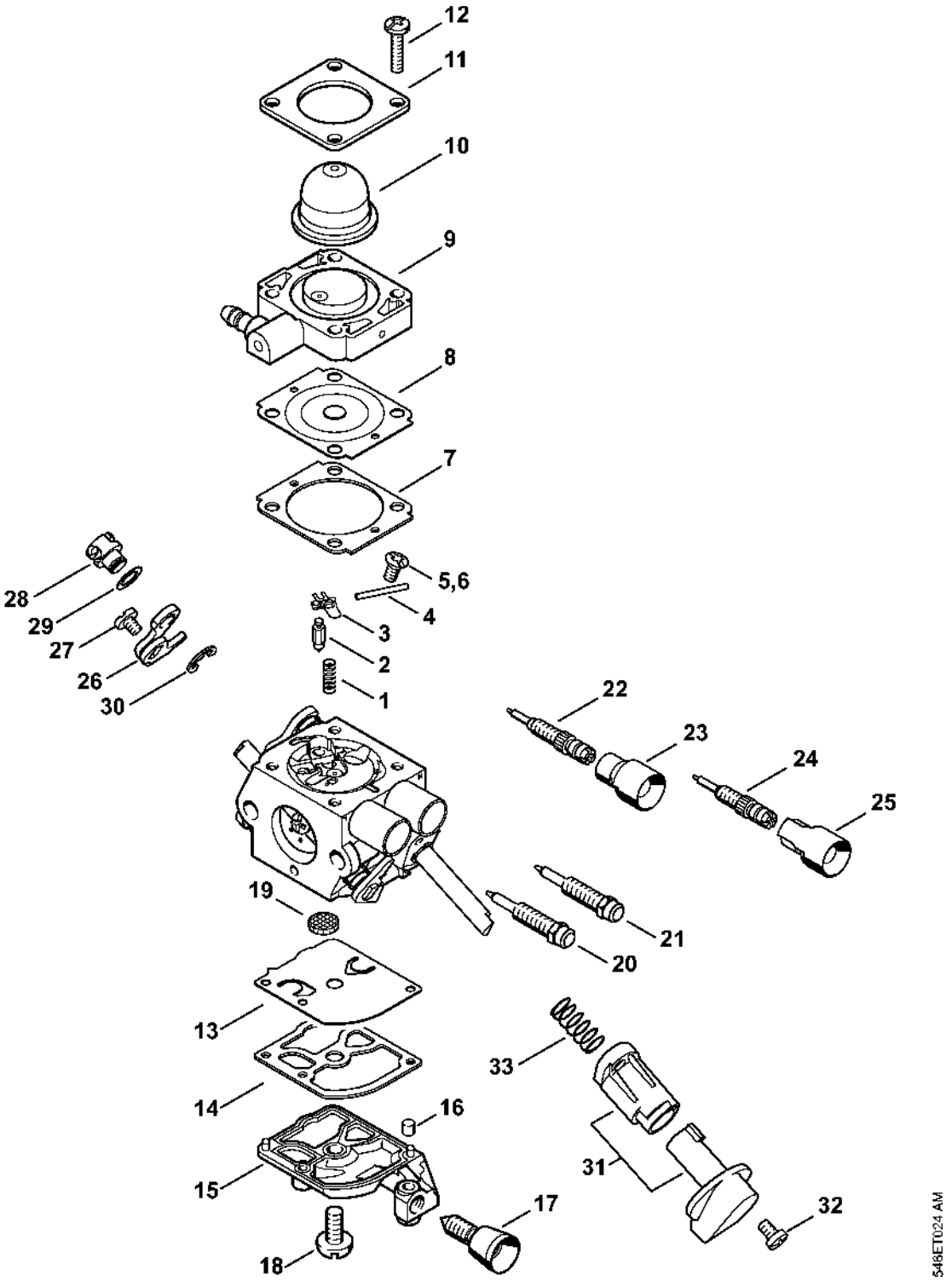

Carburateur C1M-S208, C1M-S146 Californie

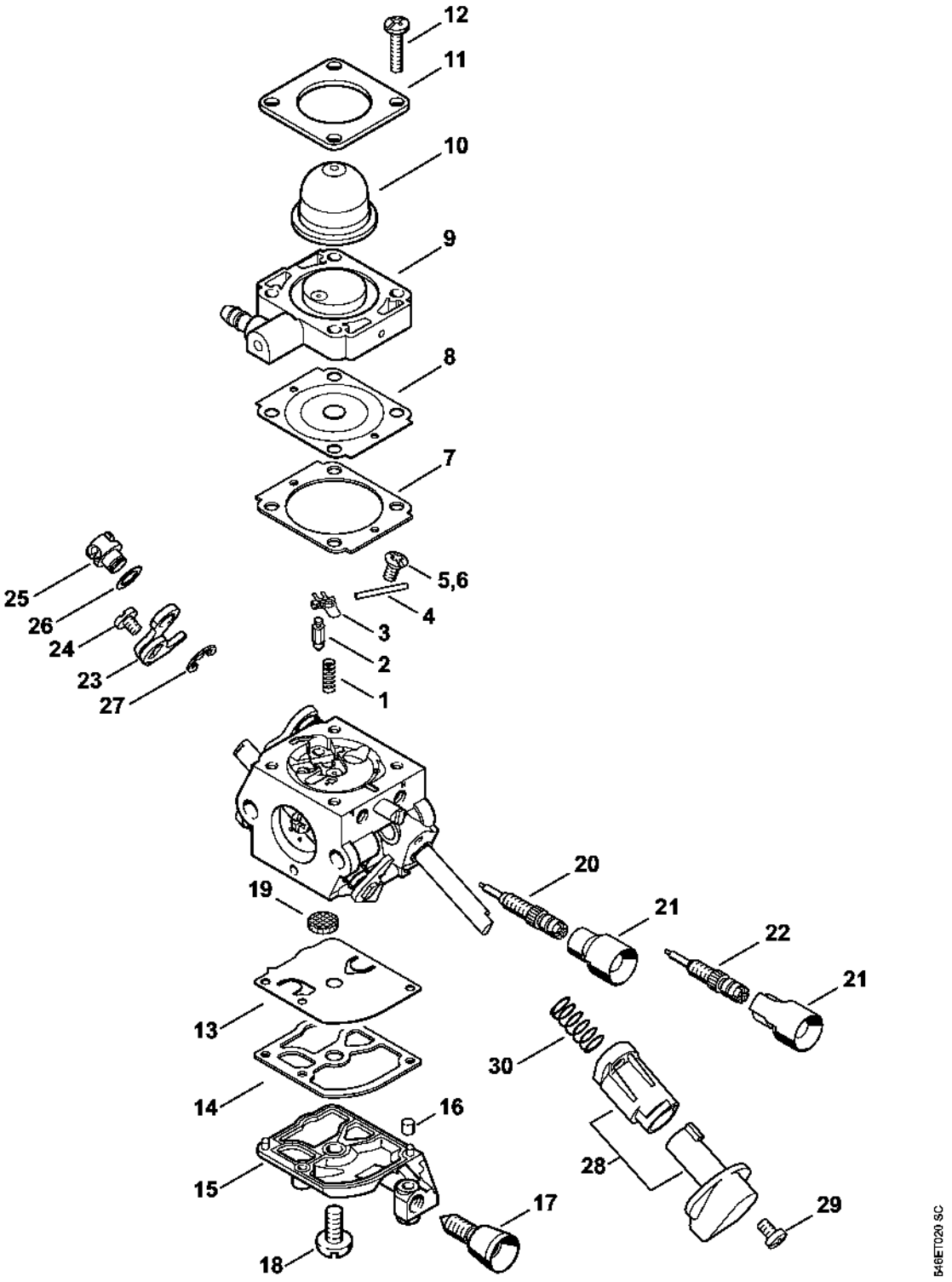

Poignée à deux mains

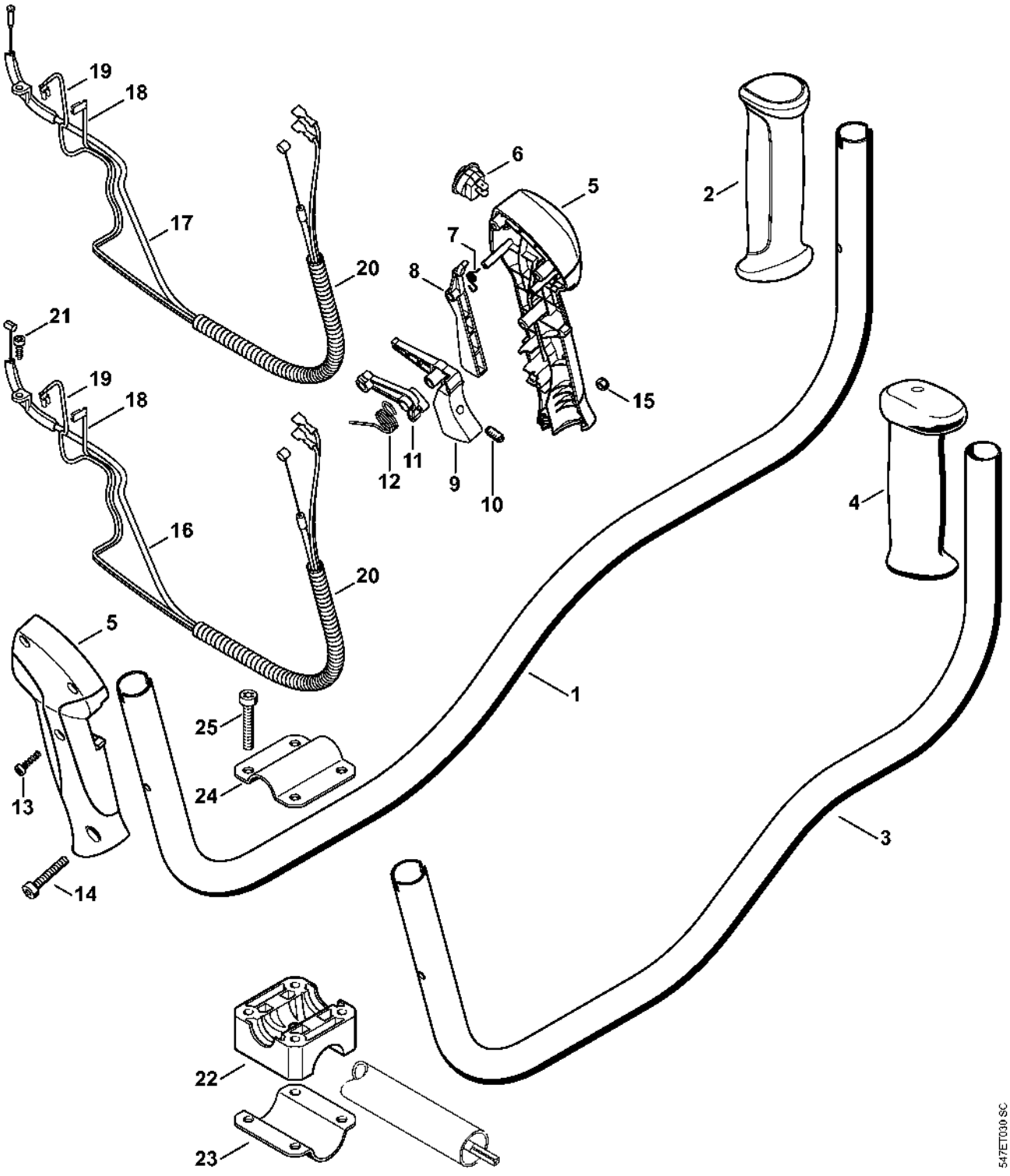

Tube complet, Poignée circulaire

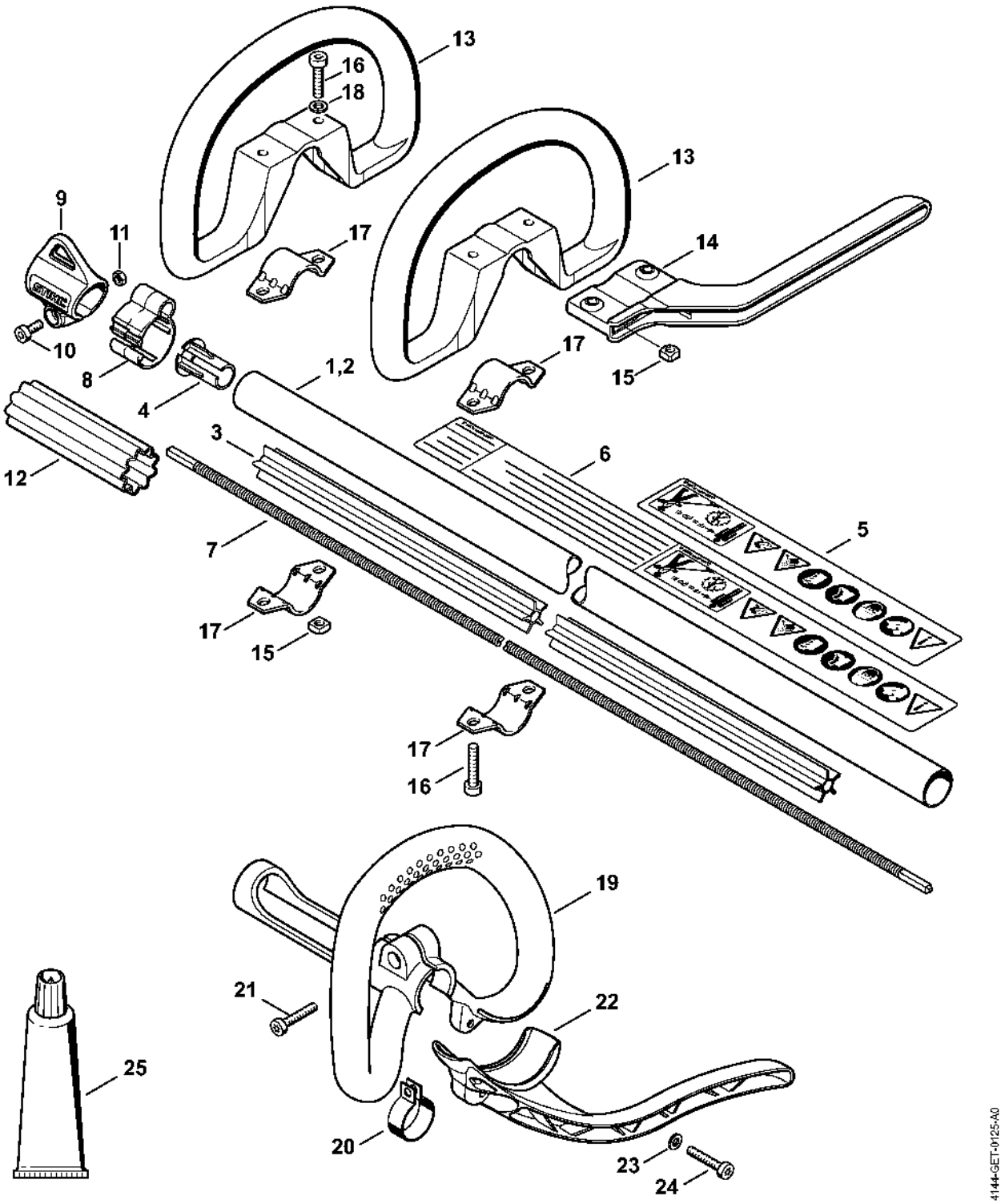

Réducteur, Capot protecteur

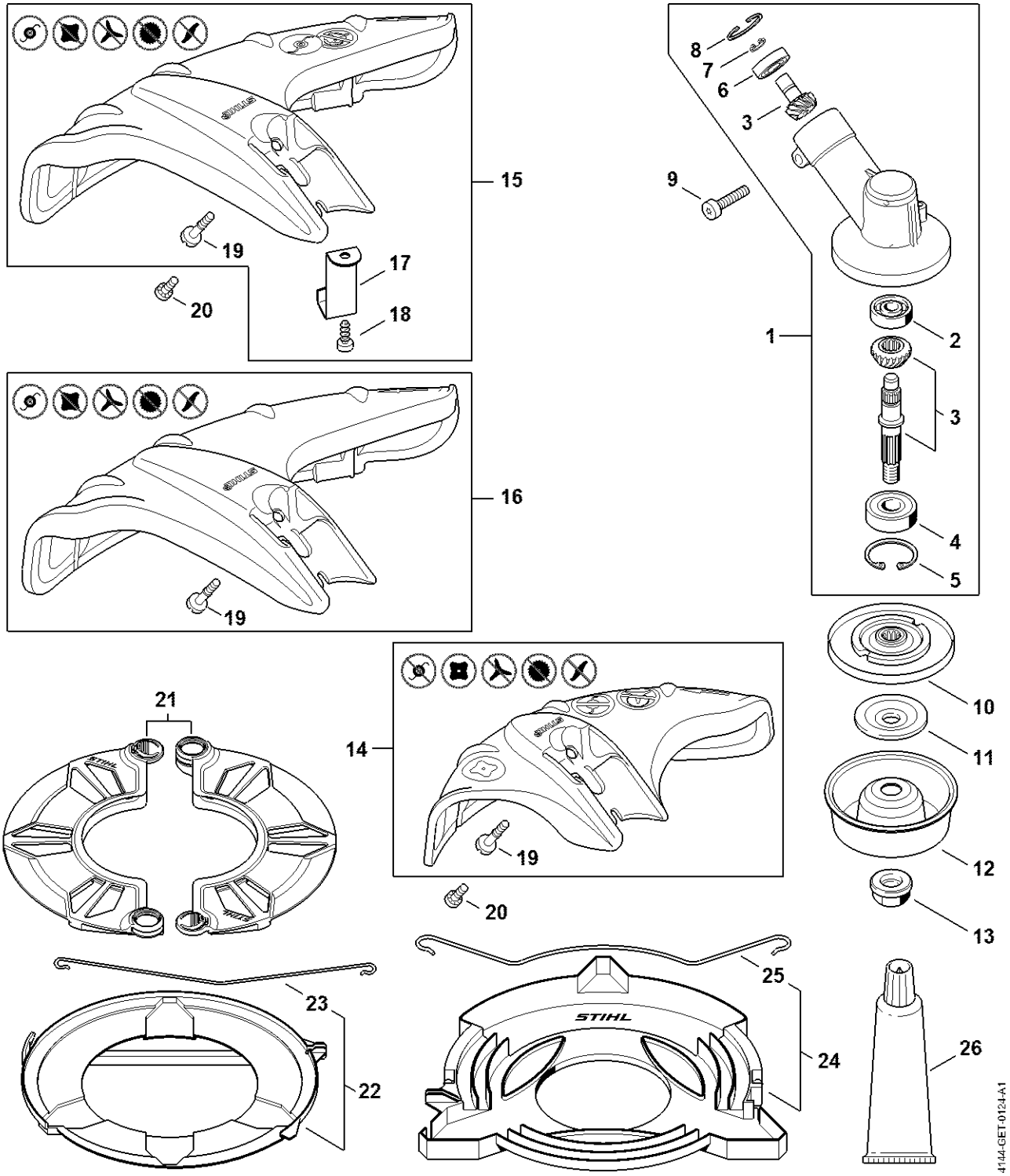

Numéro de machine

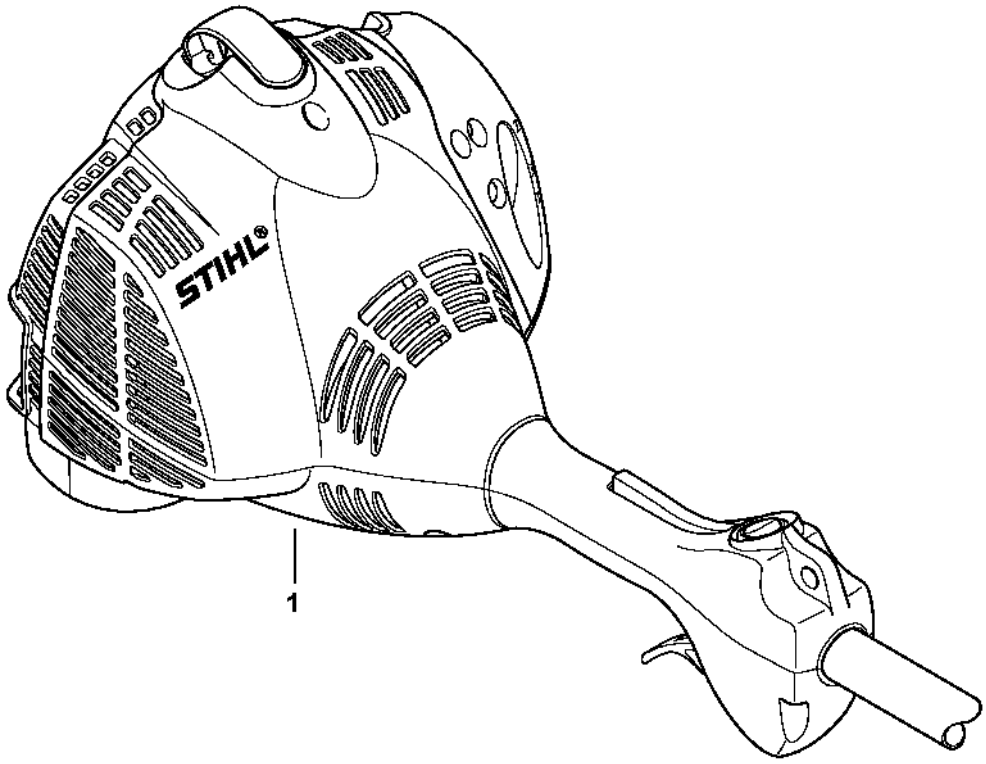

546ET028 SC

Smart Connector

