Stihl

FS 55 2-MIX

Rozkres je dokumentace výrobce (© příslušný výrobce) a slouží k identifikaci dílů. Pro výběr dílu se vždy řiďte katalogovým číslem.

Carter, Cylindre 2-MIX

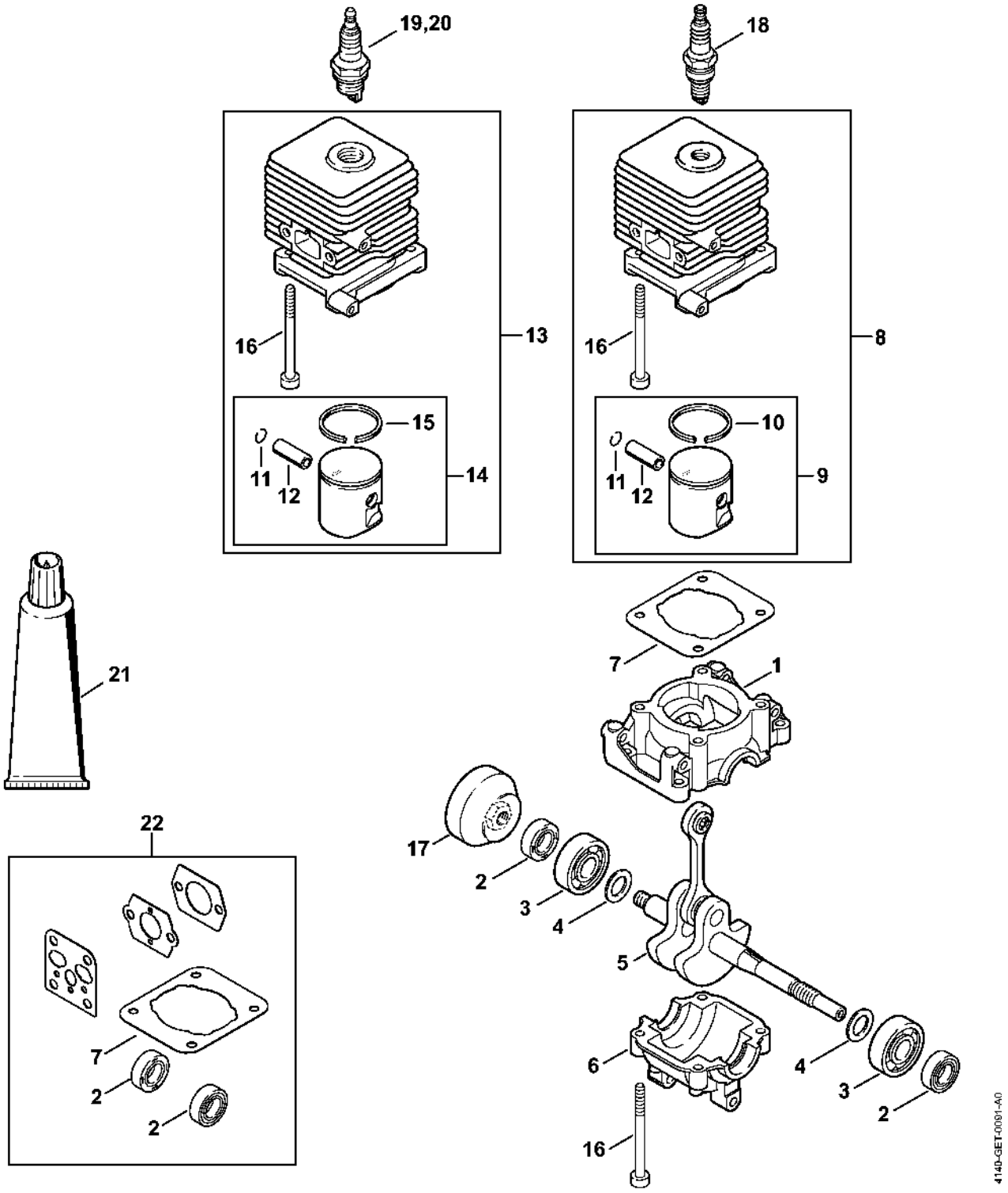

Dispositif de lancement

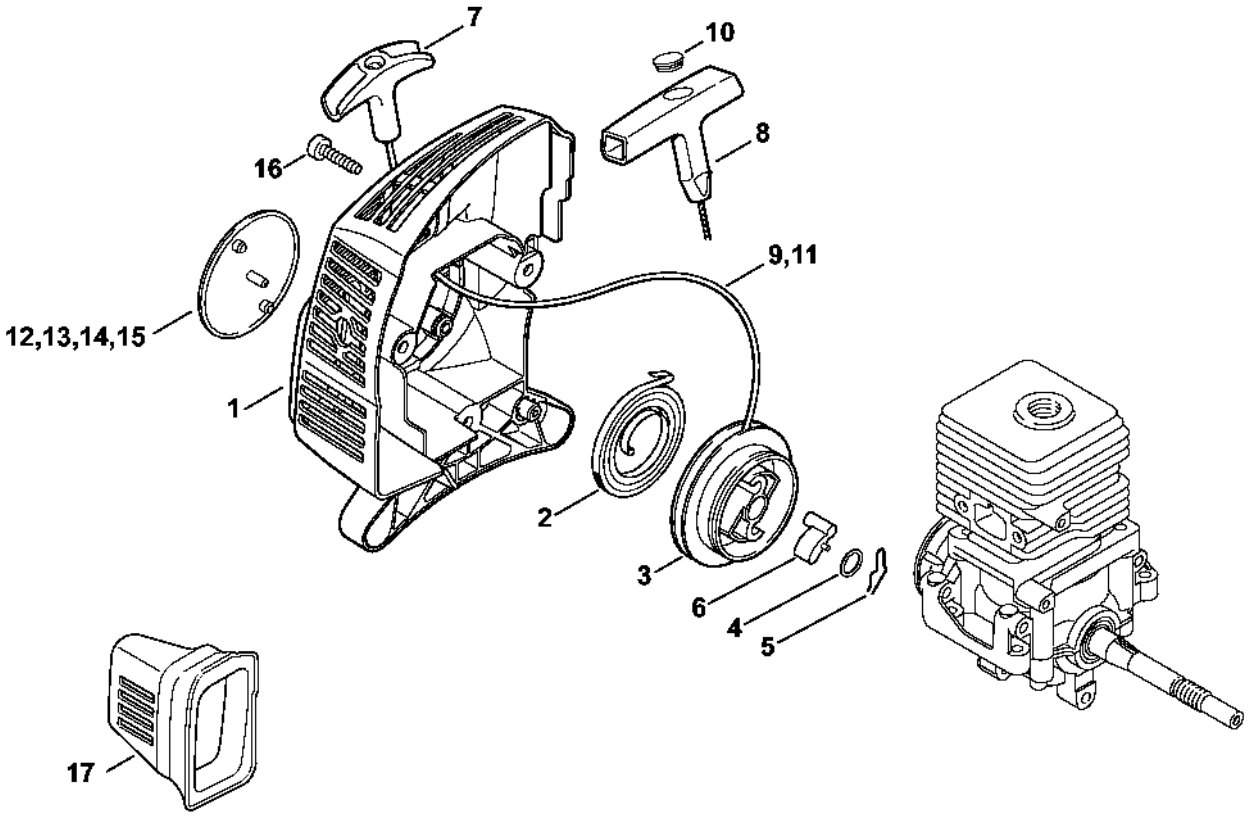

Silencieux

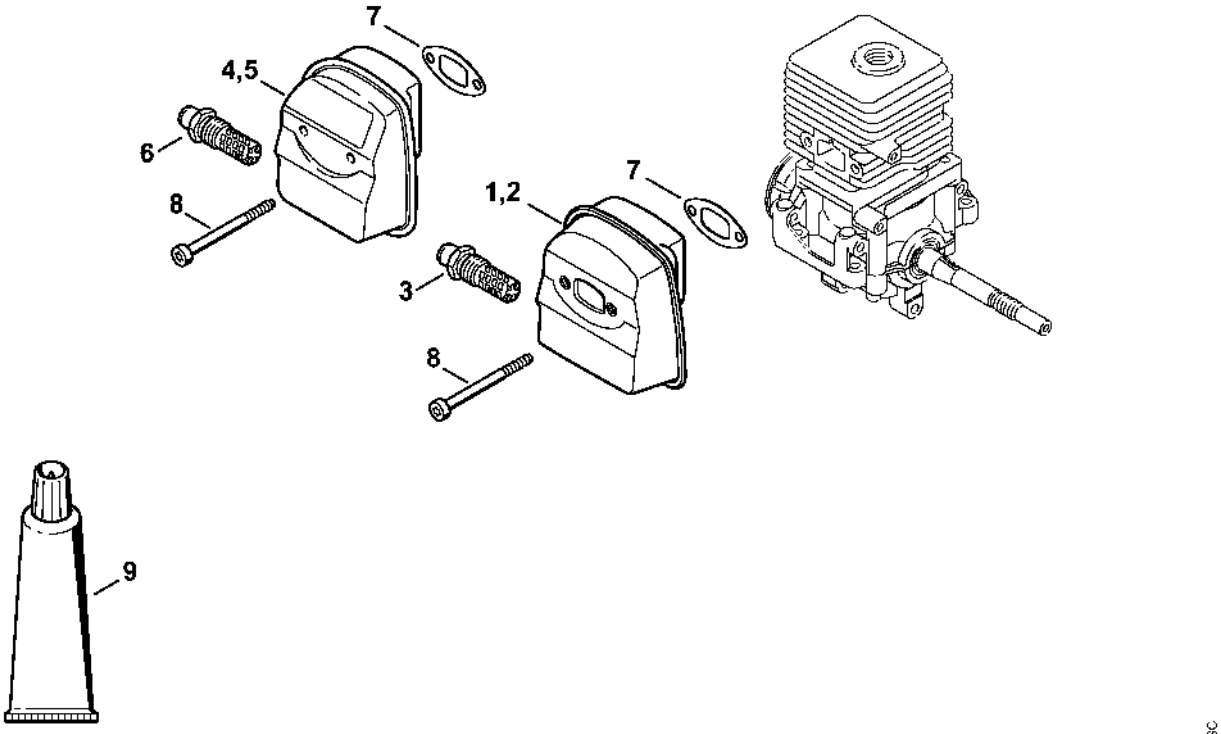

Dispositif d'allumage, Embrayage

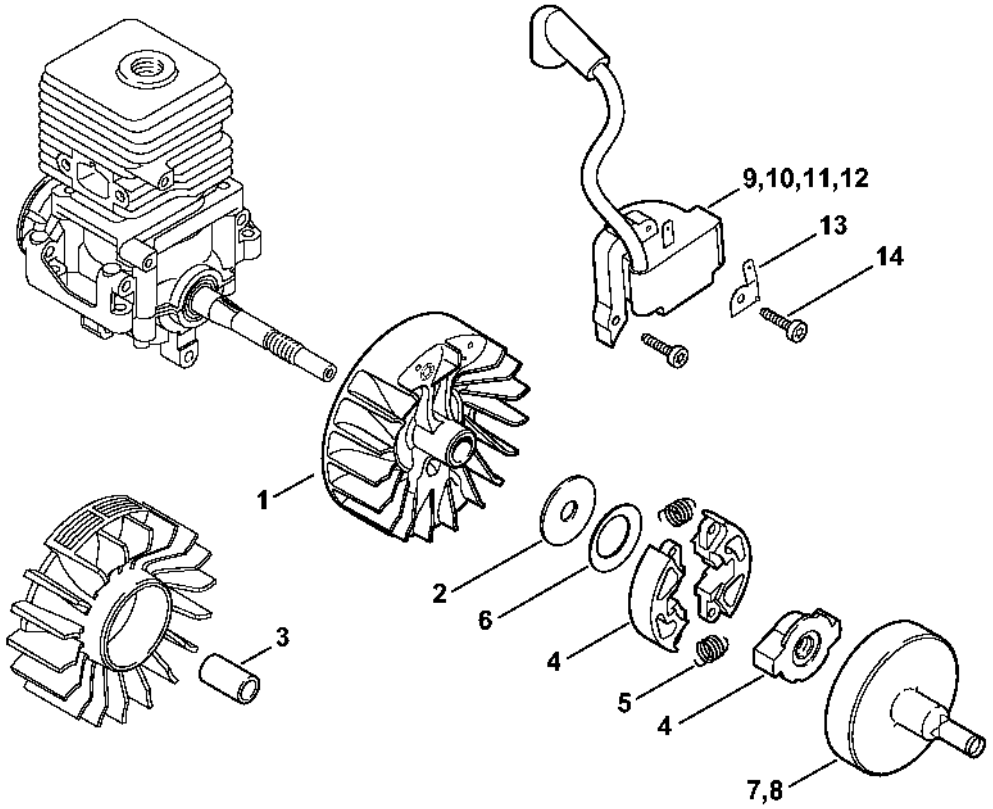

Carter moteur (Poignée tubulaire à deux mains)

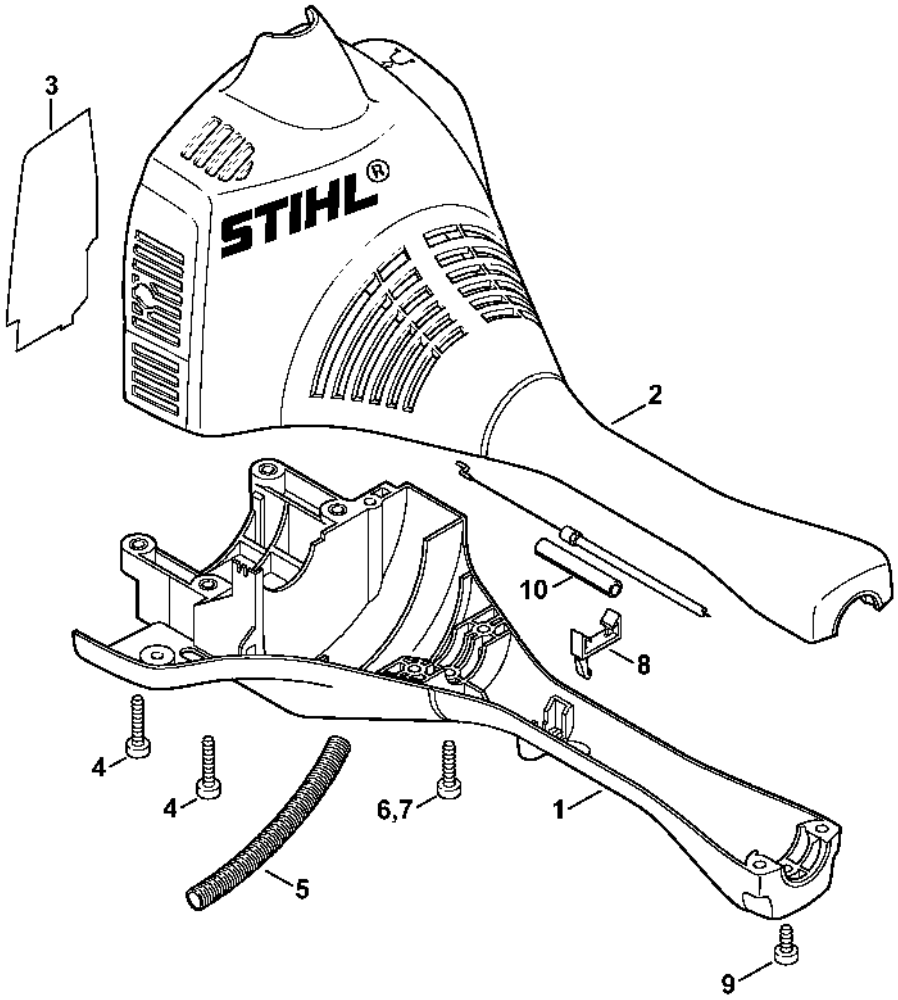

Filtre à air, Bride intermédiaire

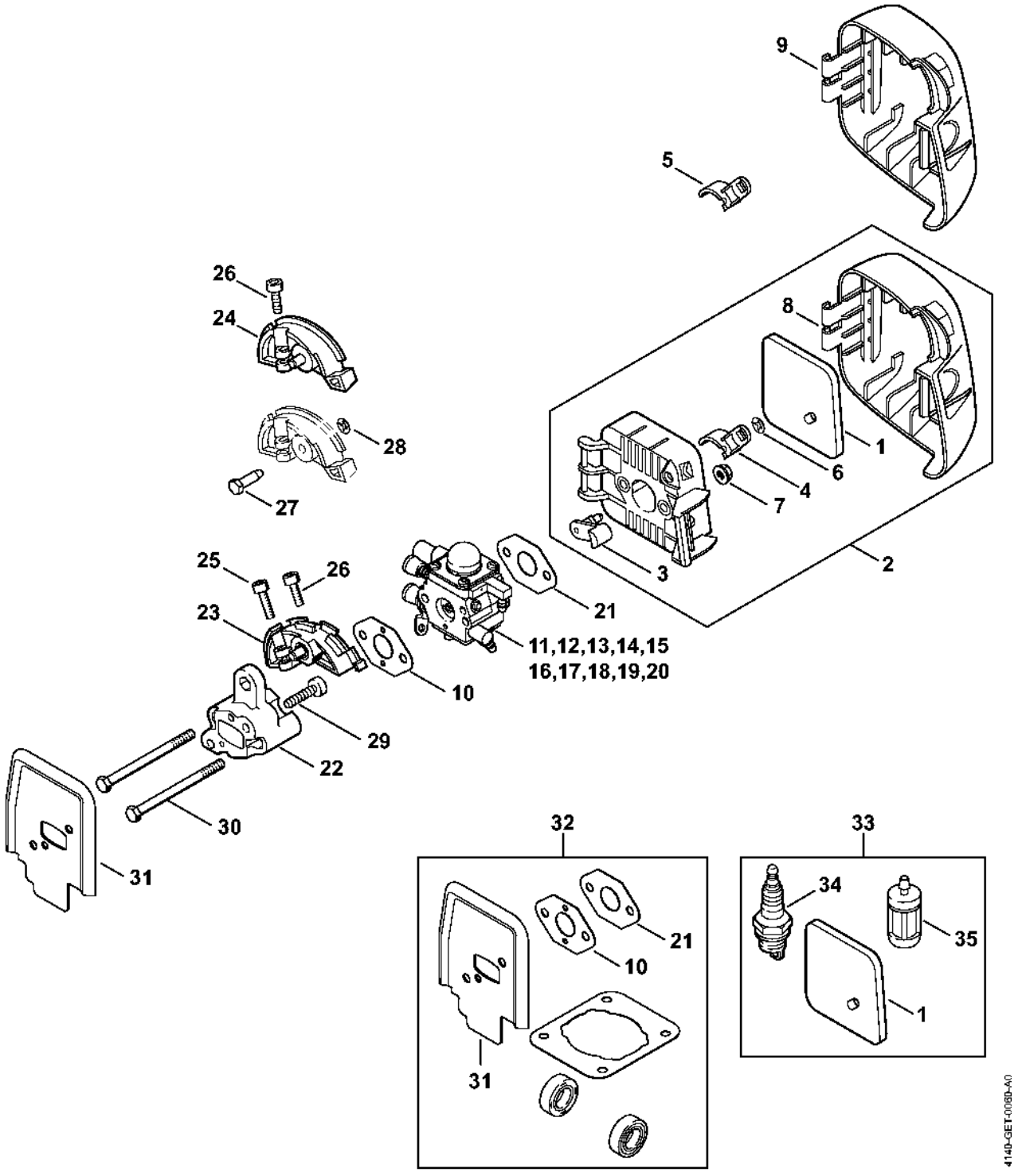

Filtre à air, Bride intermédiaire 2-MIX

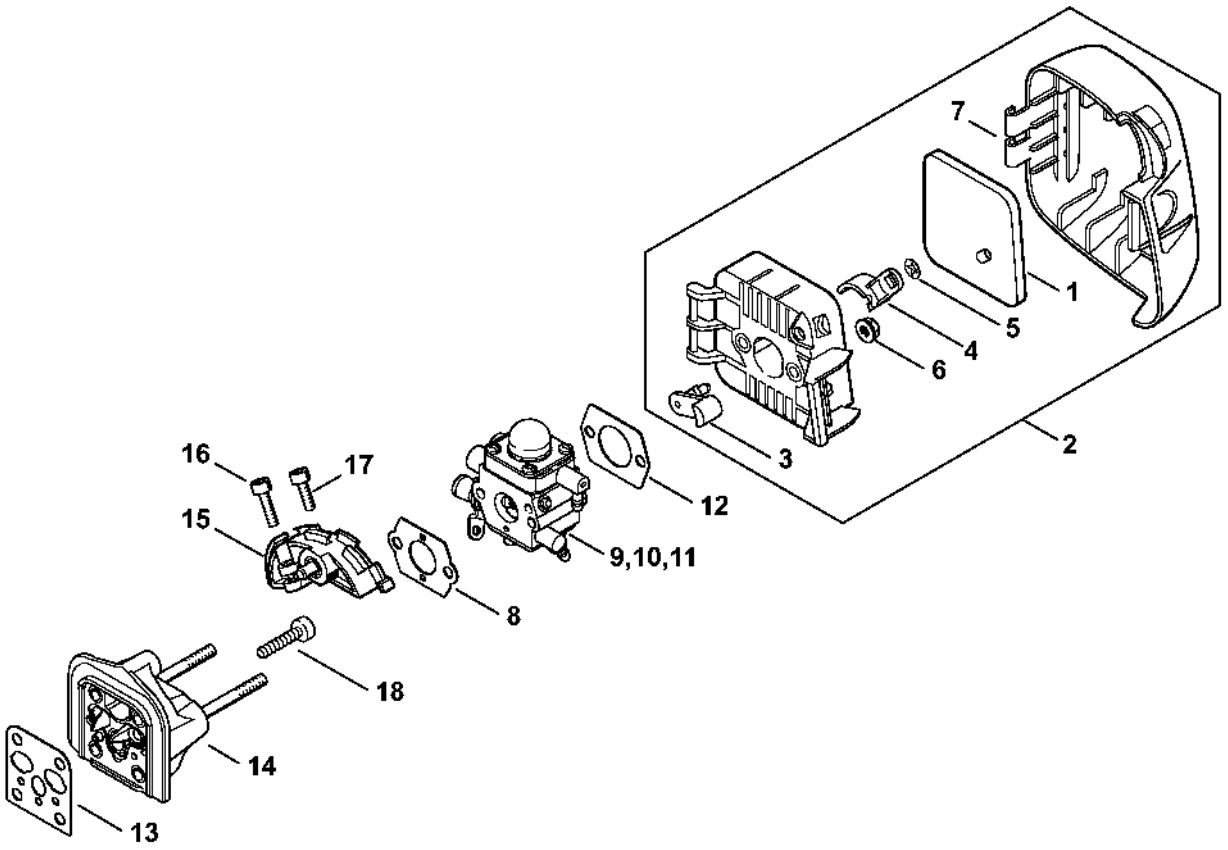

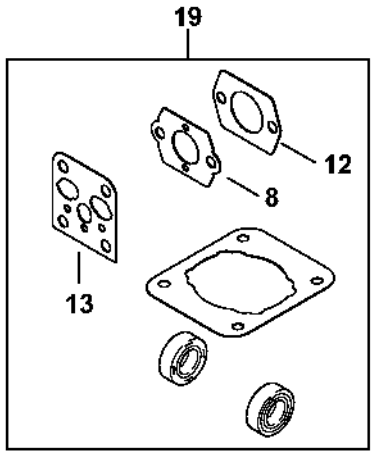

4140-GET-0093-A0

Réservoir d'essence

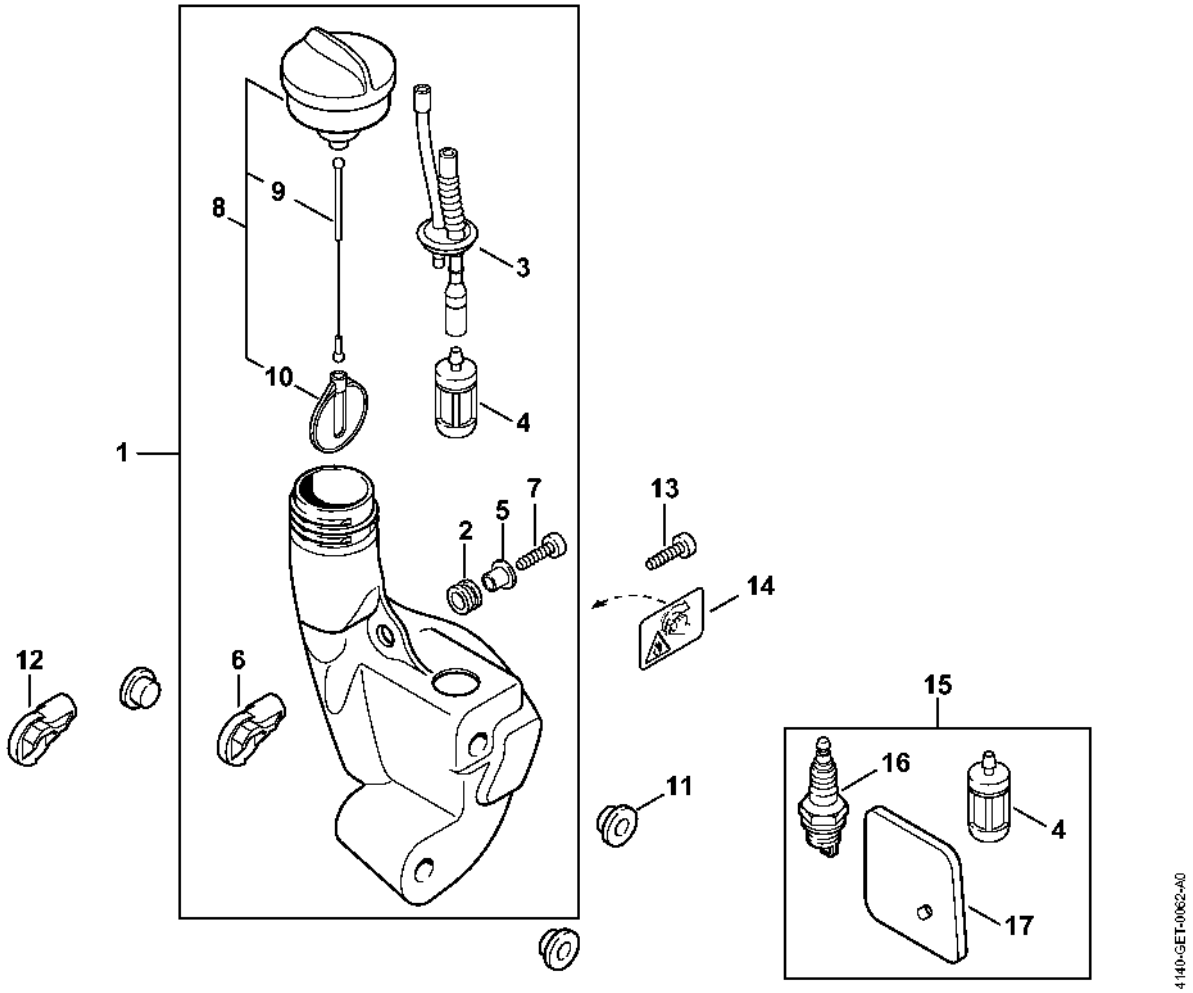

Carburateur 4140/29 2-MIX

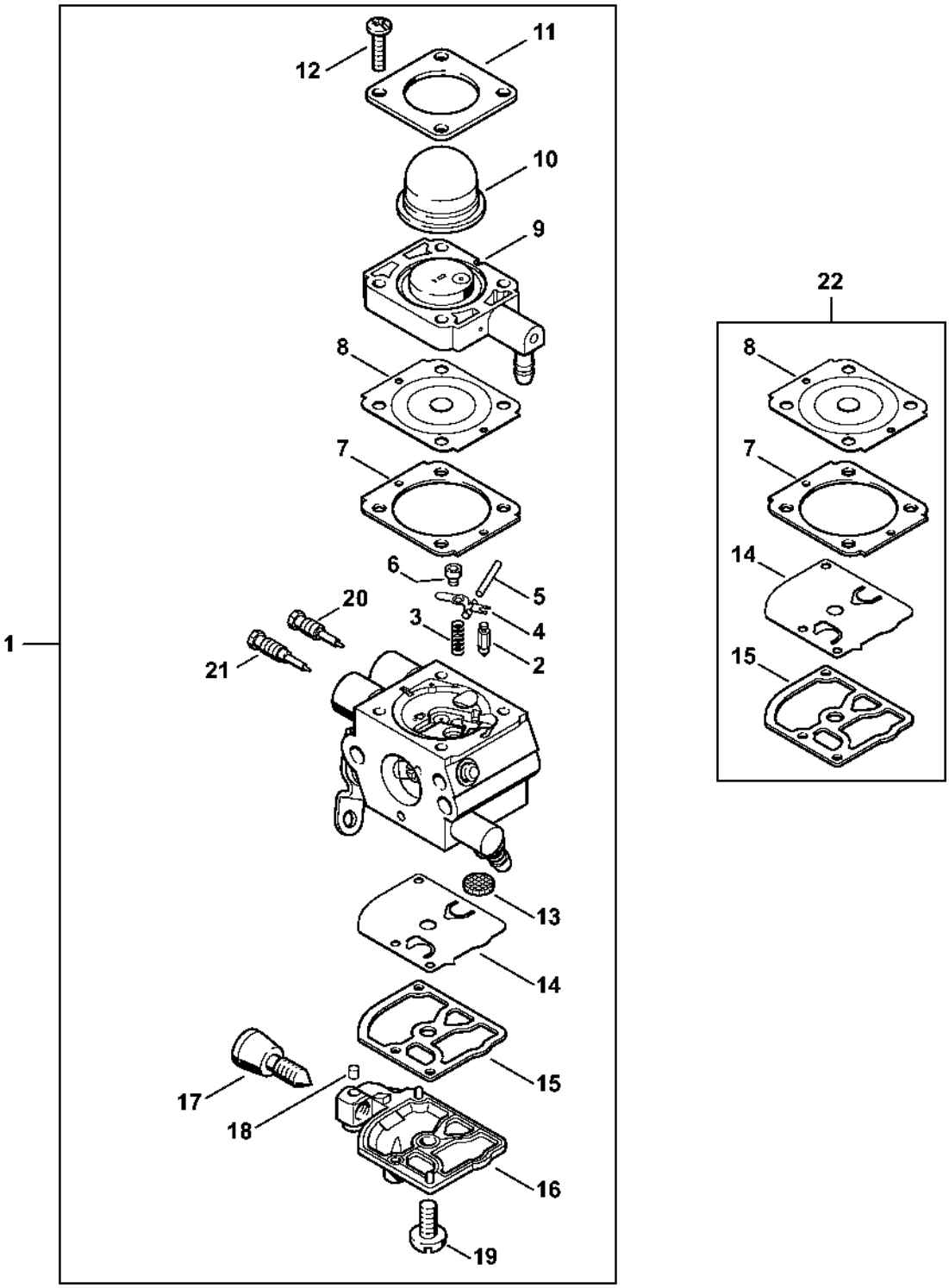

Carburateur C1Q-S282 2-MIX

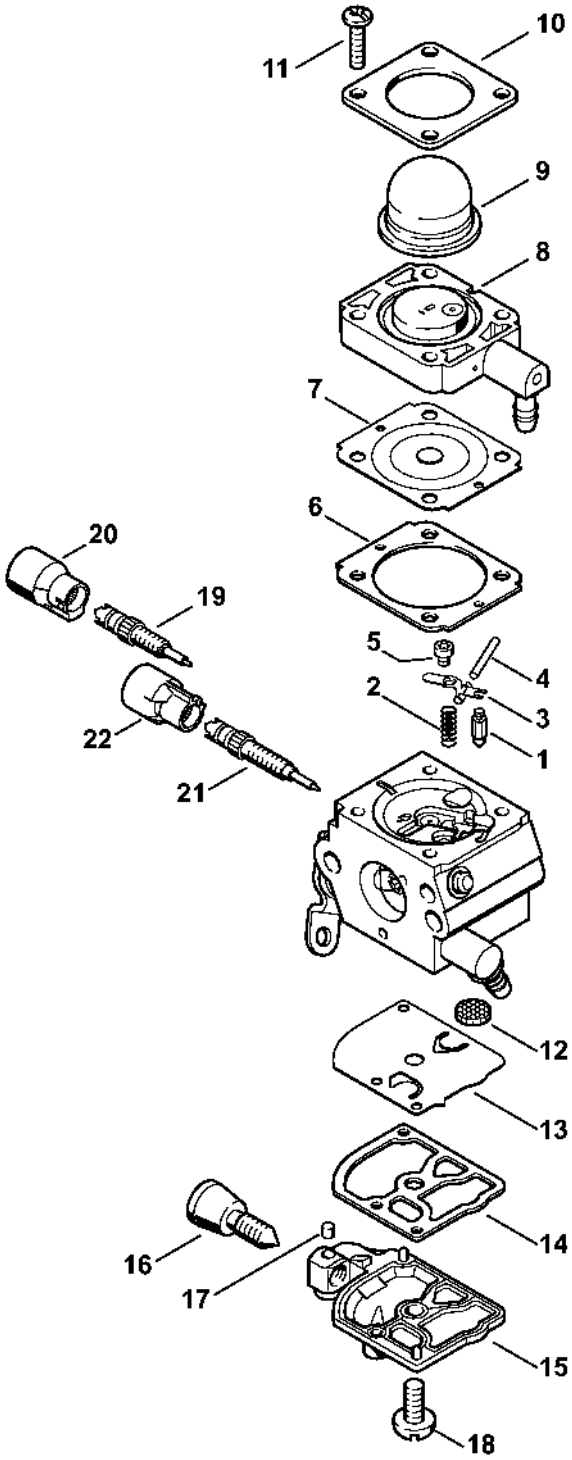

Carburateur C1Q-S216, C1Q-S190 2-MIX (16.2014), (39.2011)

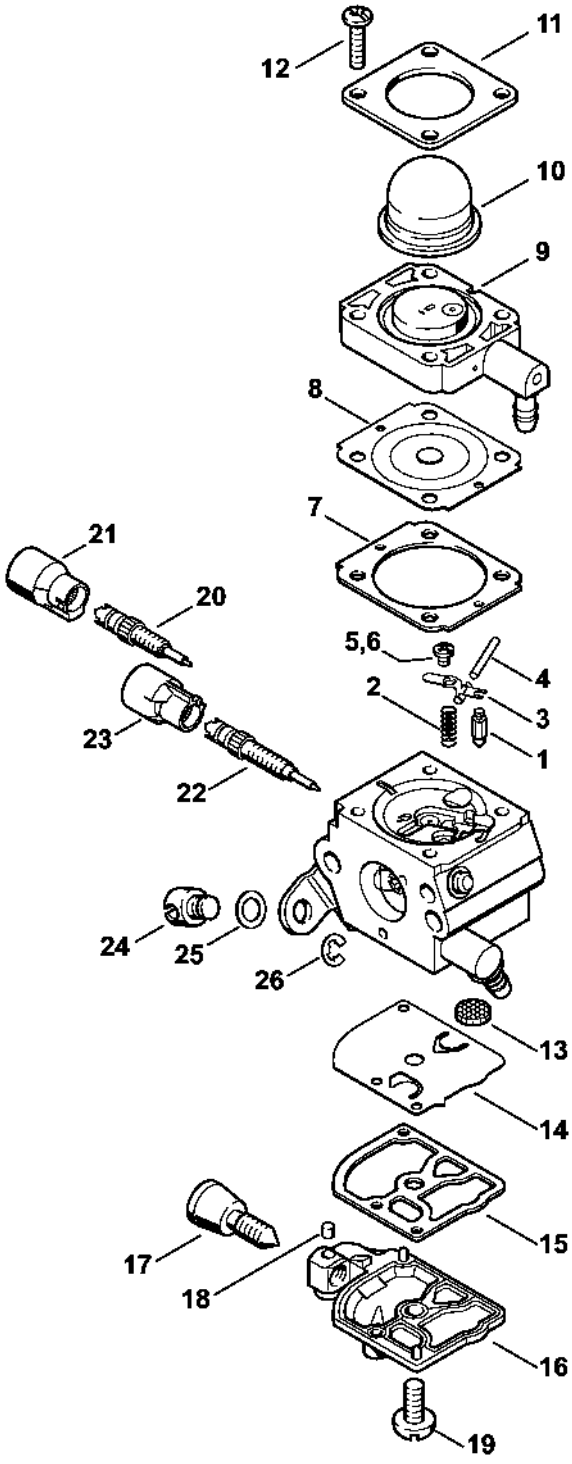

Tube complet FS 55, Poignée circulaire

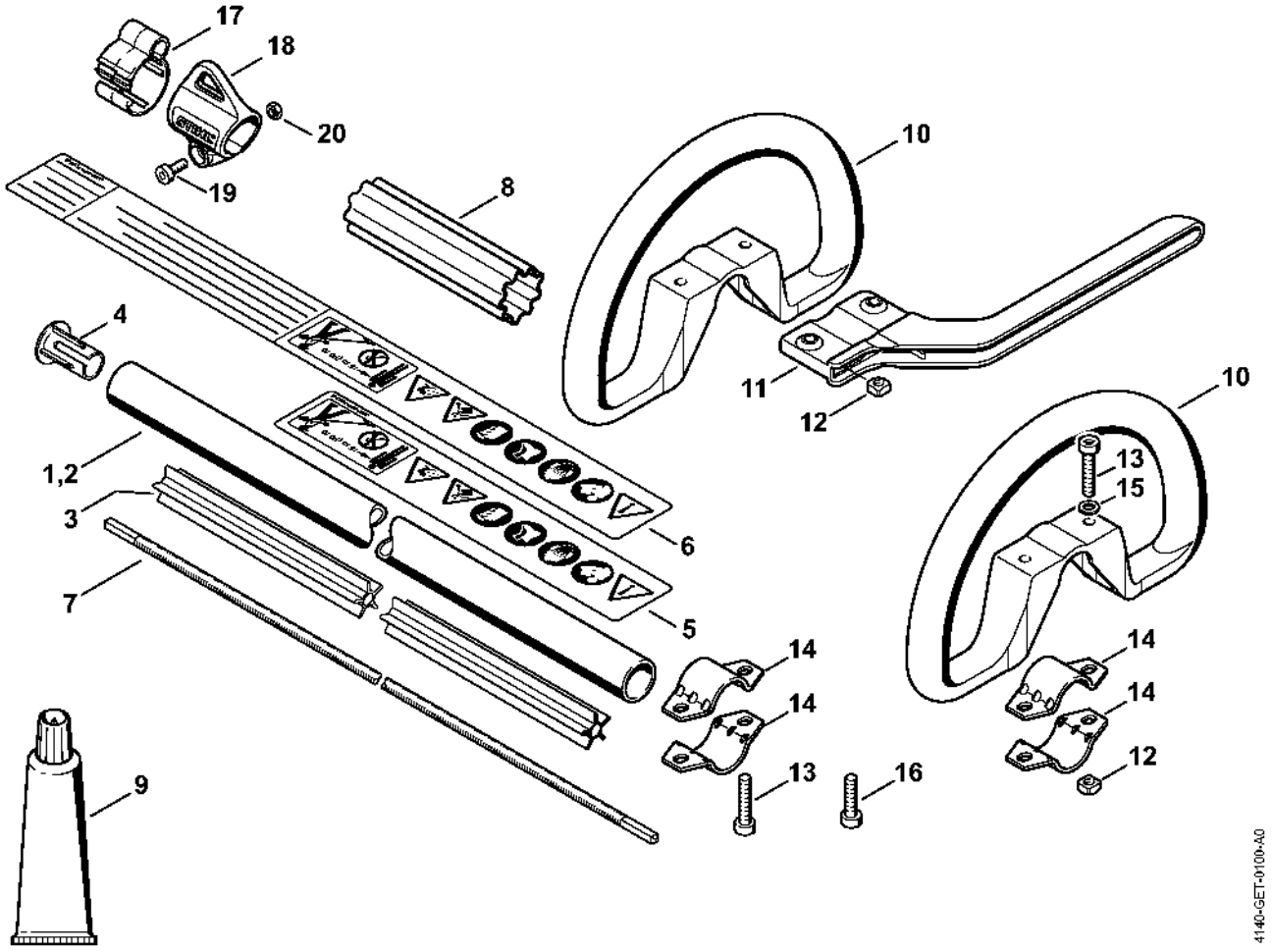

Poignée à deux mains

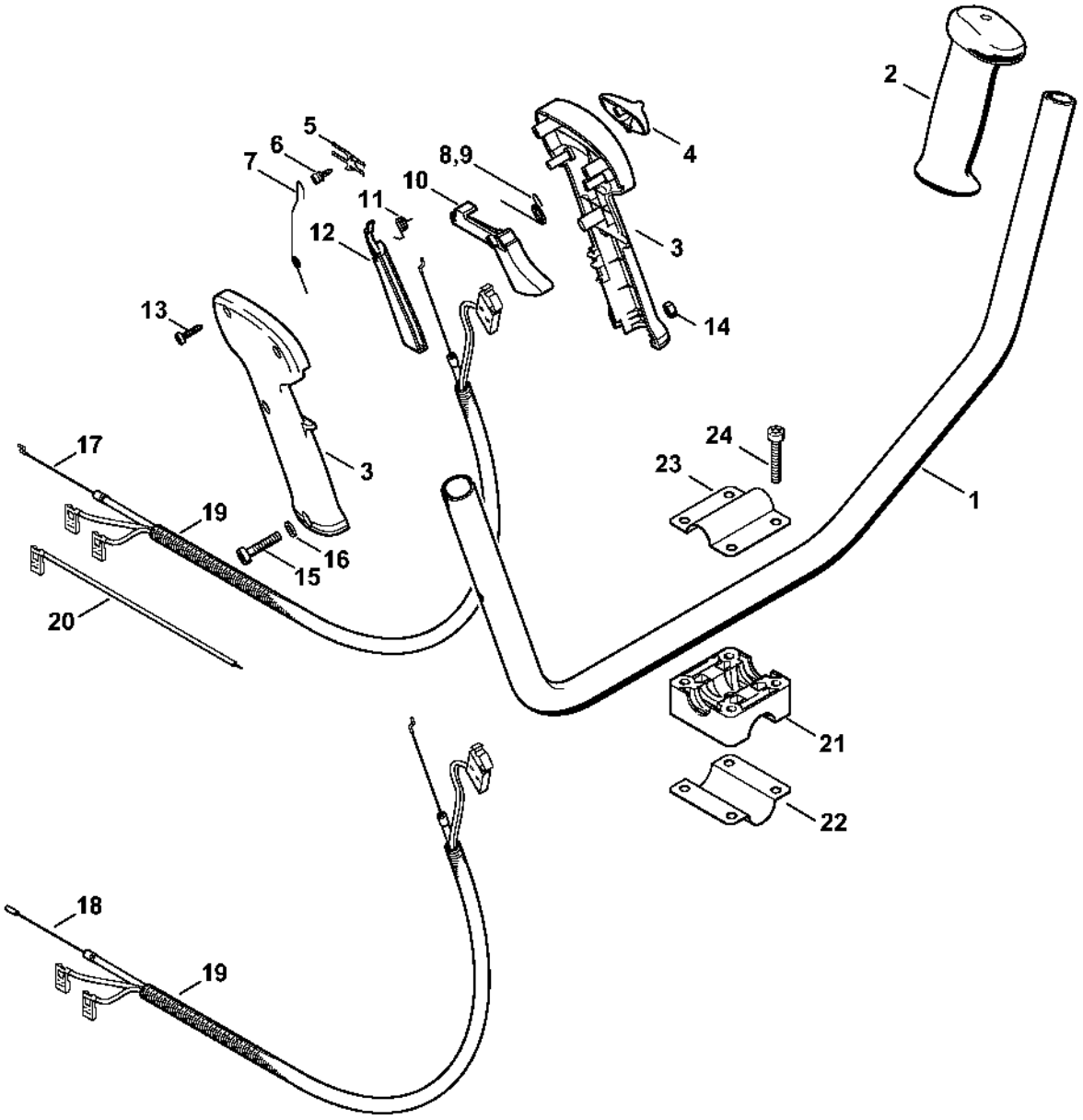

Réducteur, Capot protecteur

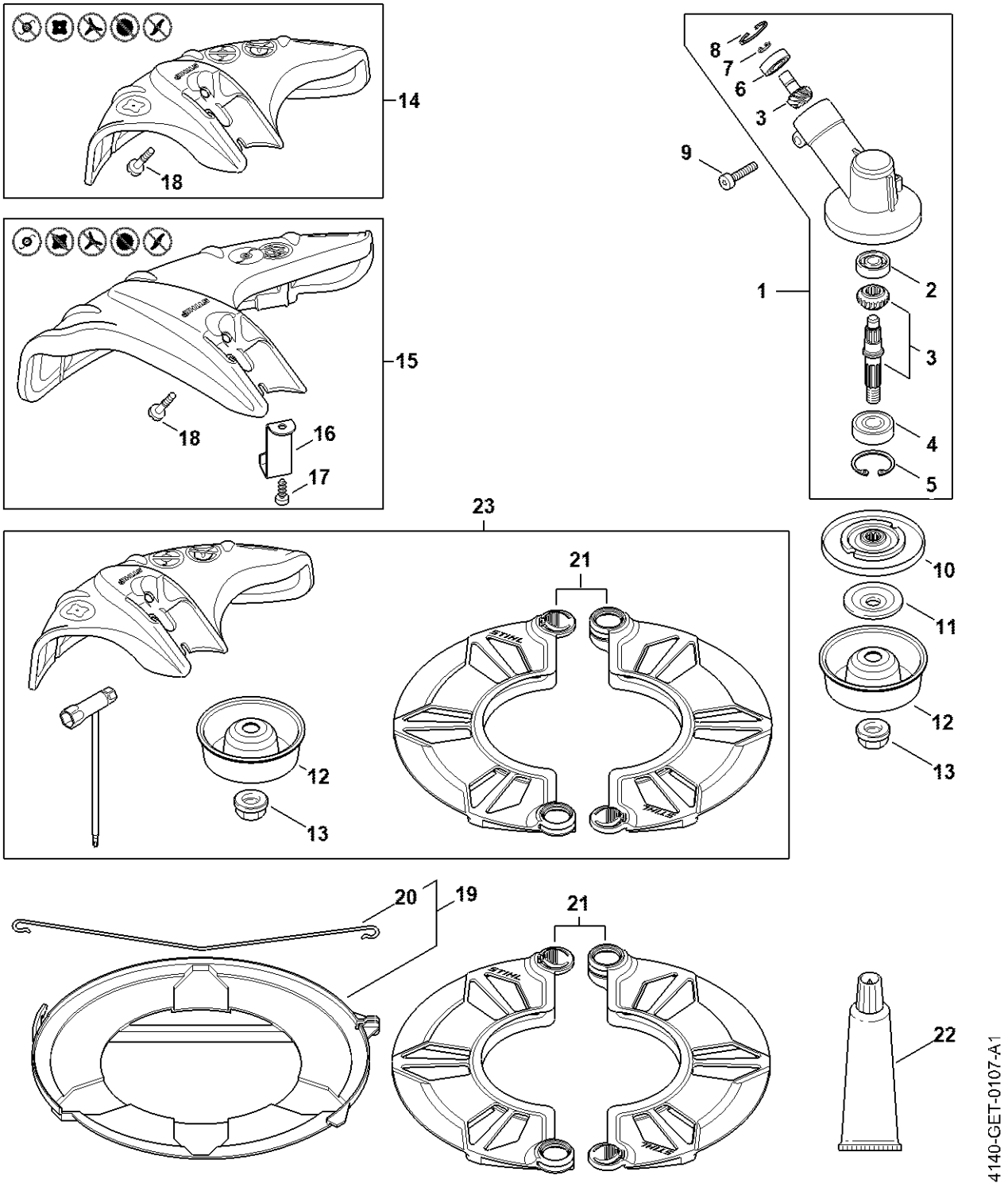

Réducteur (16.2014)

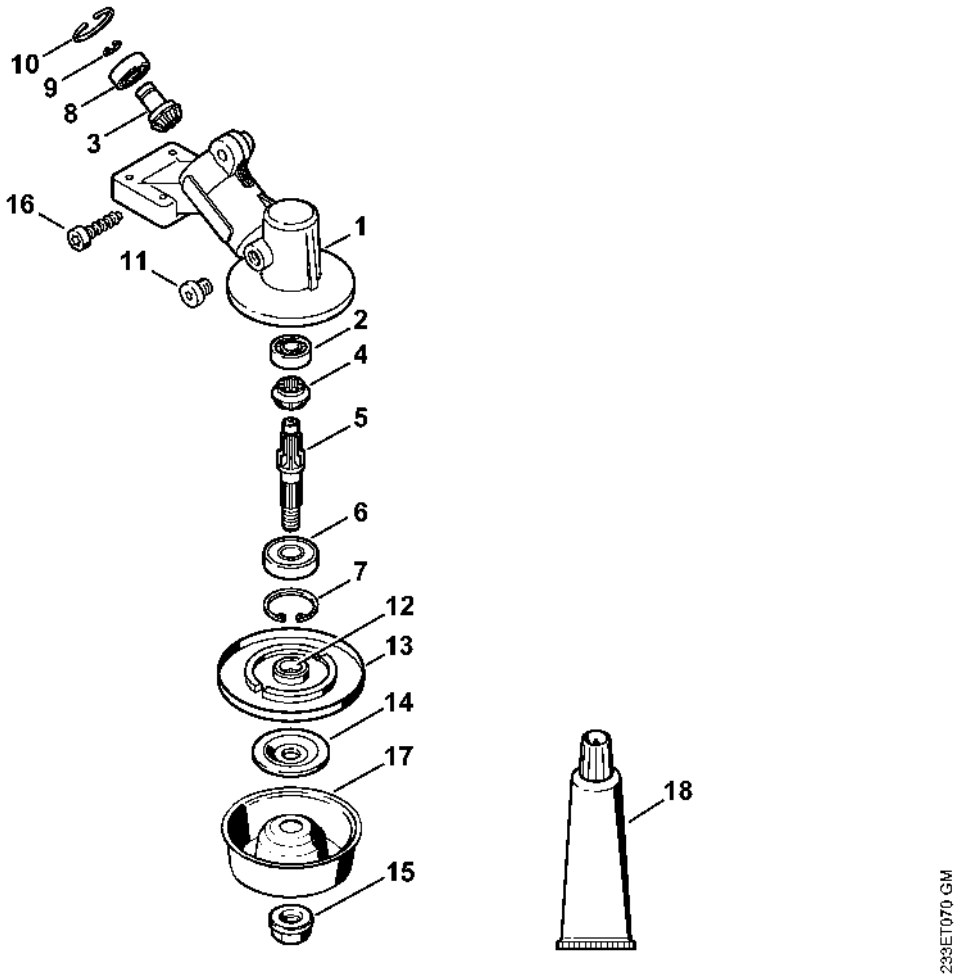

Capot protecteur (16.2014)

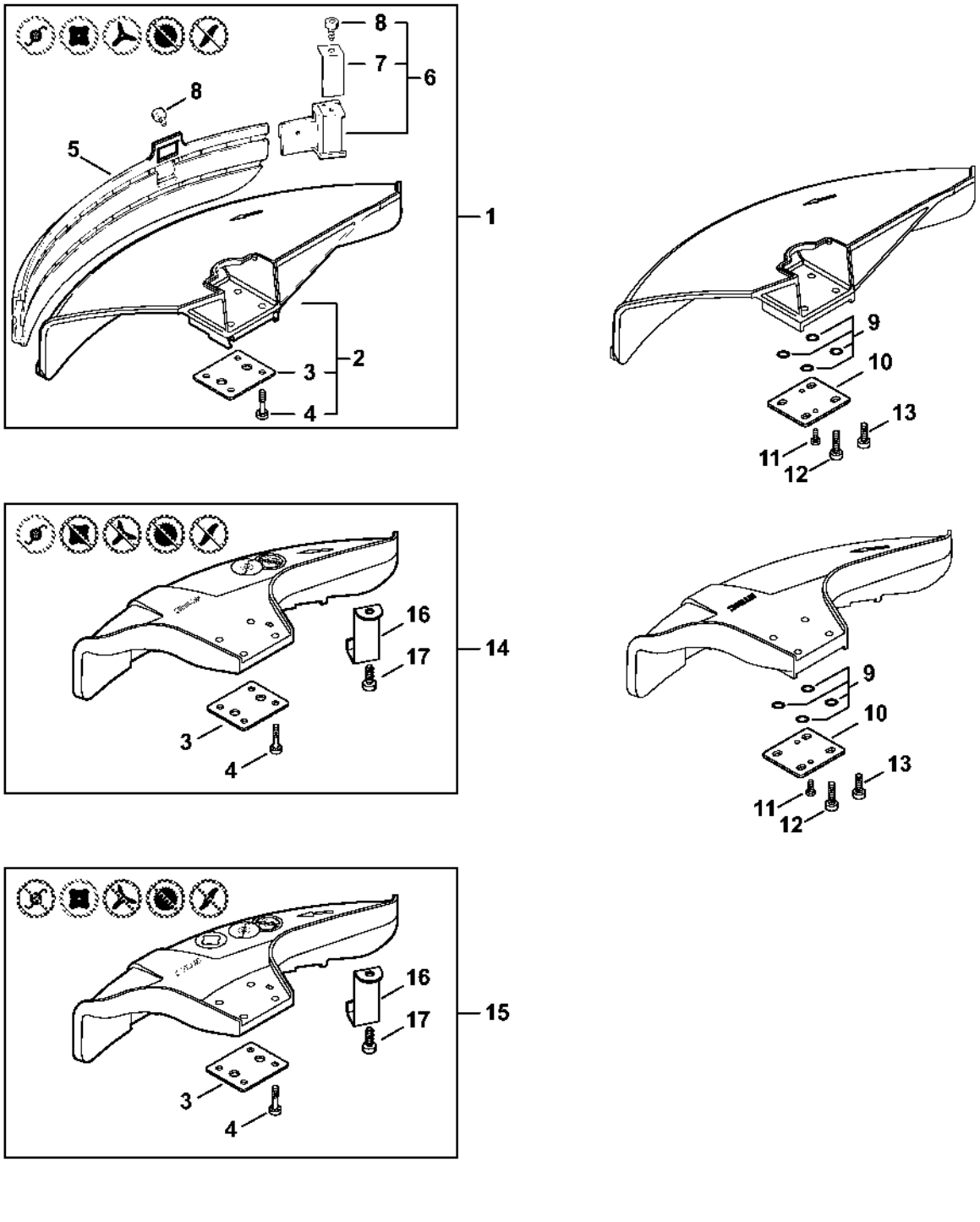

Numéro de machine

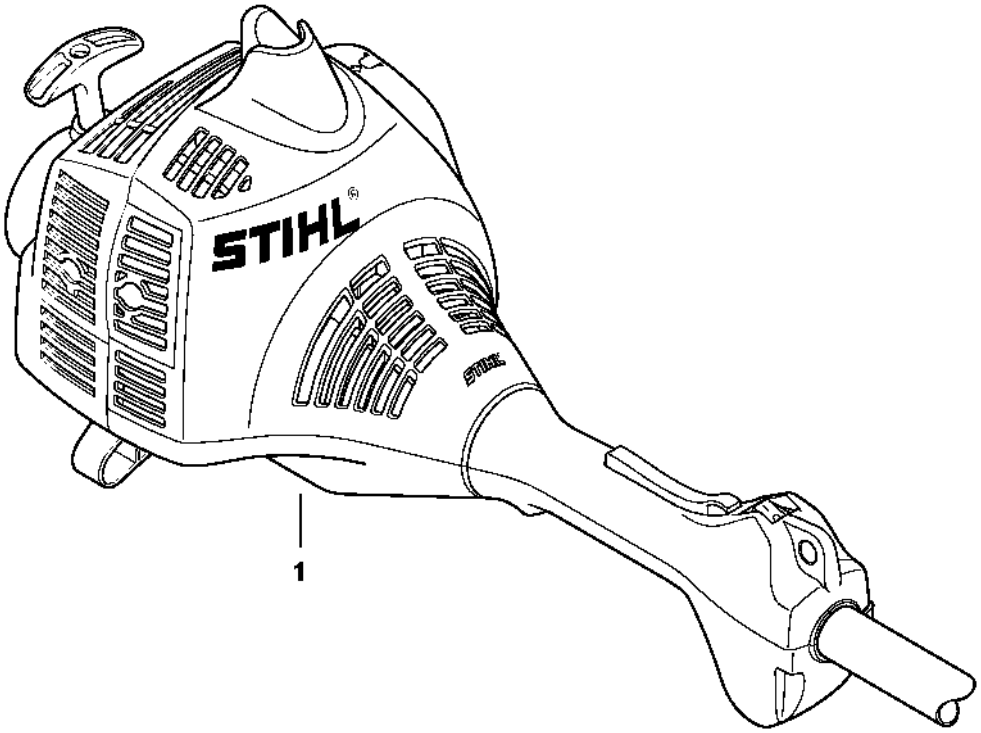

232ET077 SC

Smart Connector

