Stihl

FS 511 C-EM

Rozkres je dokumentace výrobce (© příslušný výrobce) a slouží k identifikaci dílů. Pro výběr dílu se vždy řiďte katalogovým číslem.

Carter, Cylindre

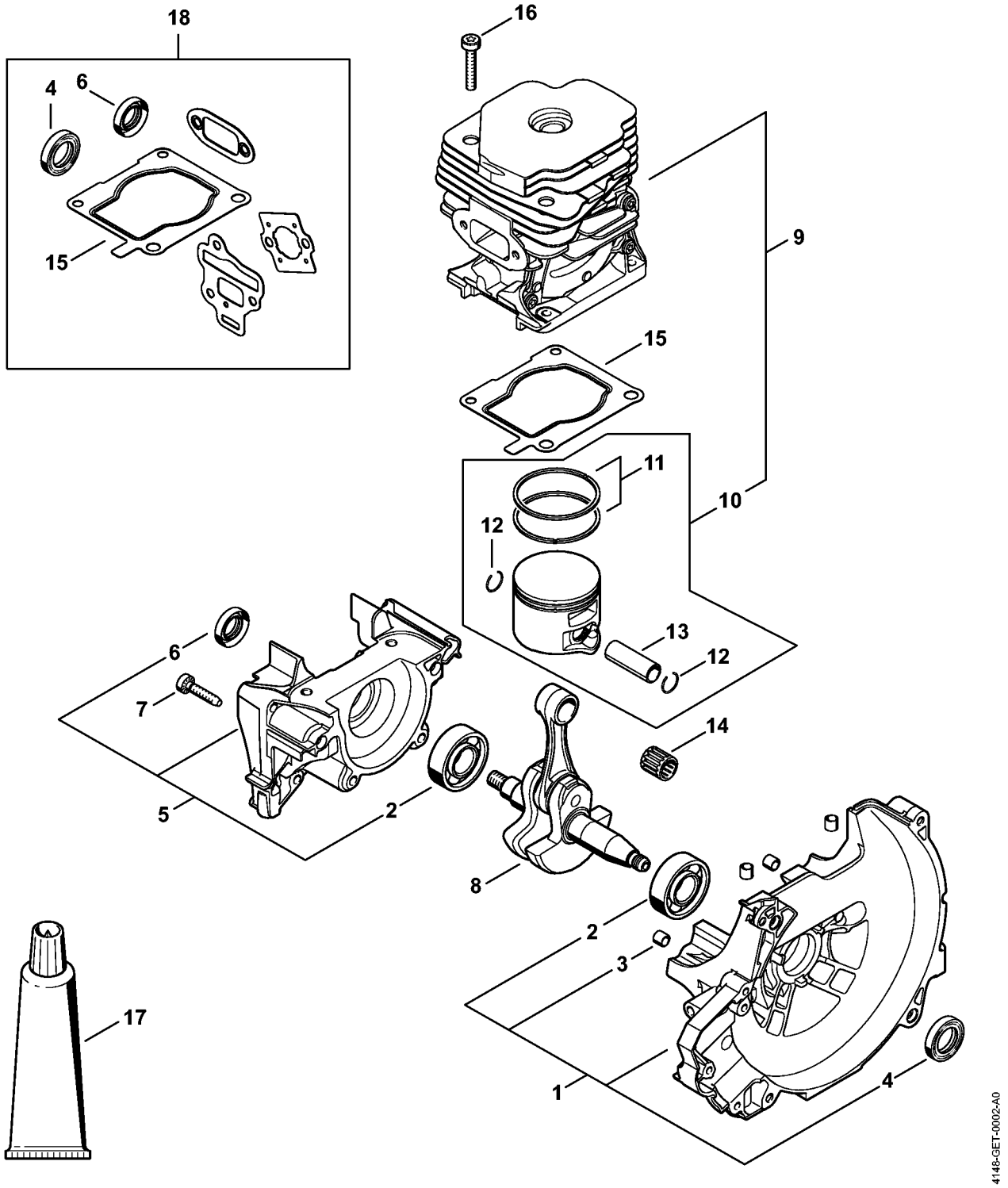

Dispositif de lancement

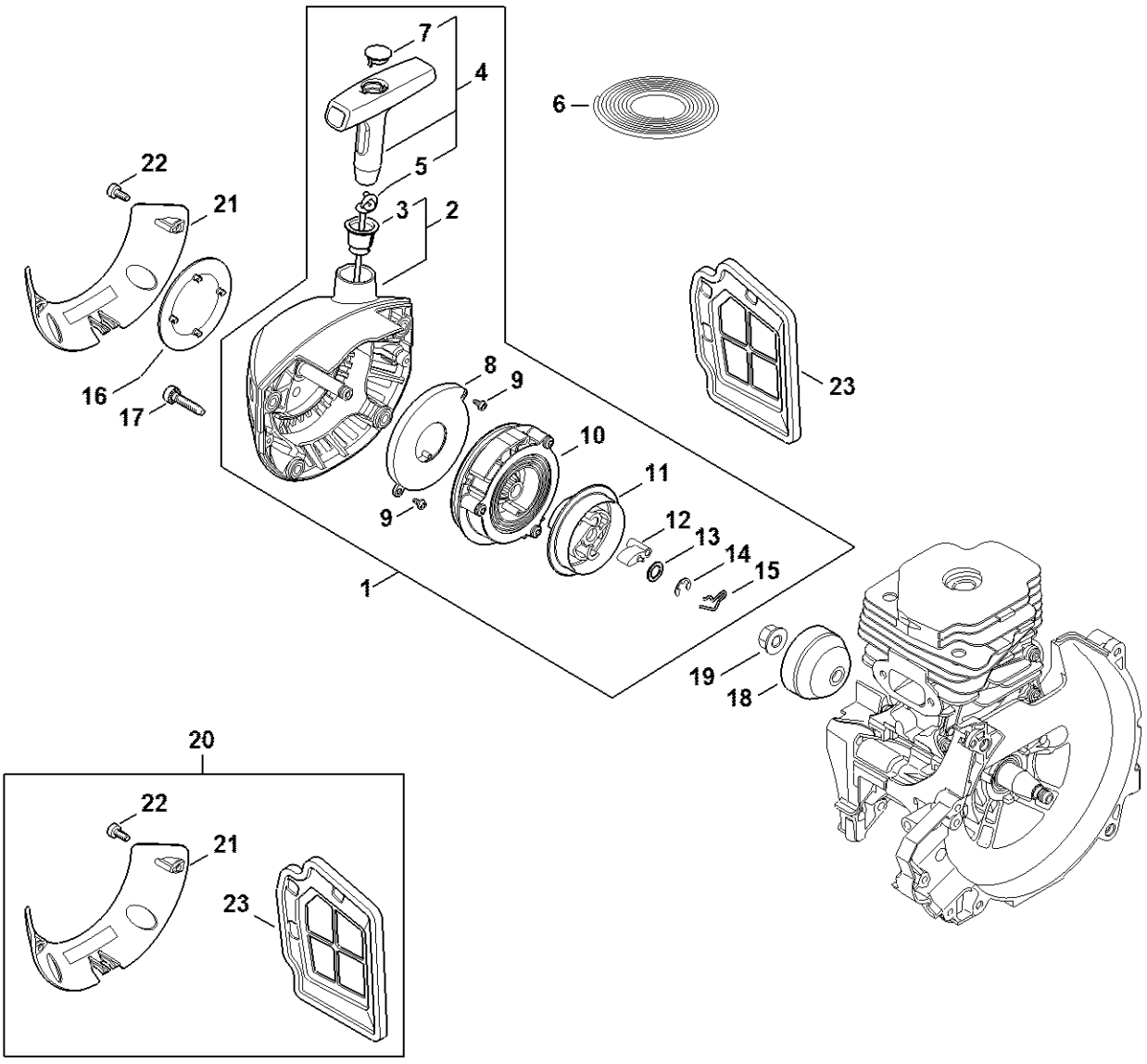

4148-GET-0050-A0

Silencieux, Capot

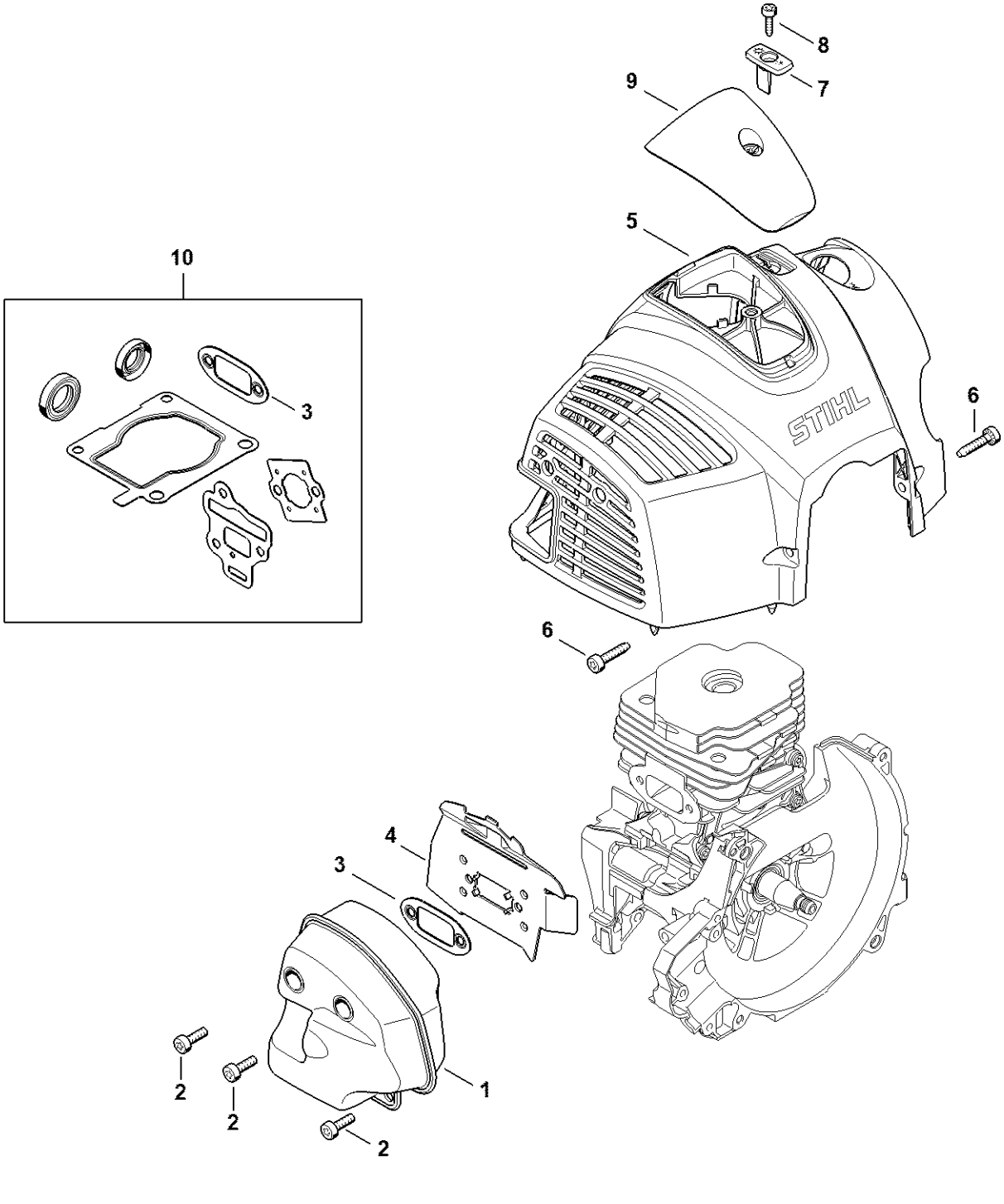

Réservoir d'essence

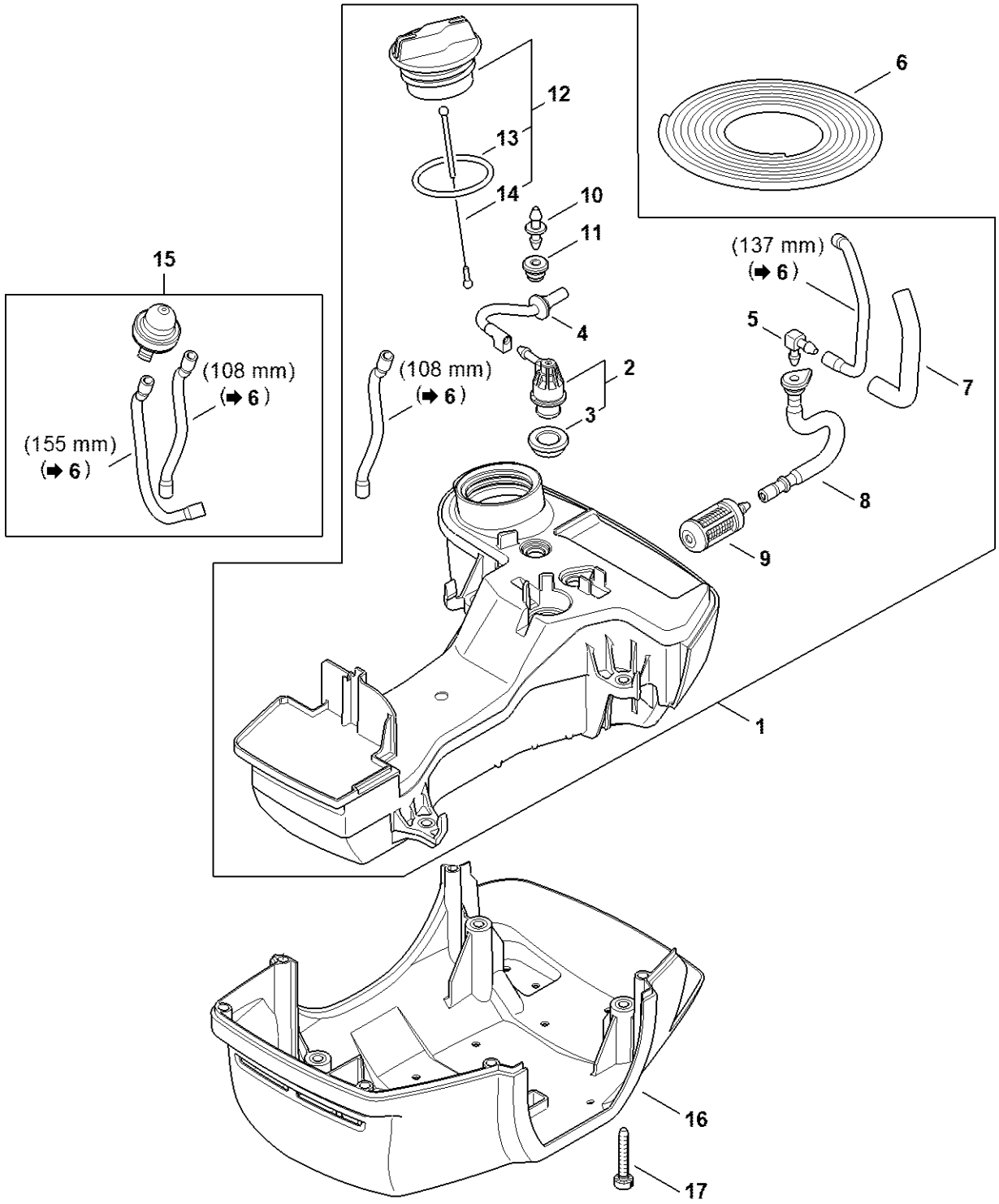

Bride intermédiaire, Filtre à air, Boîtier de filtre

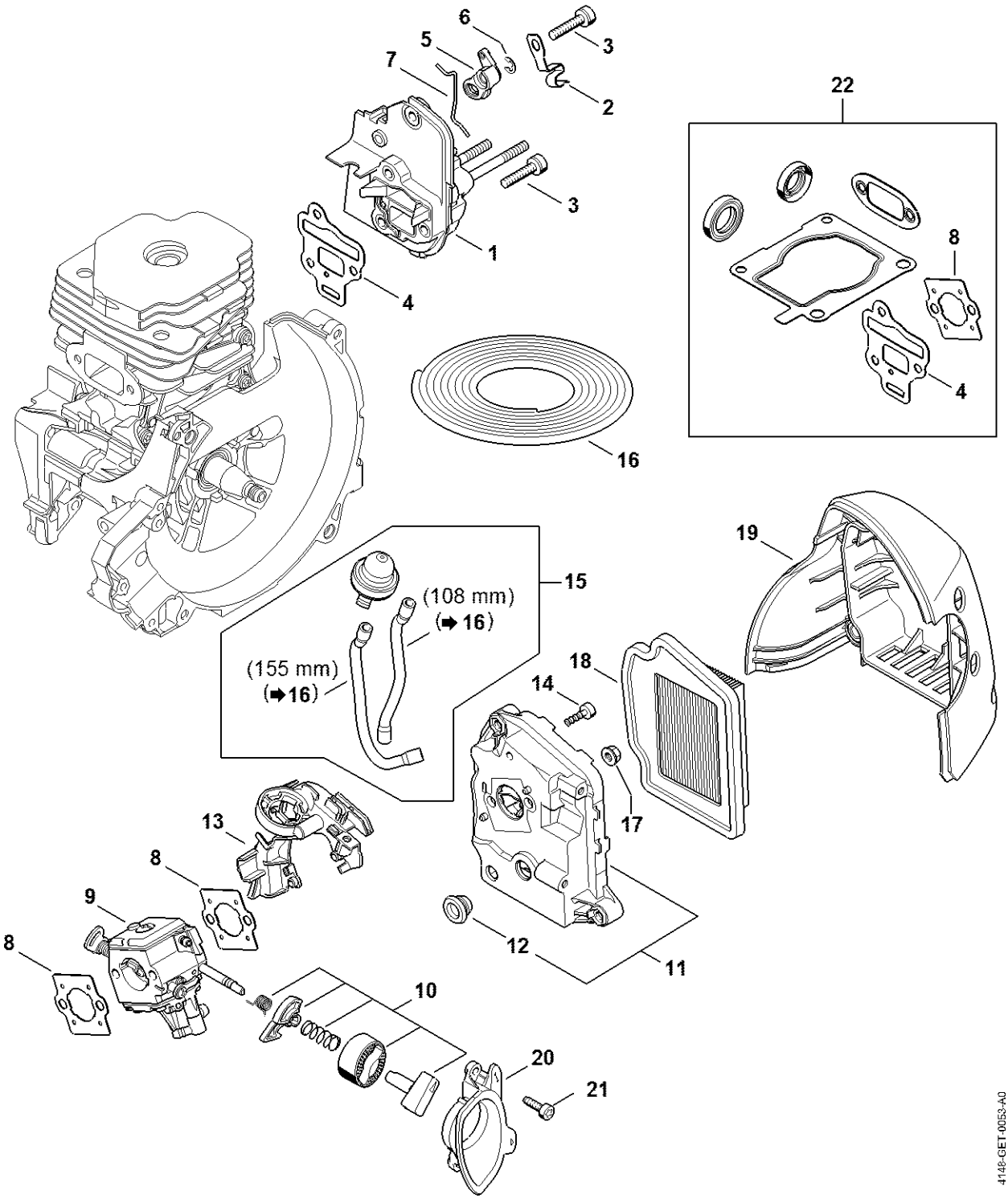

Carburateur

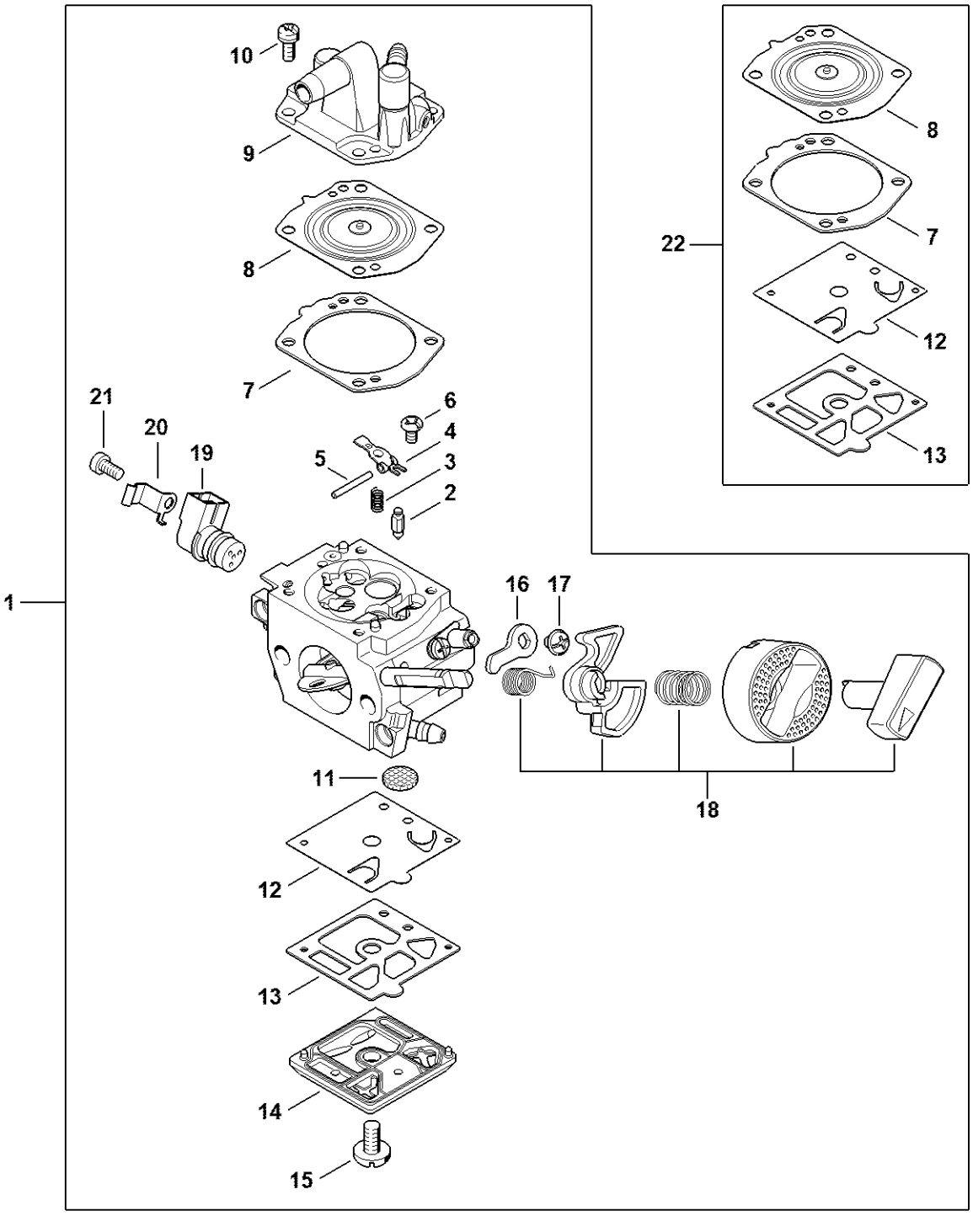

Dispositif d'allumage

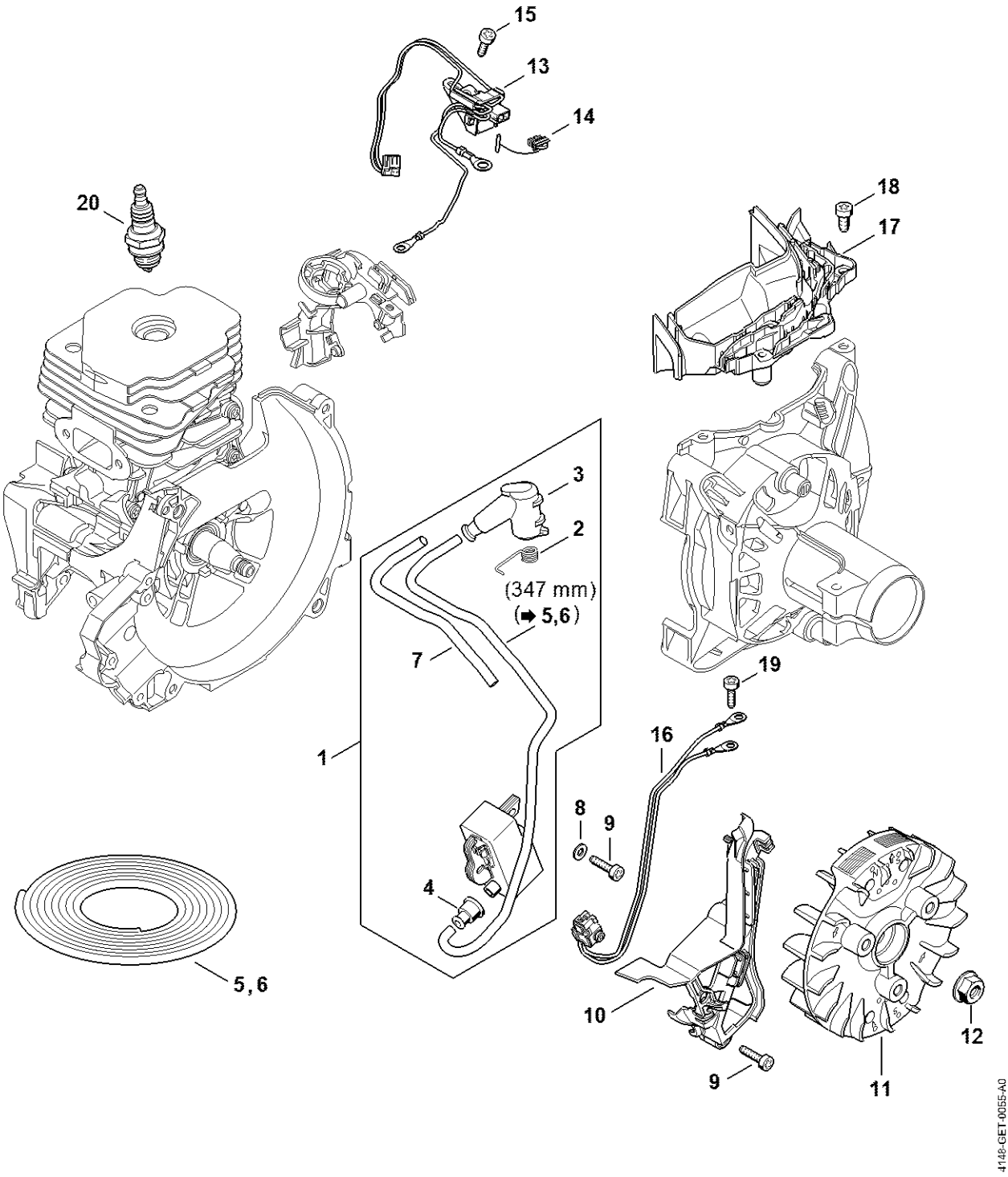

Embrayage, Carter d'accouplement

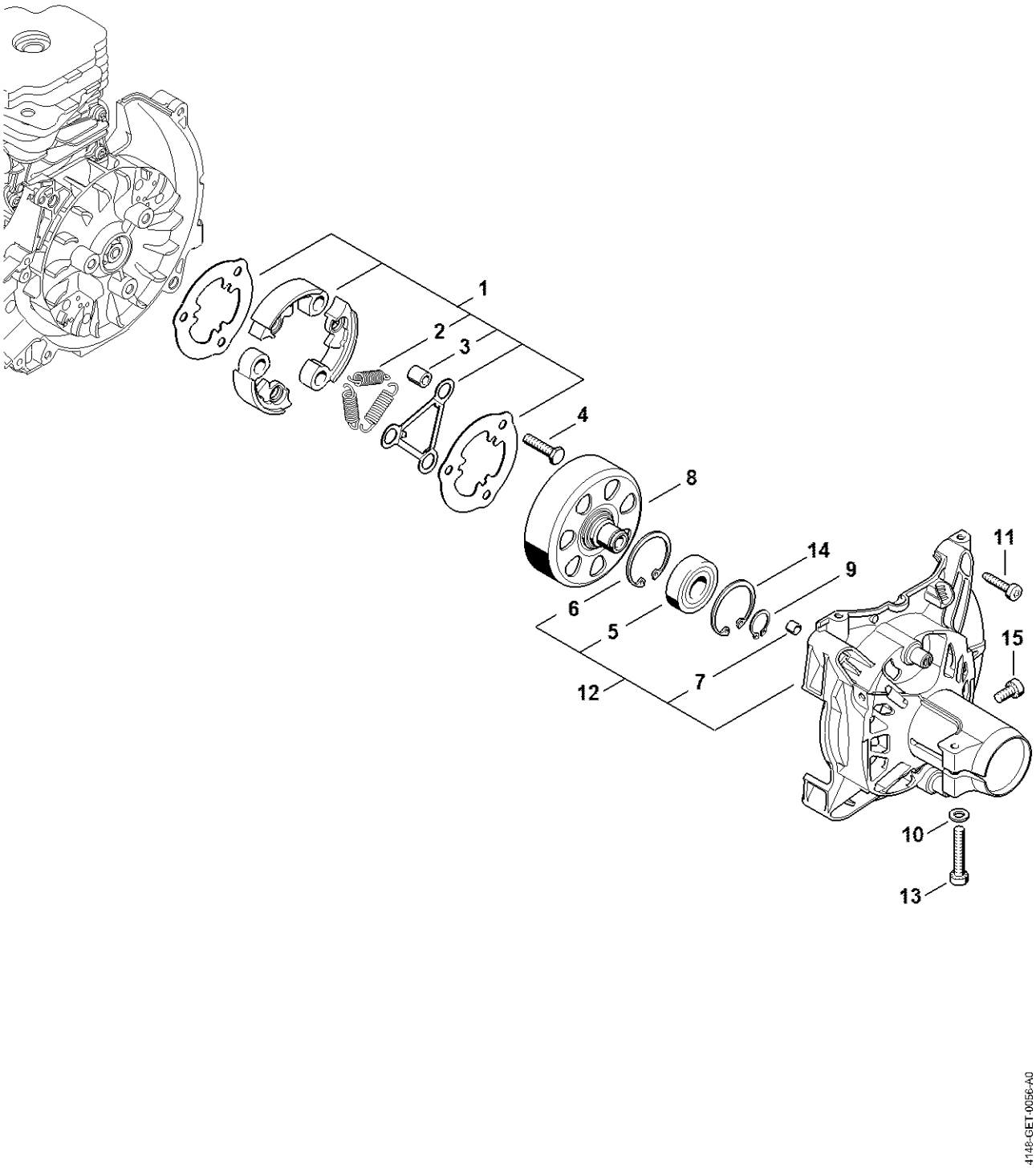

Système AV

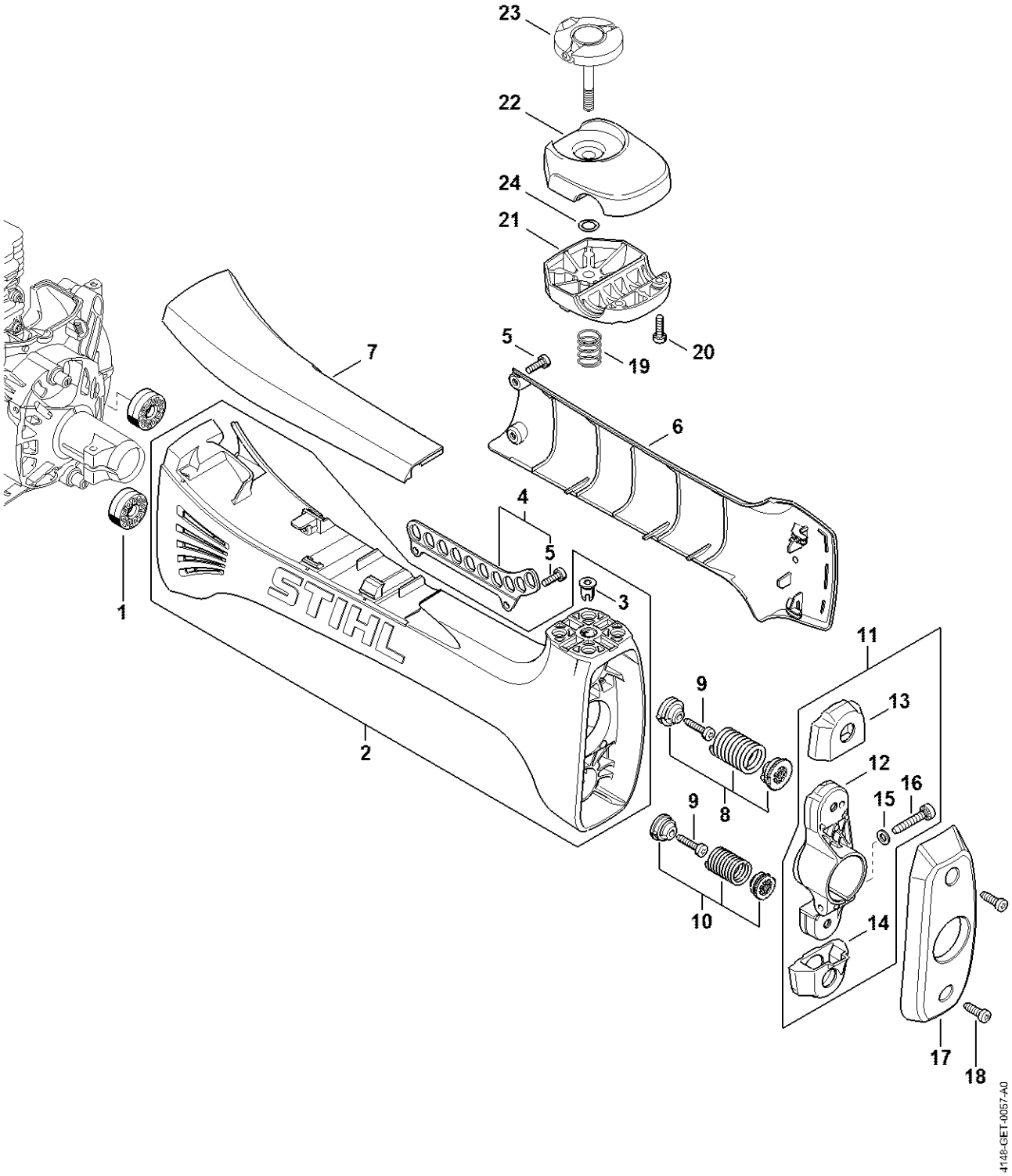
23
22
24
21
20
19
5
7
6
4
5
3
1
2
STIHL
11
9
13
12
16
15
9
8
10
14
17
18
4148-GET-0057-A0

Tube complet

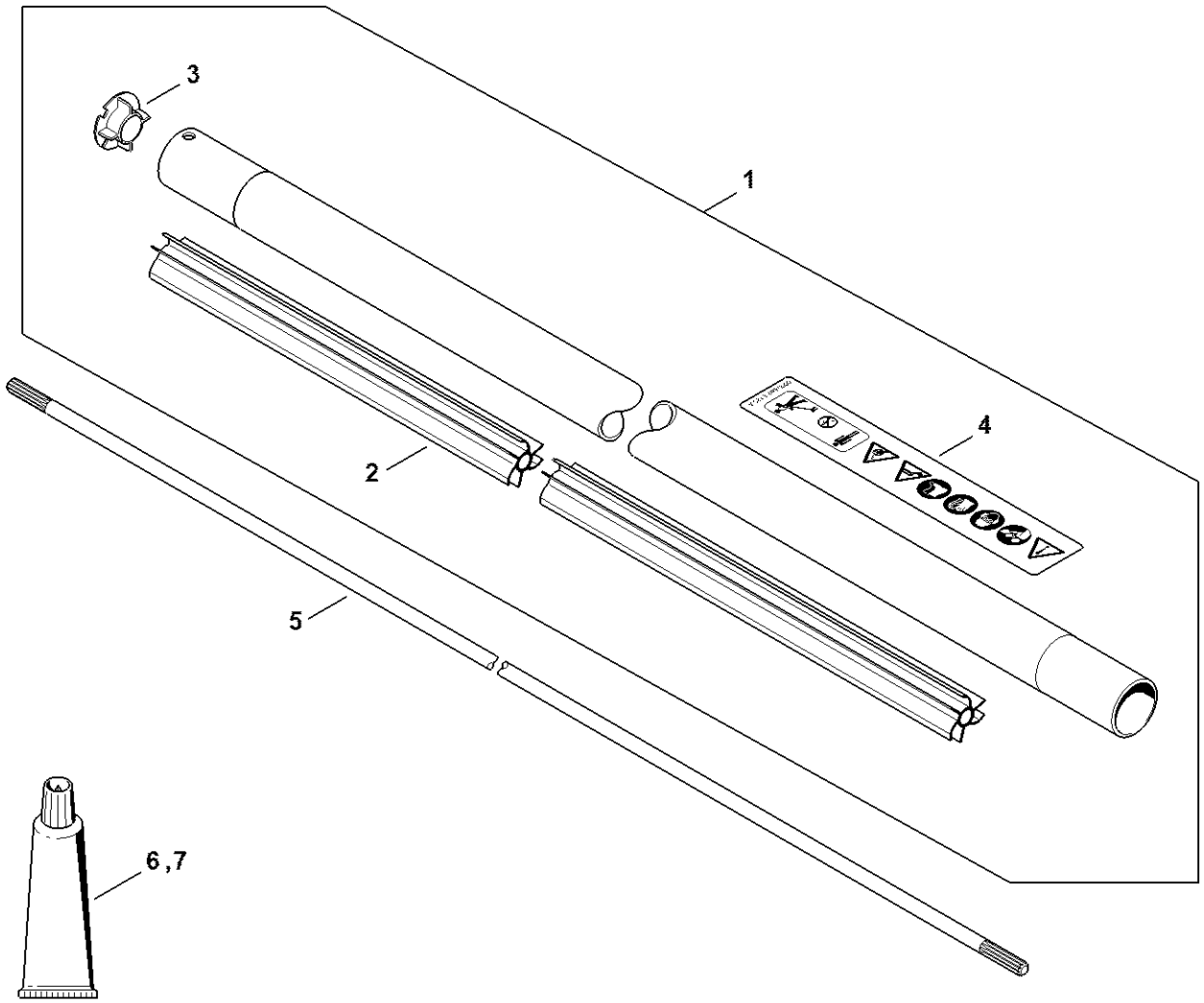

4148-GET-0058-A0

Poignée tubulaire, Poignée de commande

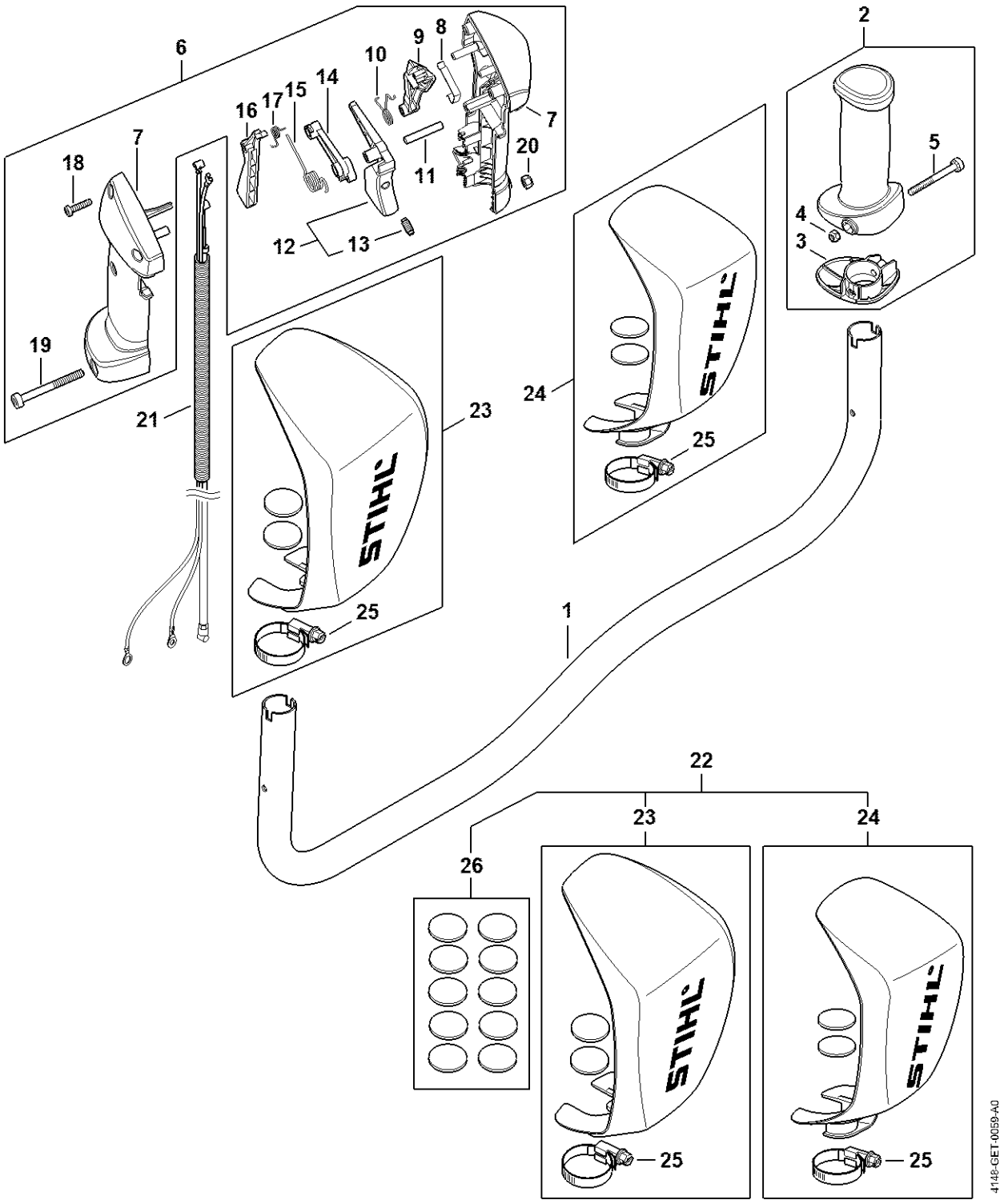

Réducteur

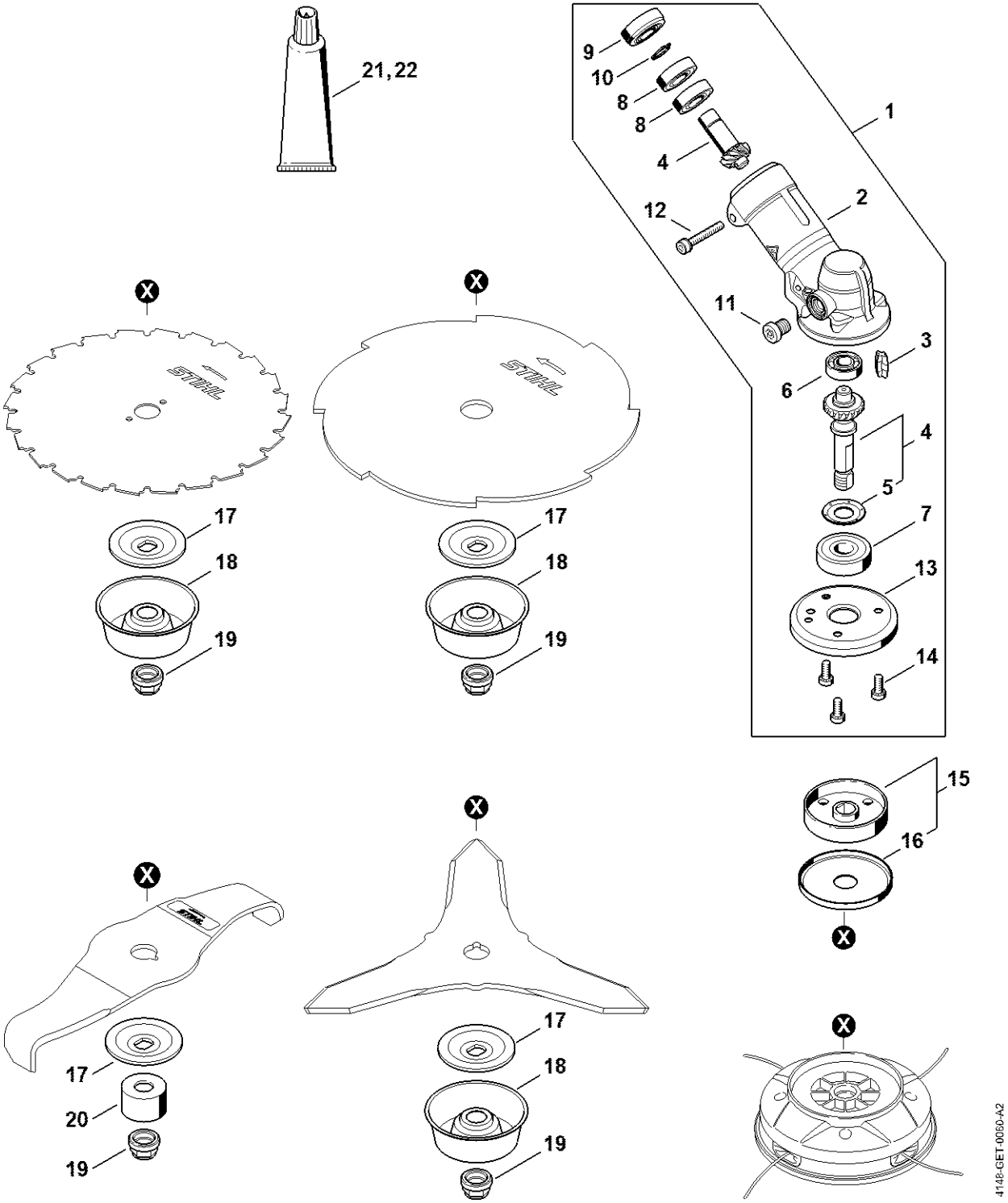
21,22
9
10
8
8
4
12
2
1
11
3
6
4
5
7
13
14
15
16
17
18
19
17
18
19
17
20
19
17
18
19
4148-GET-0050-A2

Capot protecteur

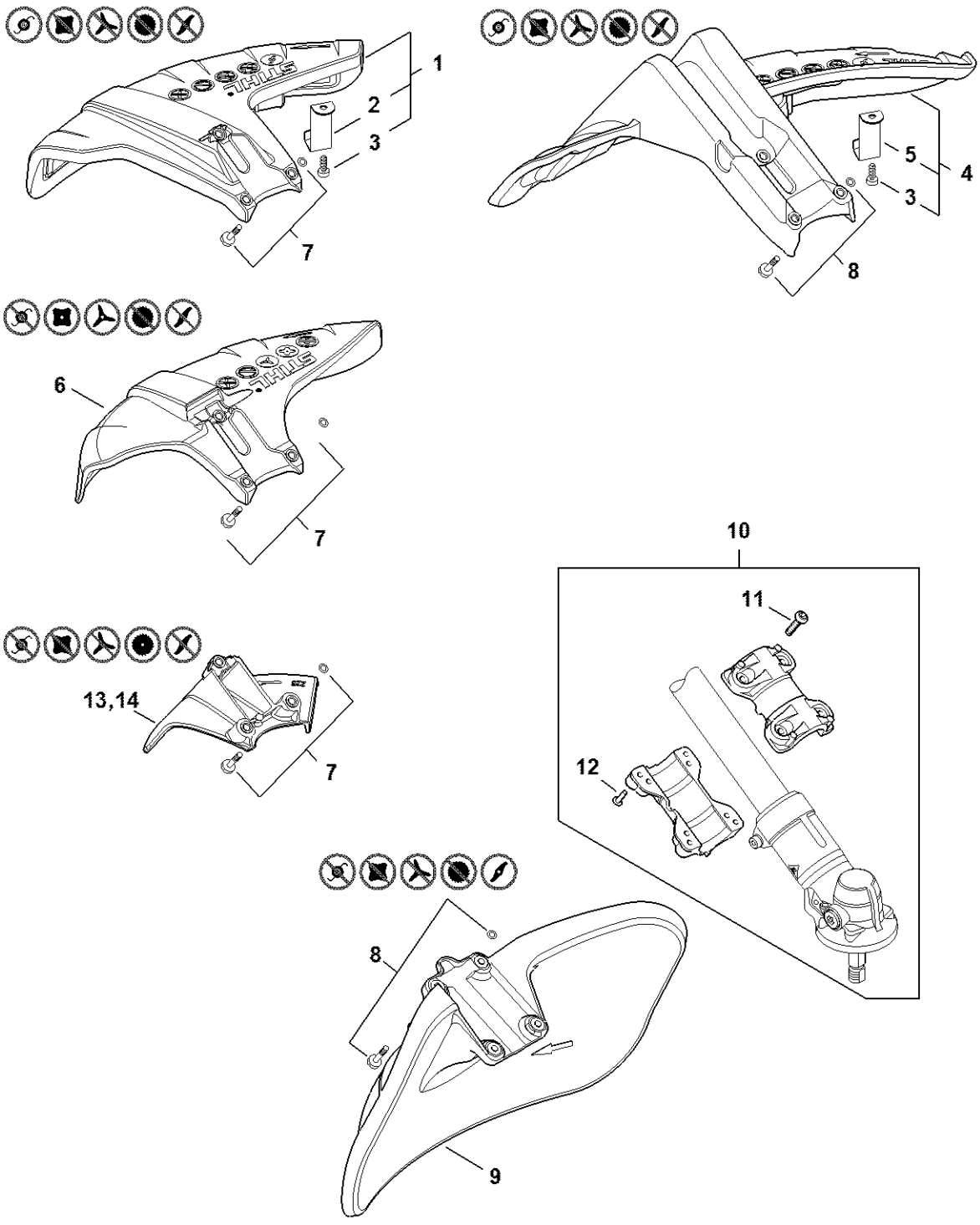

Protecteur de transport

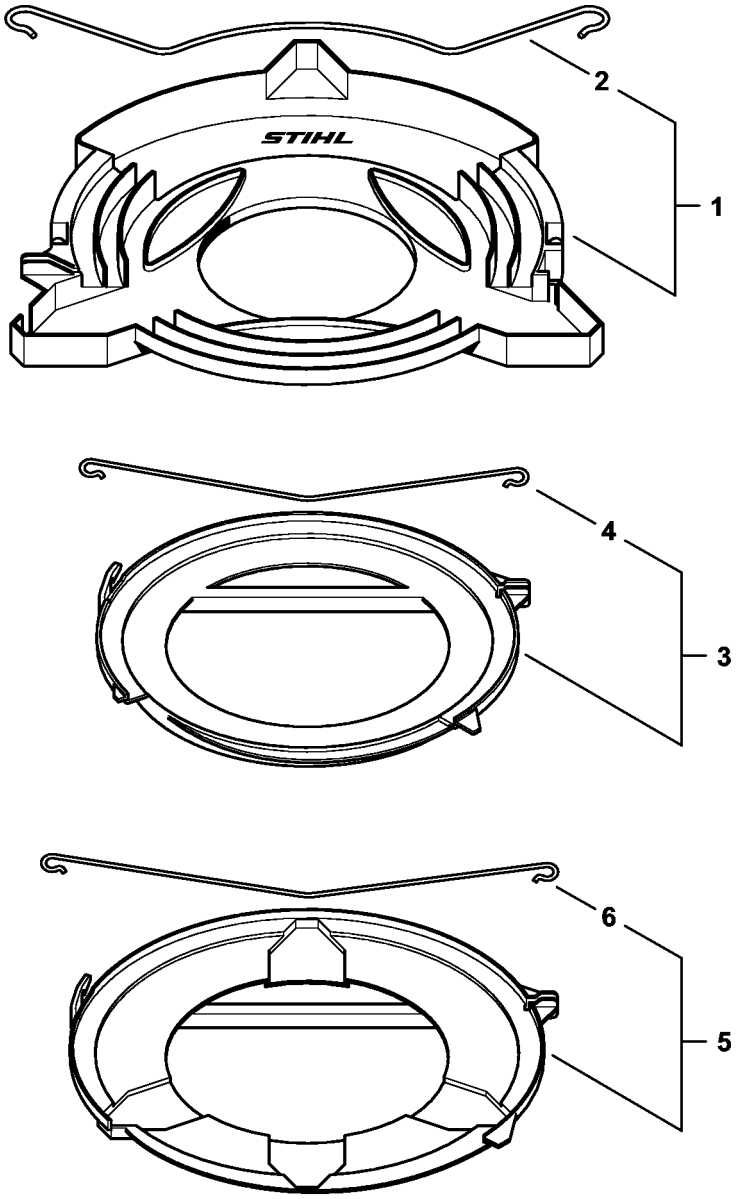

Harnais forestier ADVANCE X-TREEm

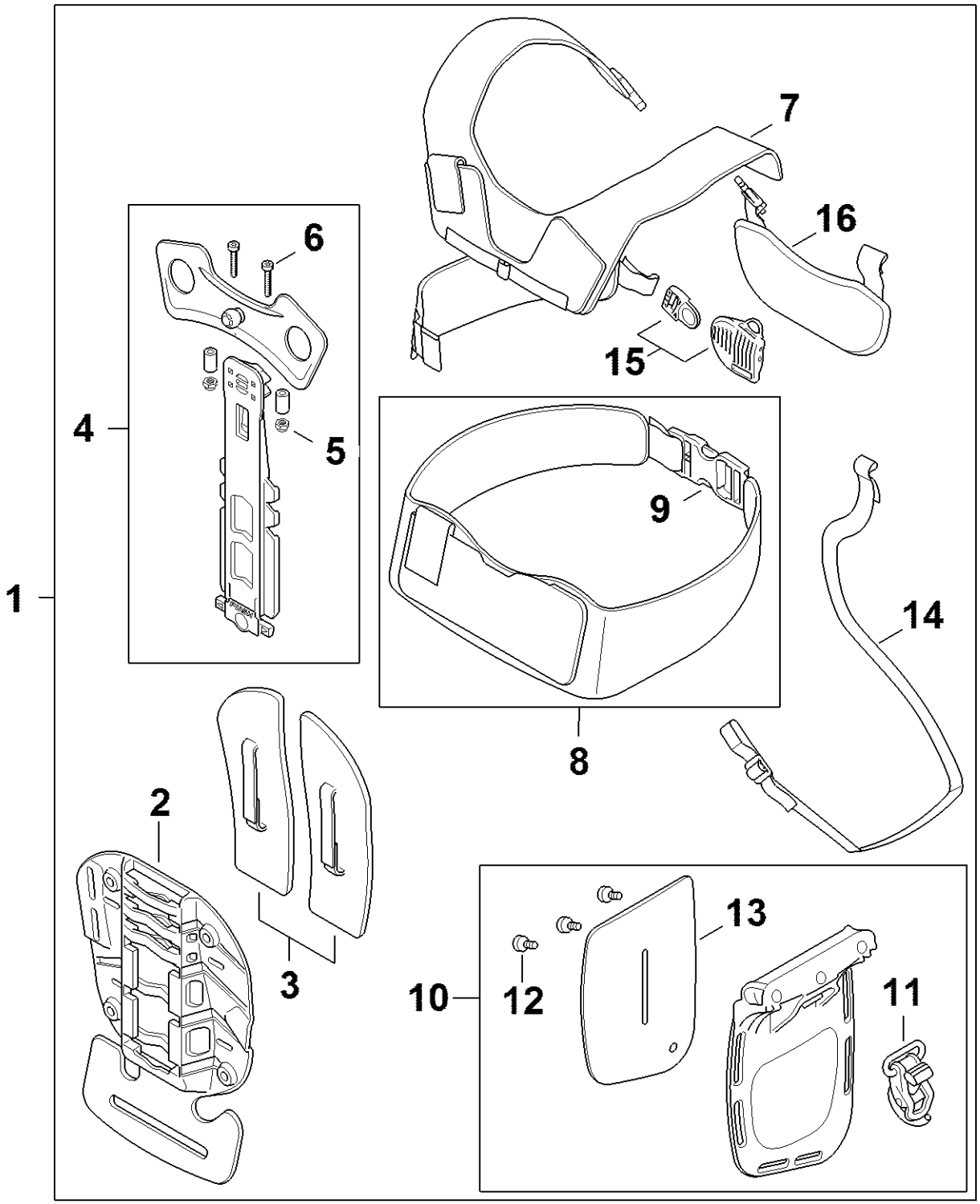

Numéro de machine

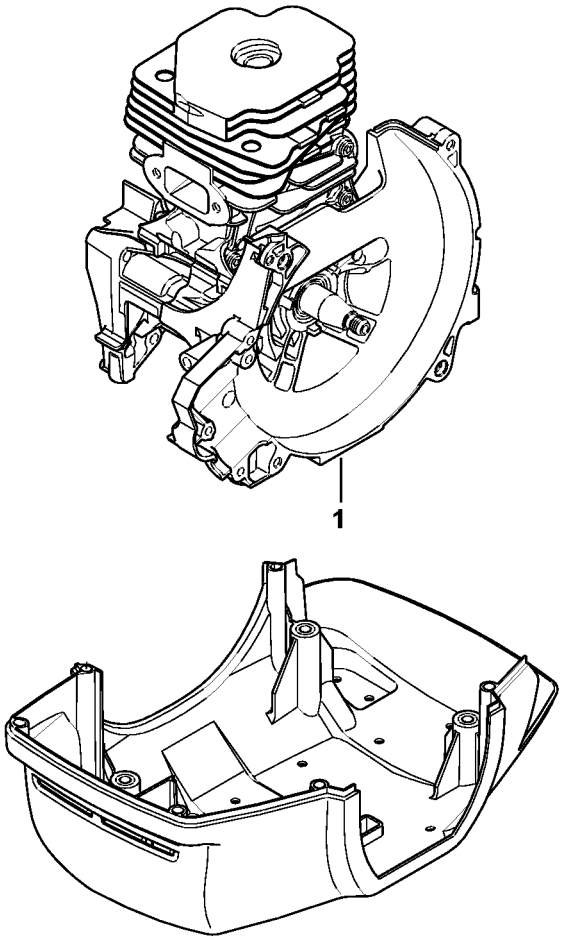

6160ET025 SC