Stihl

FS 510 C-EM

Rozkres je dokumentace výrobce (© příslušný výrobce) a slouží k identifikaci dílů. Pro výběr dílu se vždy řiďte katalogovým číslem.

Carter, Cylindre

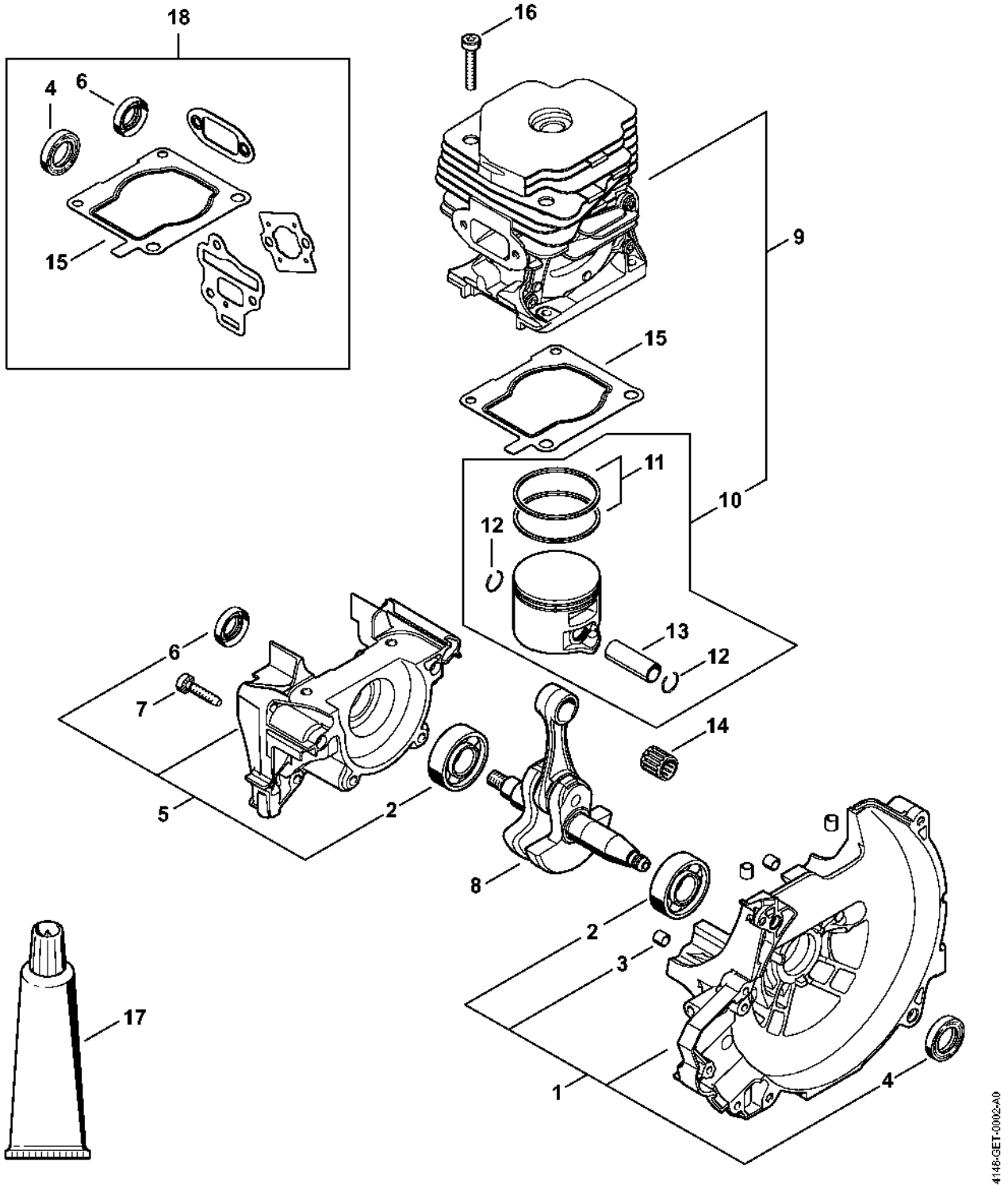

Dispositif de lancement

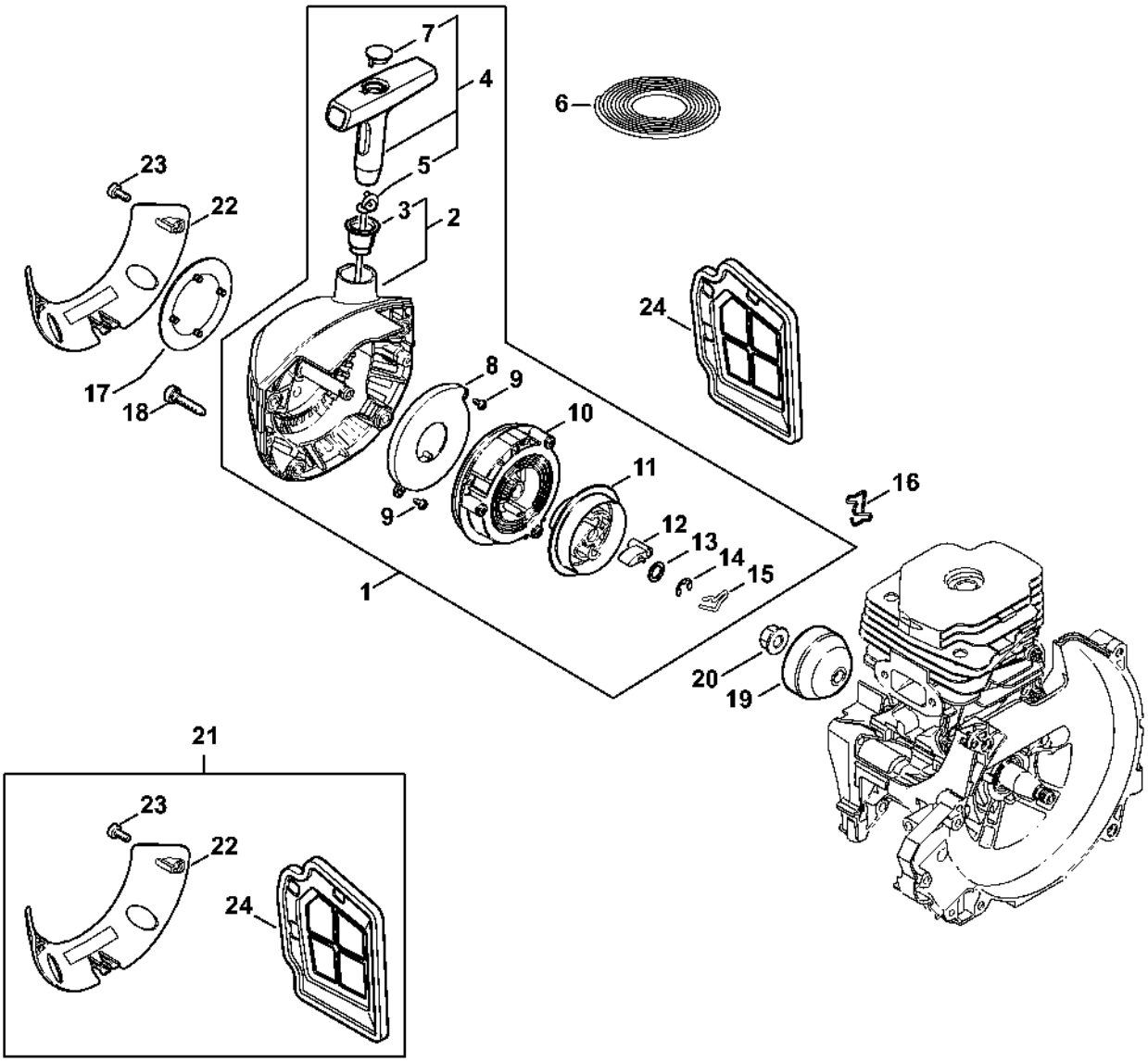

Silencieux, Capot

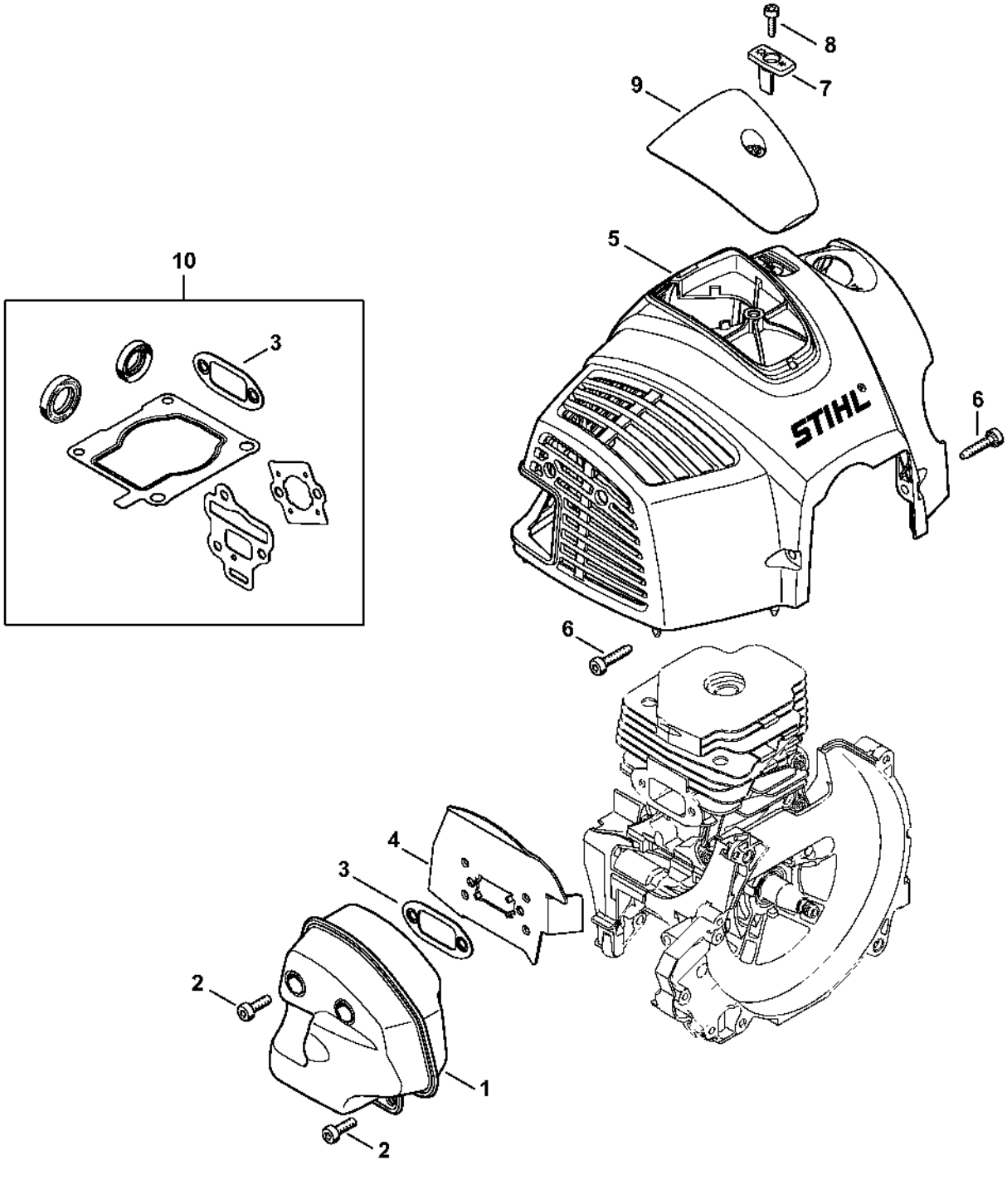

Réservoir d'essence

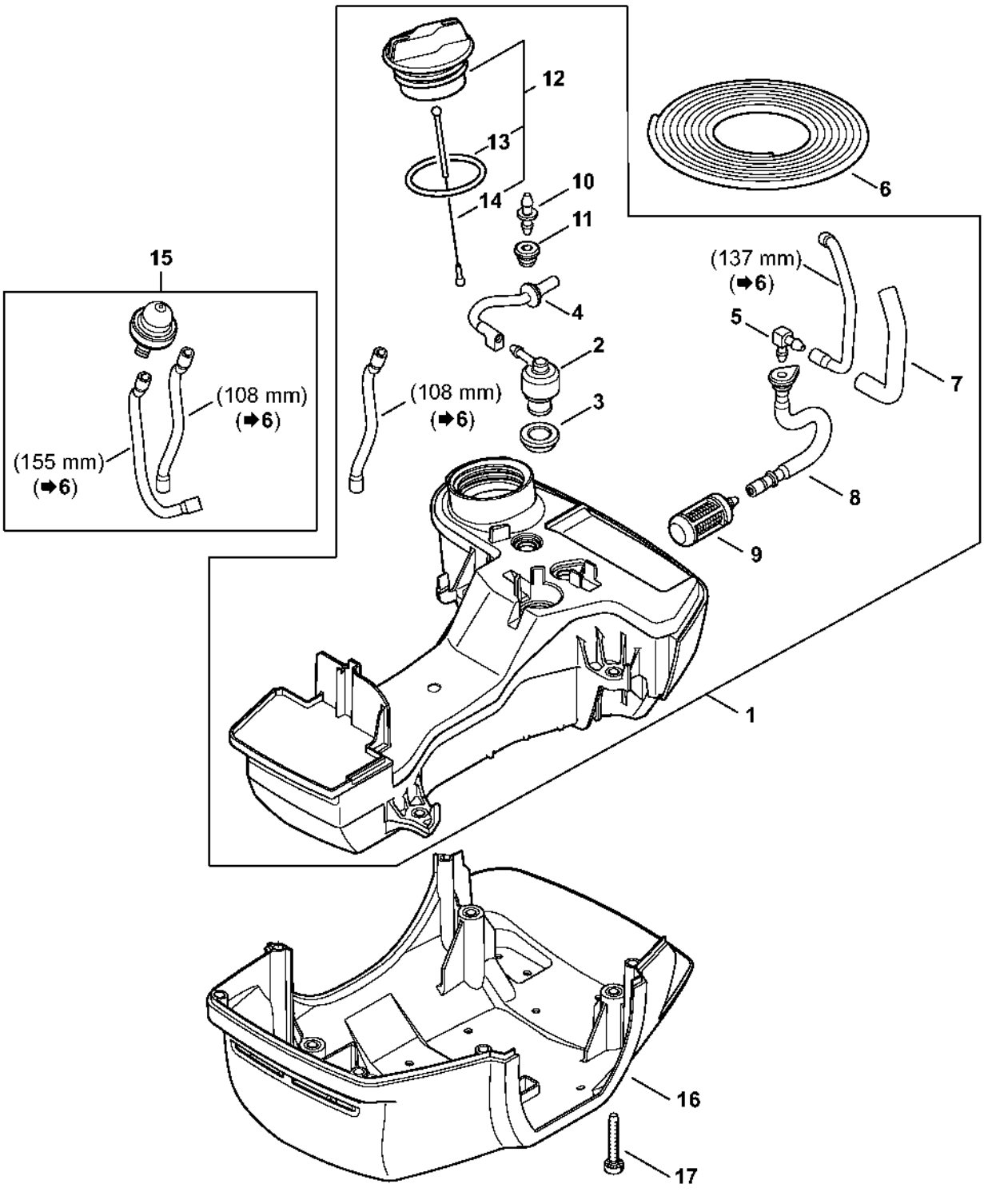

Bride intermédiaire, Filtre à air, Boîtier de filtre

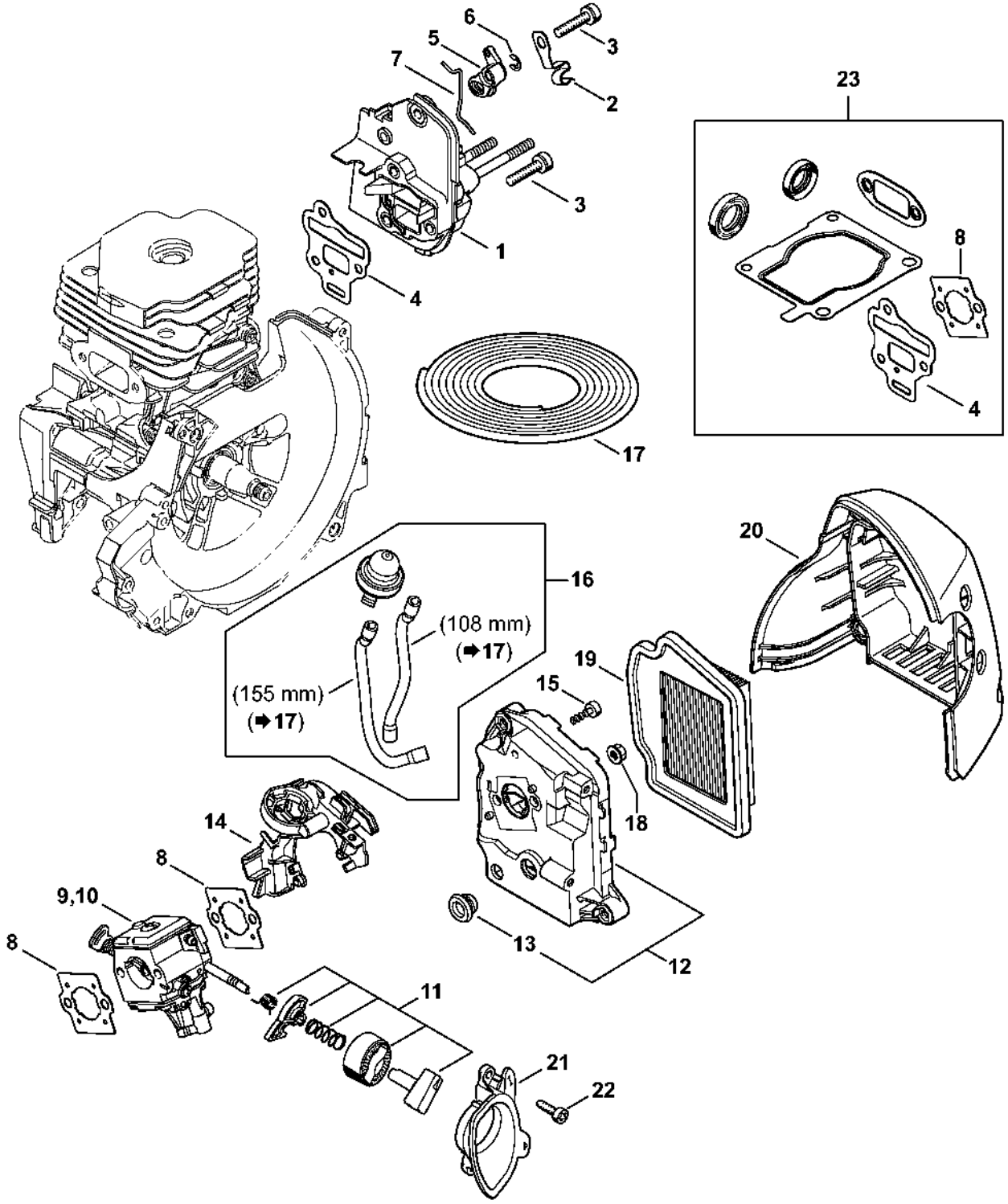

Carburateur HDA-302, HDA-311

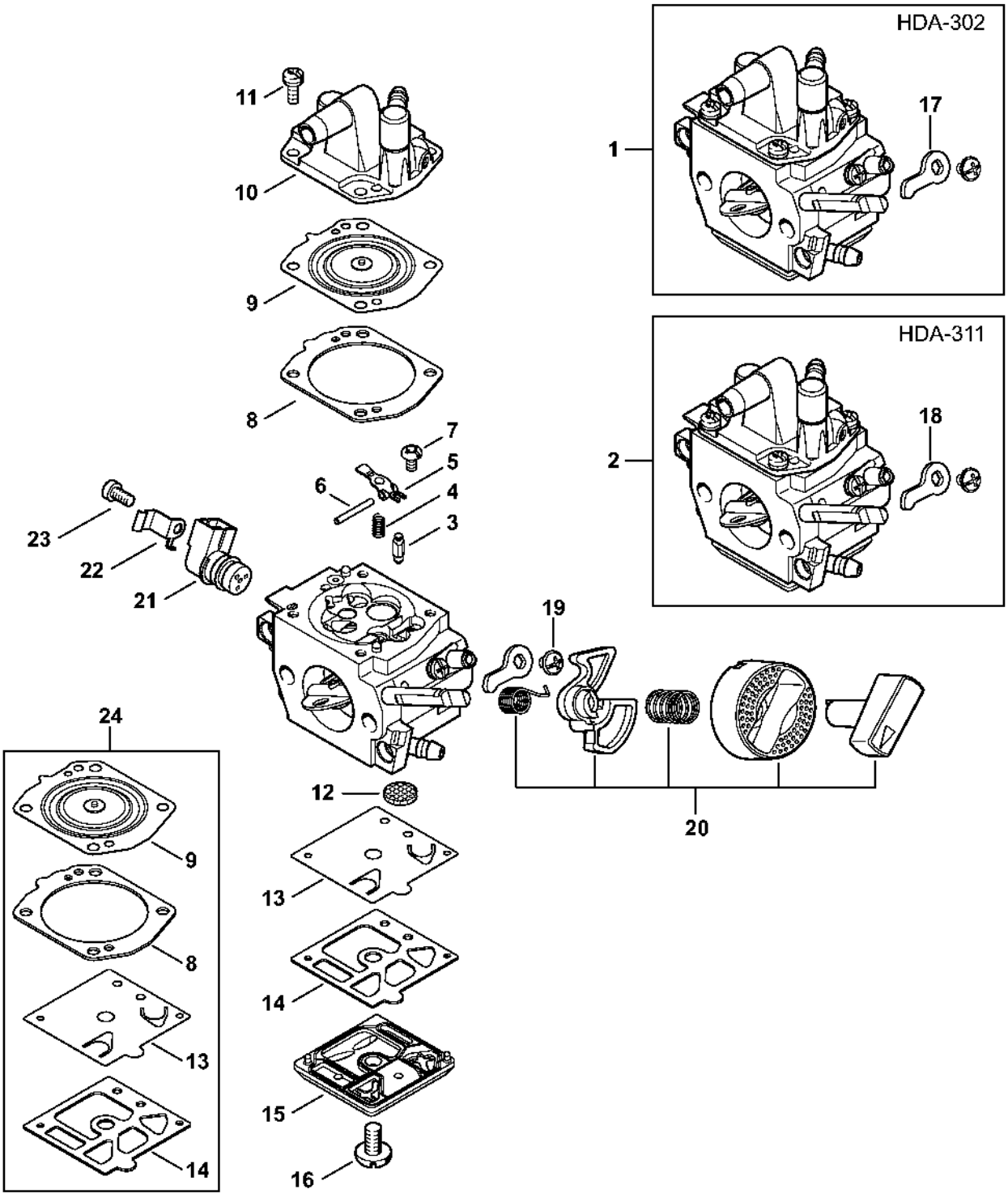

Dispositif d'allumage

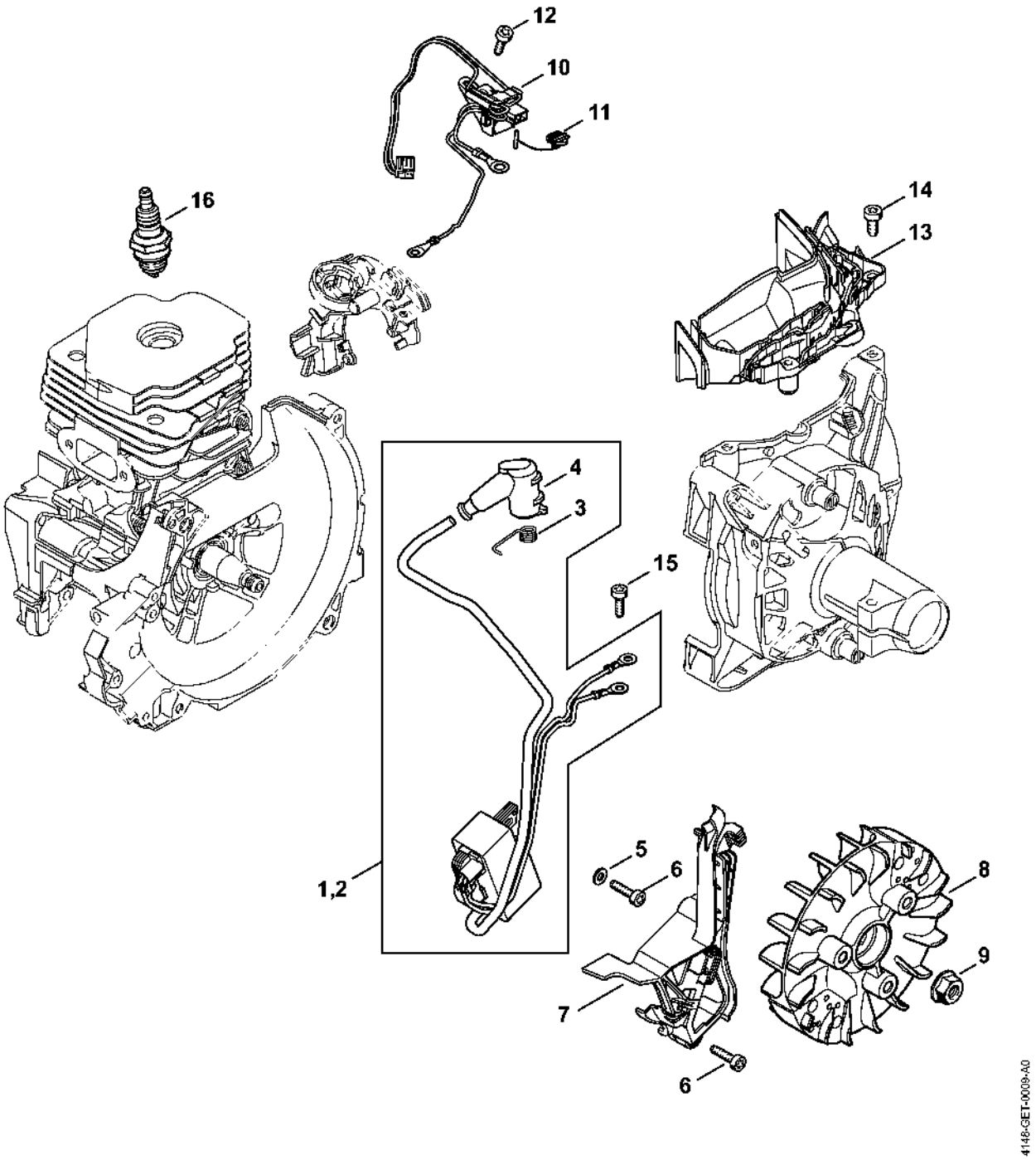

Embrayage, Carter d'accouplement

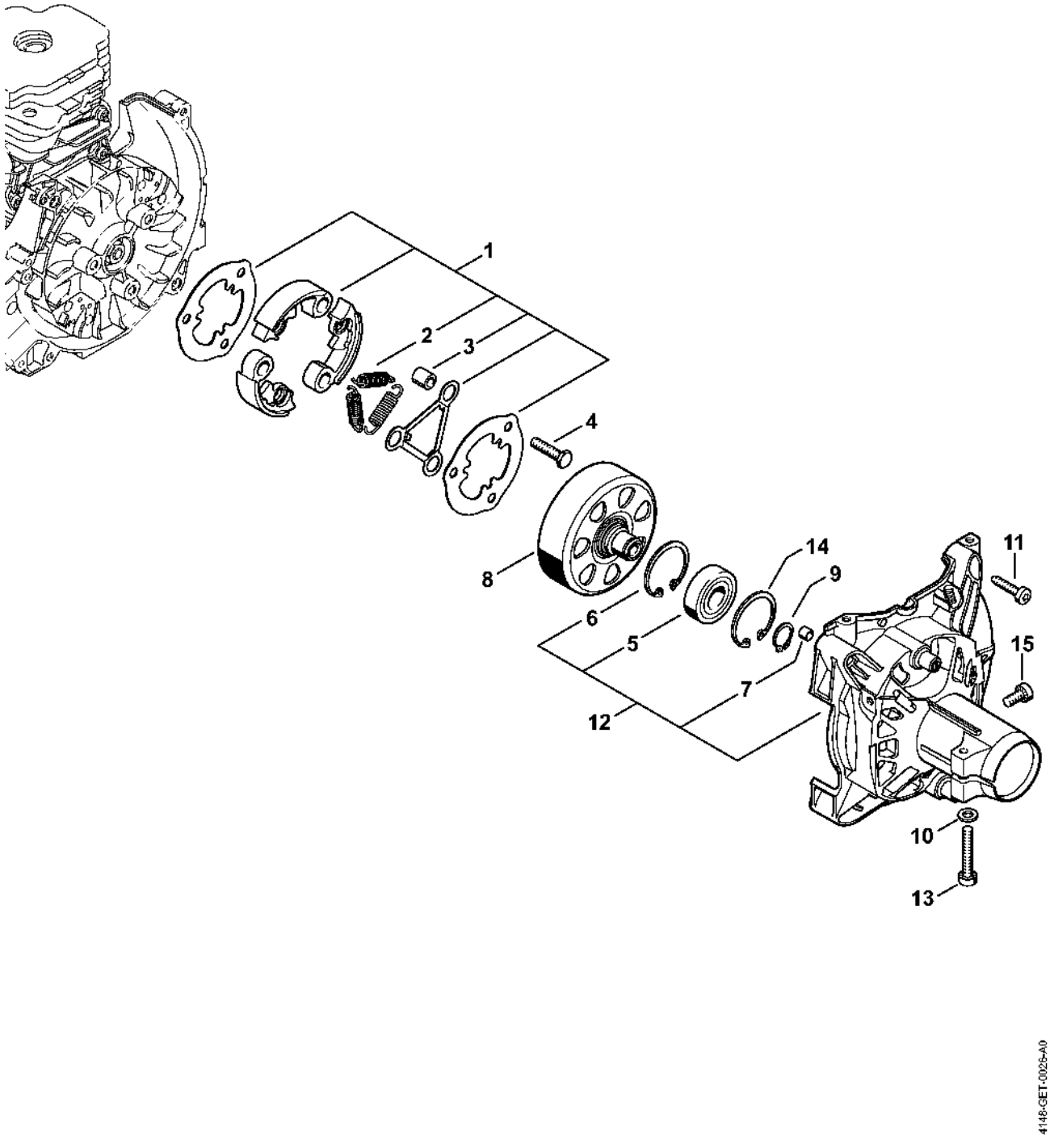

Système AV

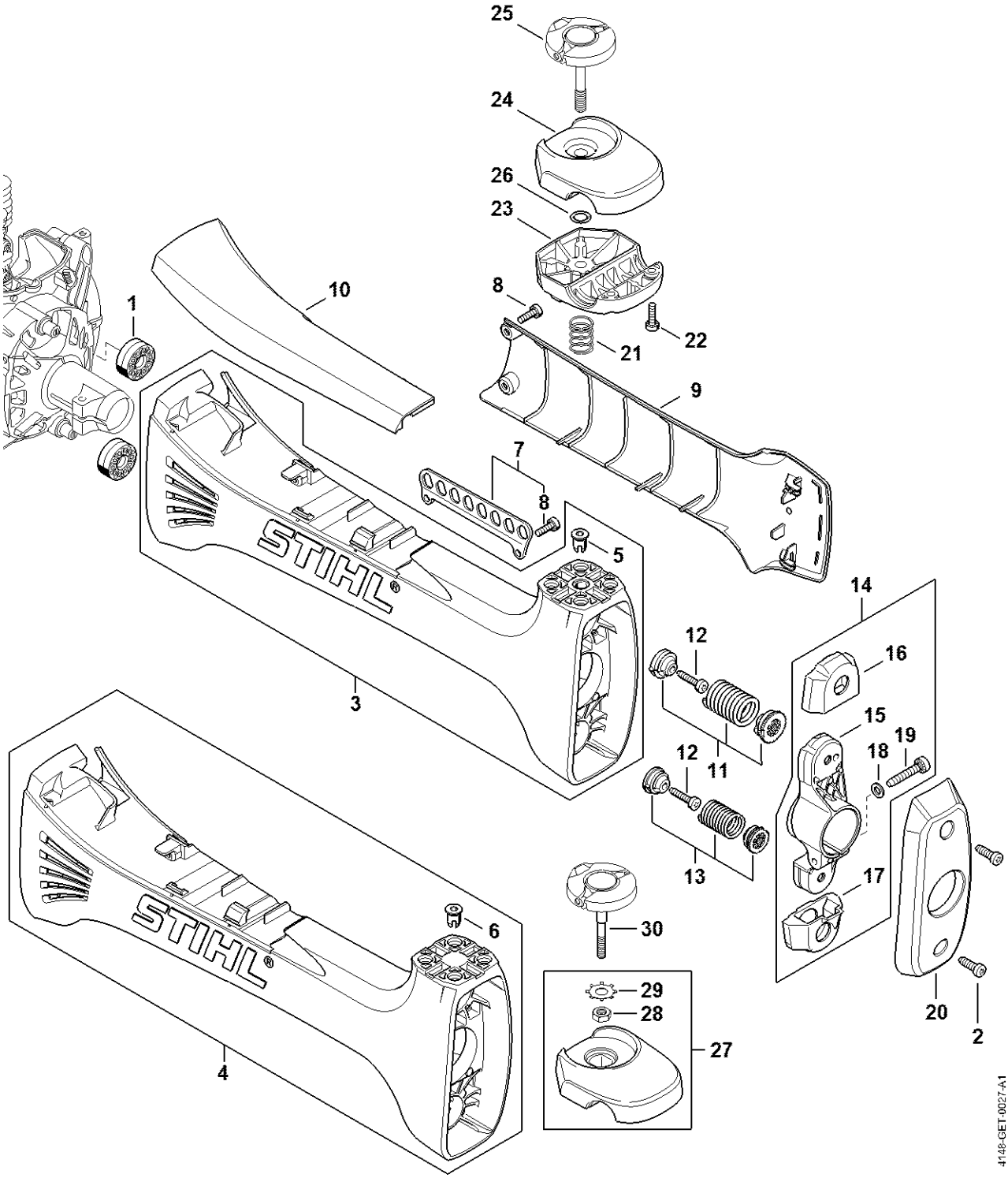

25
24
26
23
8
22
21
10
1
9
7
8
5
14
12
16
3
15
19
18
12
11
13
17
6
30
29
28
27
20
2
4
4148-GET-0027-A1

Tube complet

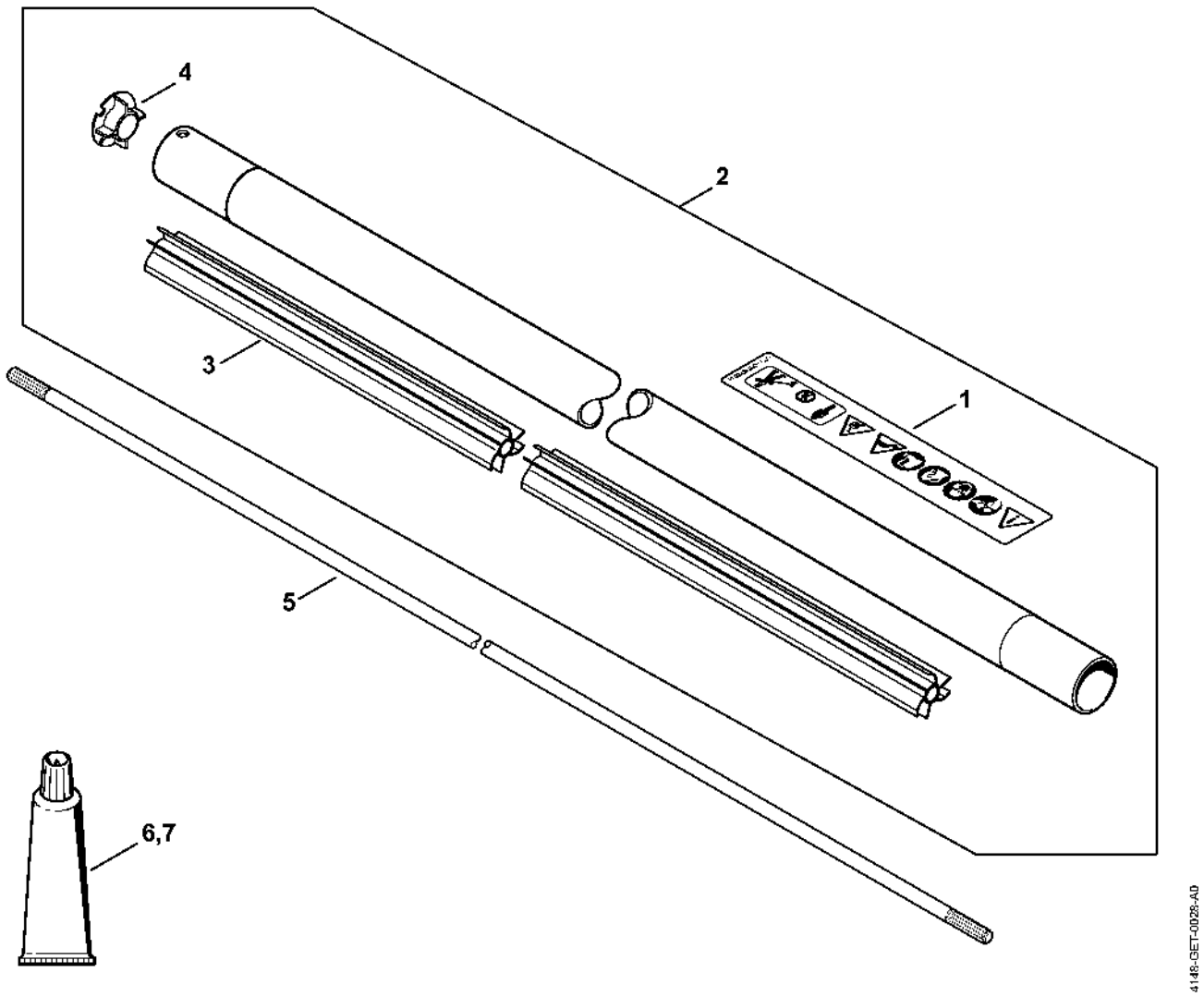

Poignée tubulaire, Poignée de commande

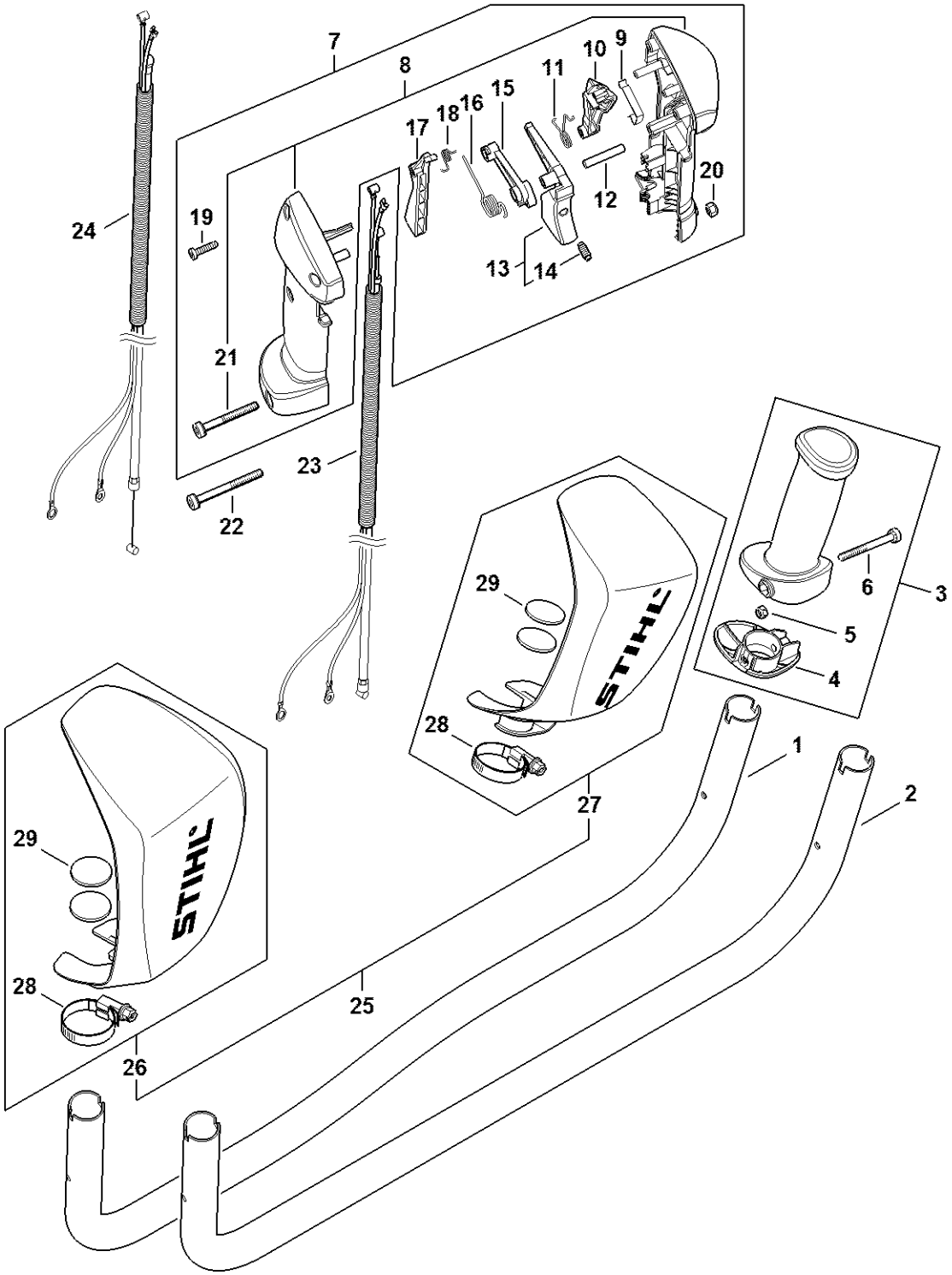

Réducteur

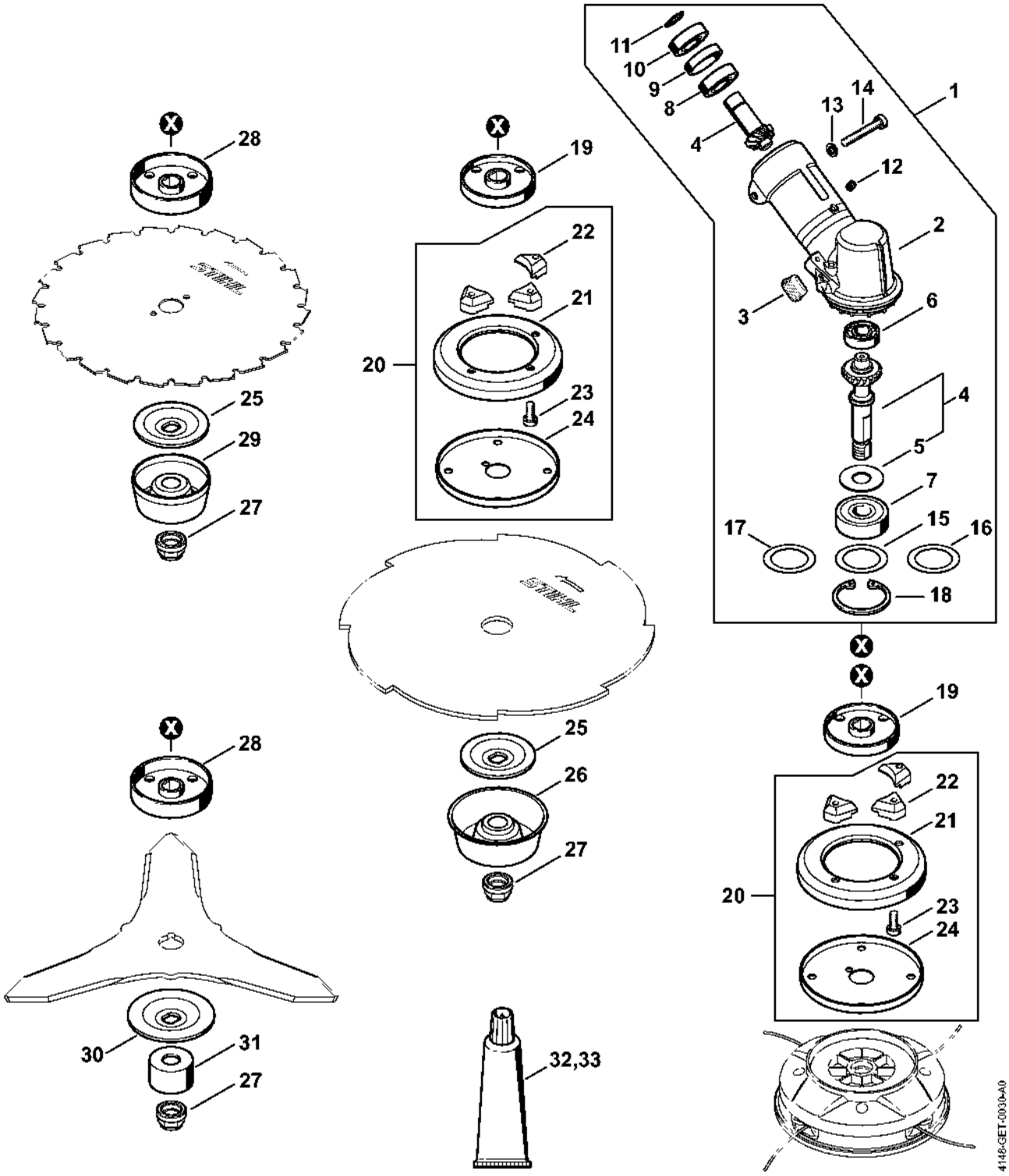
11
10
9
8
4
14
13
1
12
2
3
6
4
5
7
17
15
16
18
19
22
21
20
23
24
25
29
27
28
25
26
27
19
22
21
20
23
24
28
30
31
27
32,33
4148-GET-0030-A0

Capot protecteur

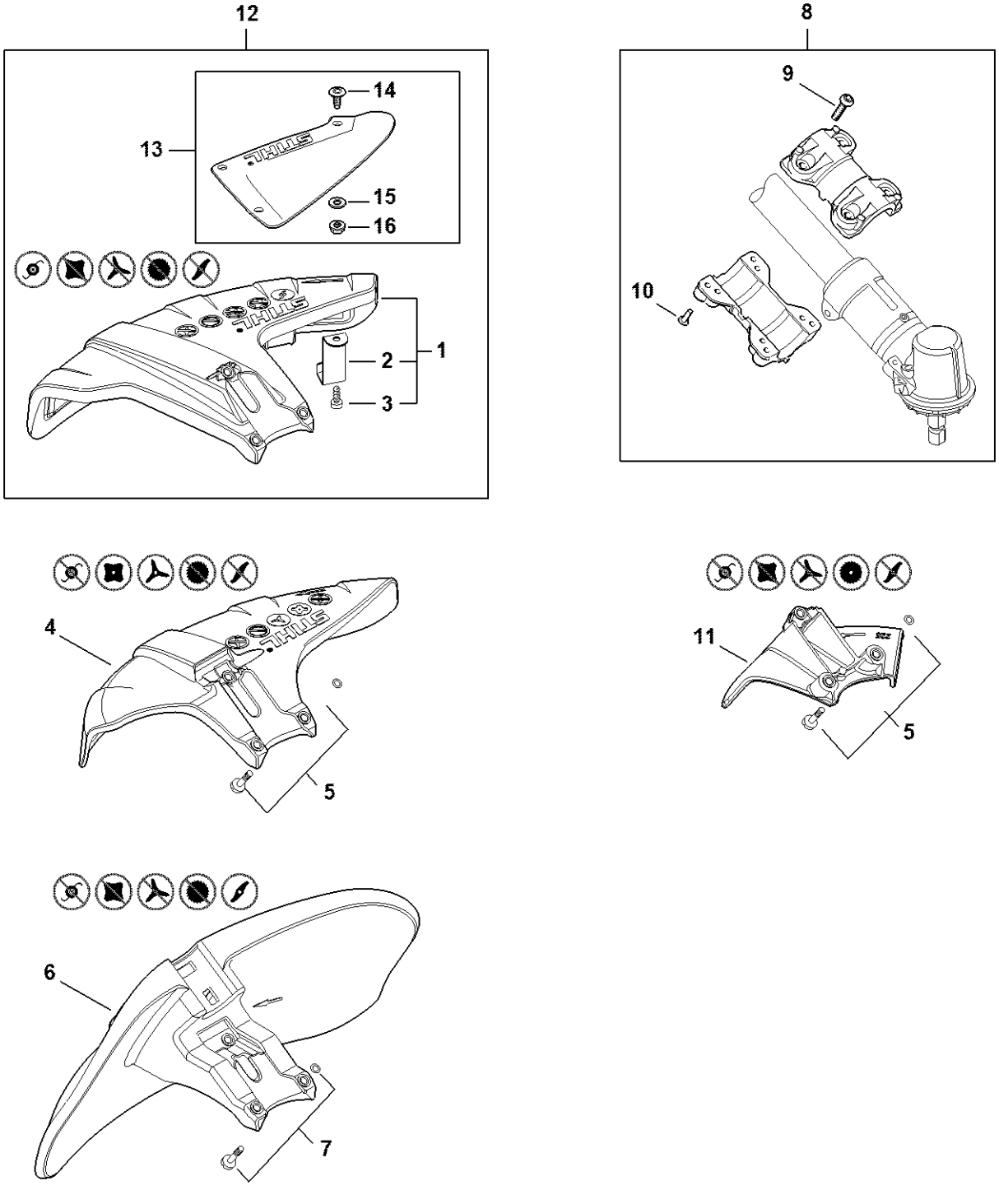

Protecteur de transport

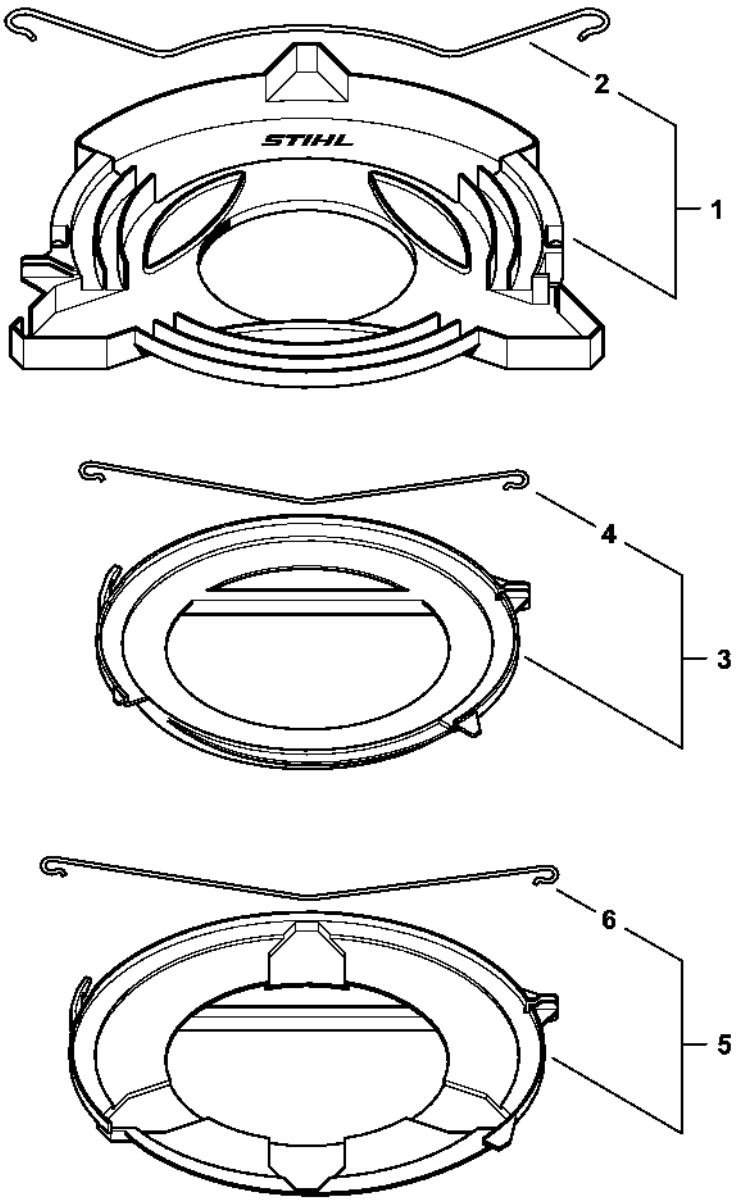

Harnais forestier ADVANCE X-TREEm

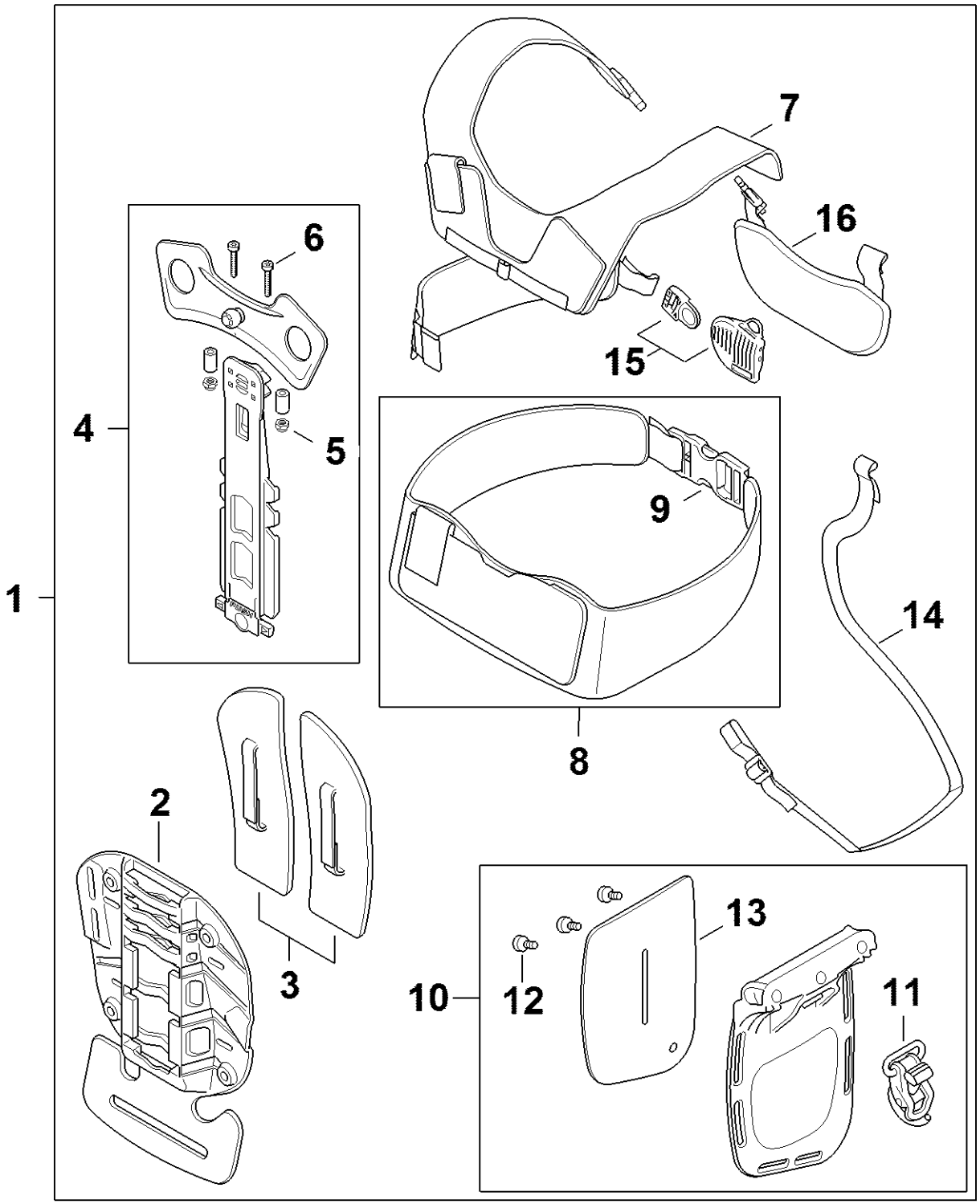

Numéro de machine

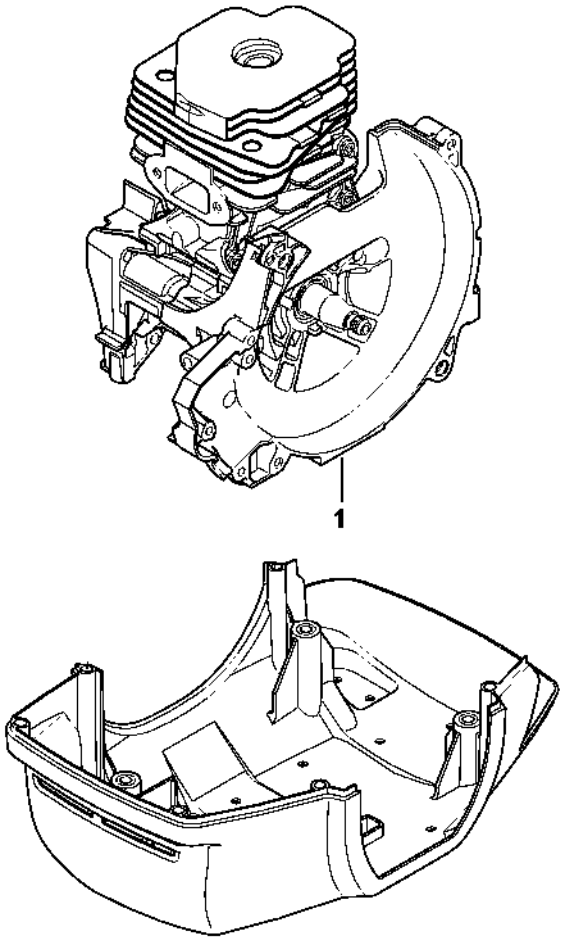

6160ET025 SC