Stihl
FS 500

Rozkres je dokumentace výrobce (© příslušný výrobce) a slouží k identifikaci dílů. Pro výběr dílu se vždy řiďte katalogovým číslem.

Carter, Cylindre

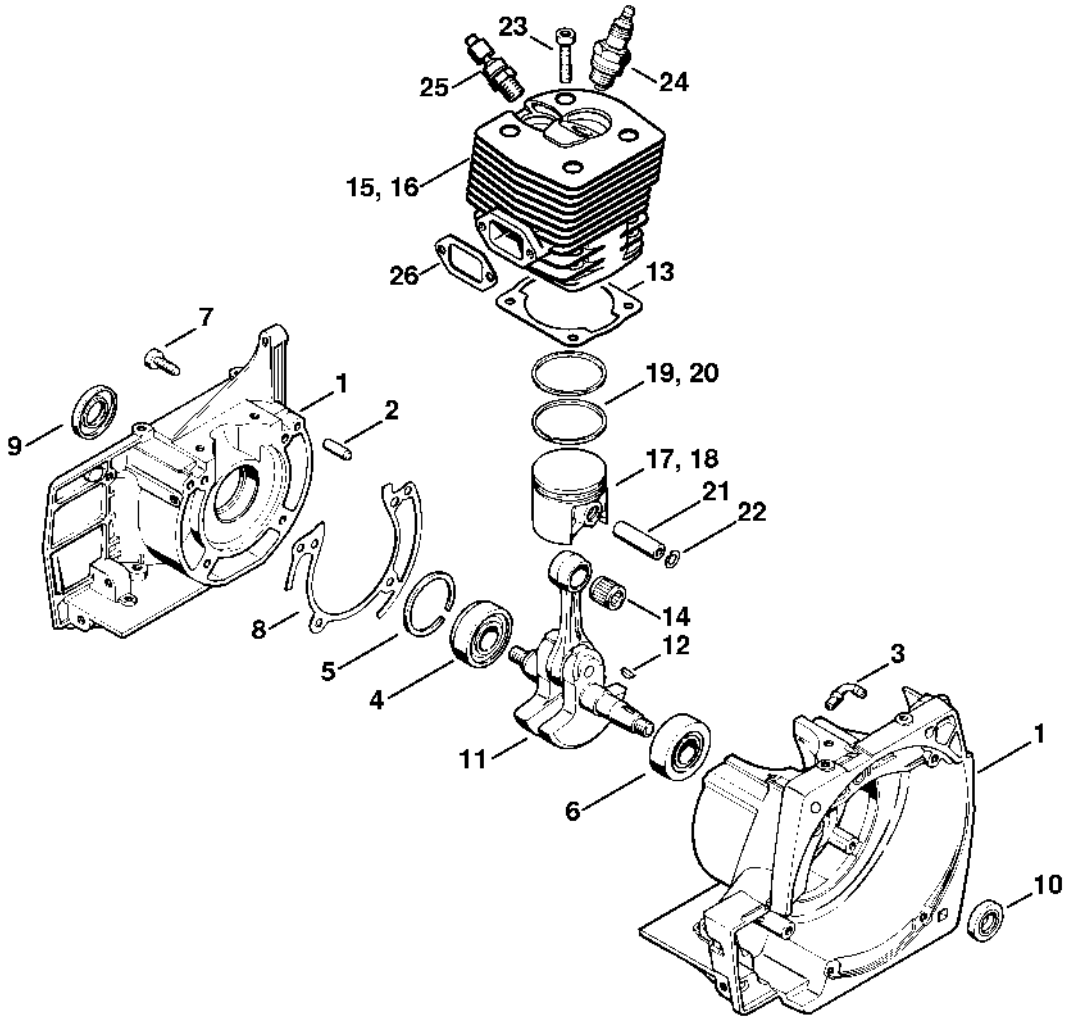

Dispositif de lancement, Silencieux

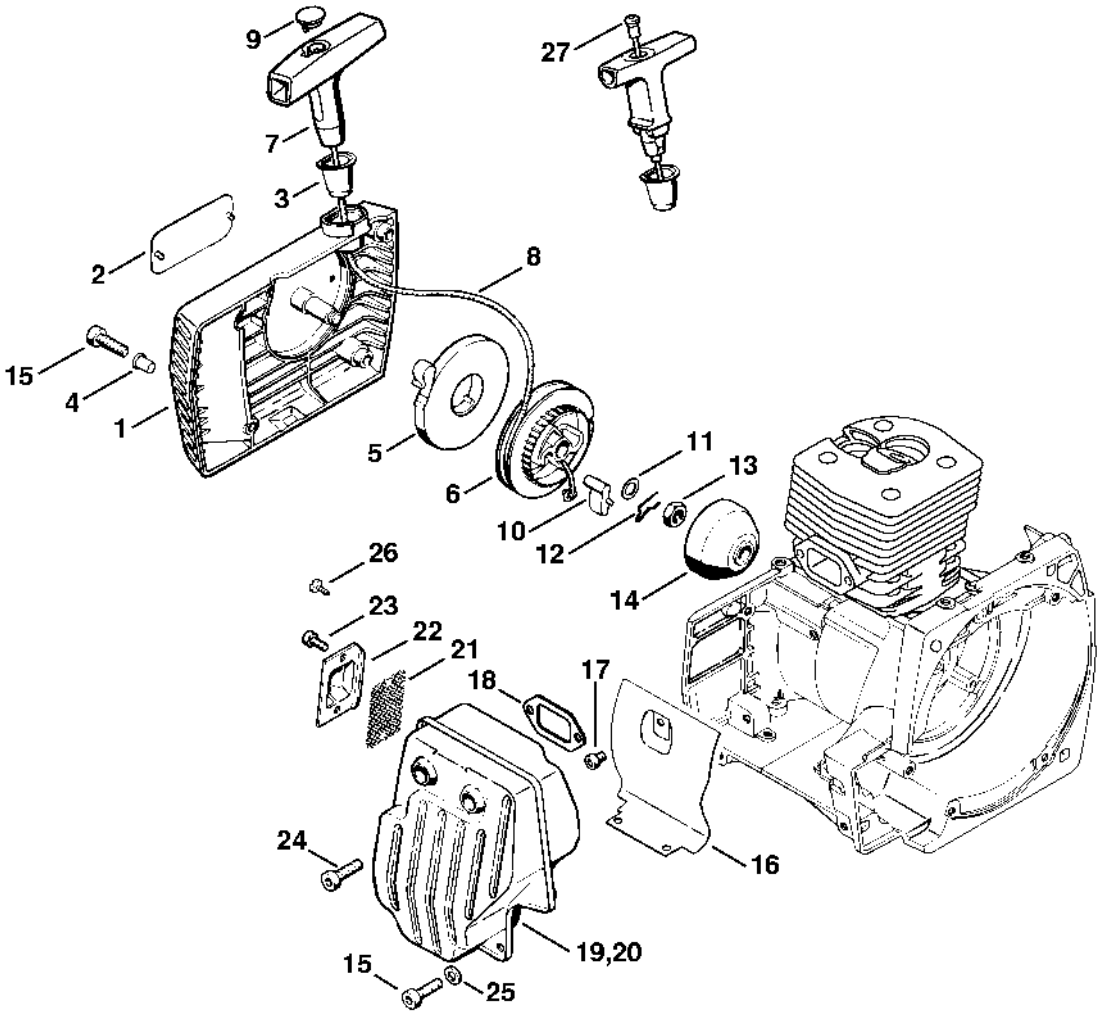

Dispositif d'allumage, Embrayage

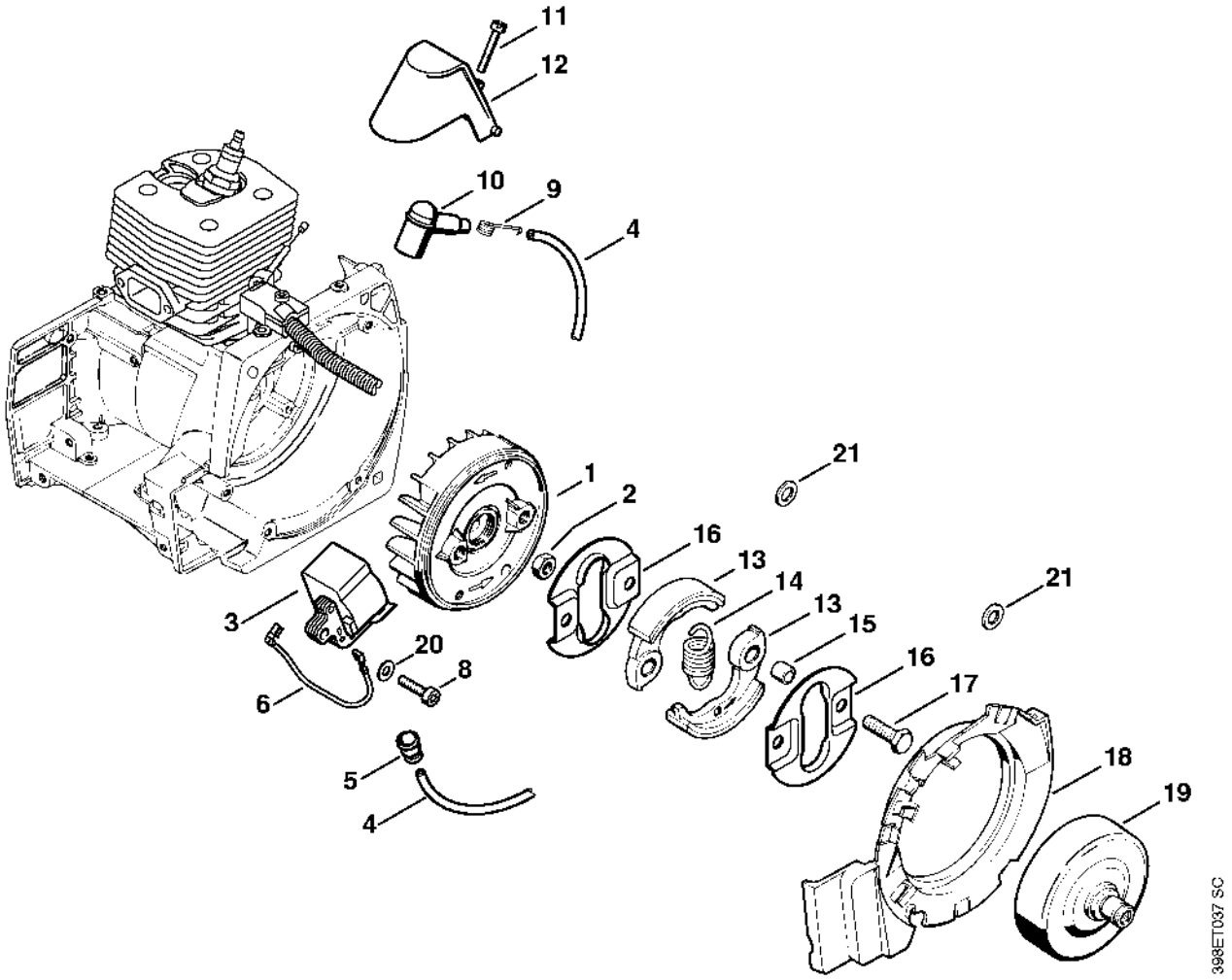

Carter de réservoir

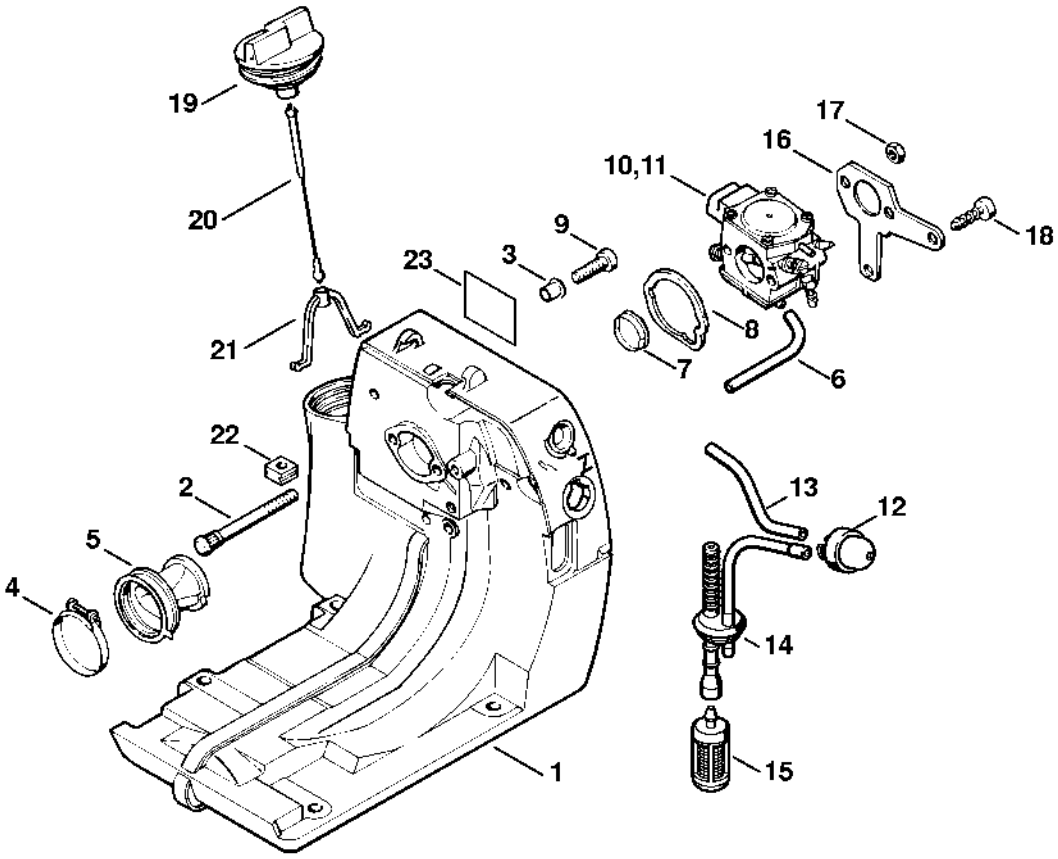

Carburateur HD-31, HD-22

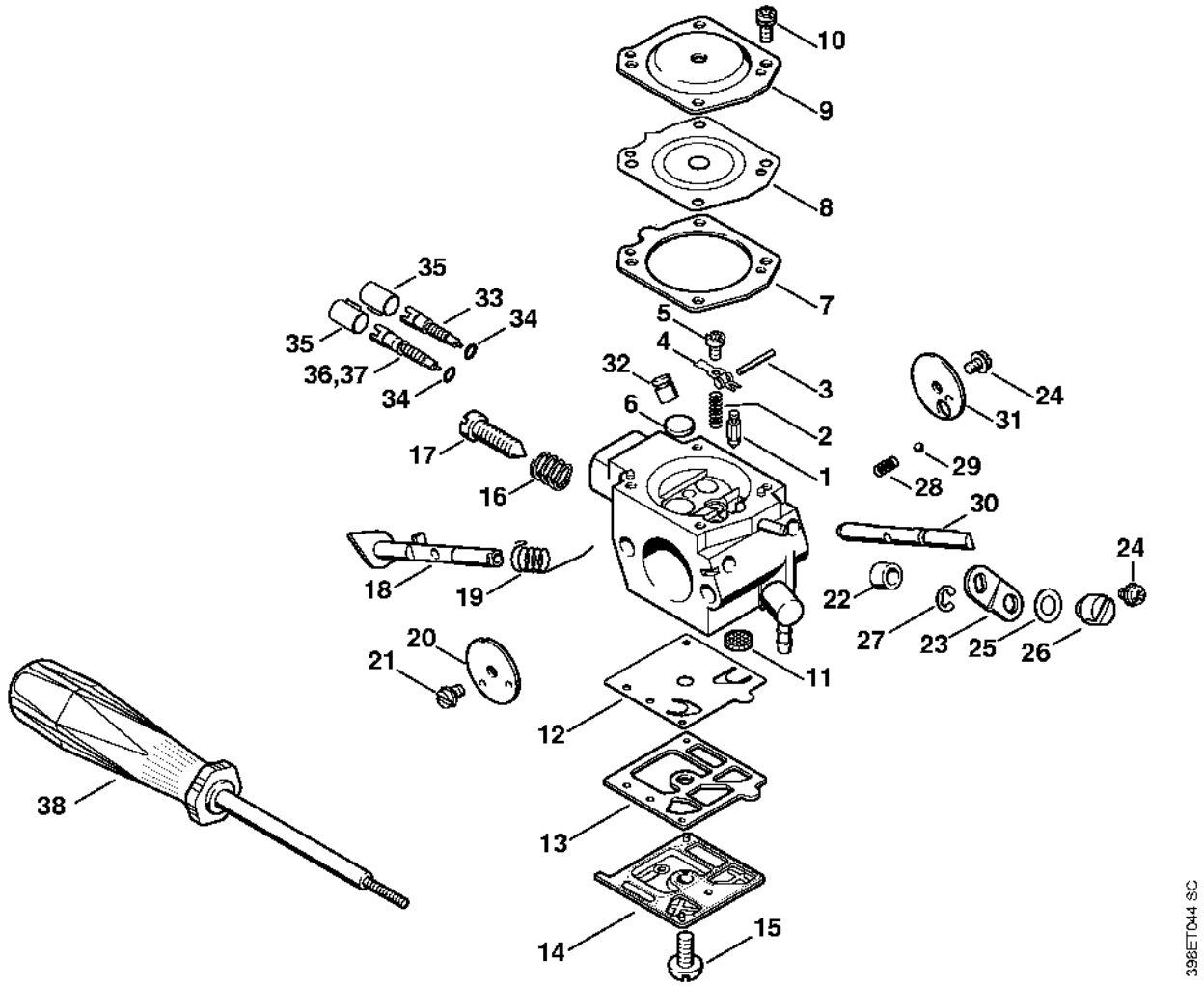

Carburateur HD-23 # 1 57 307 792 (29.2002)

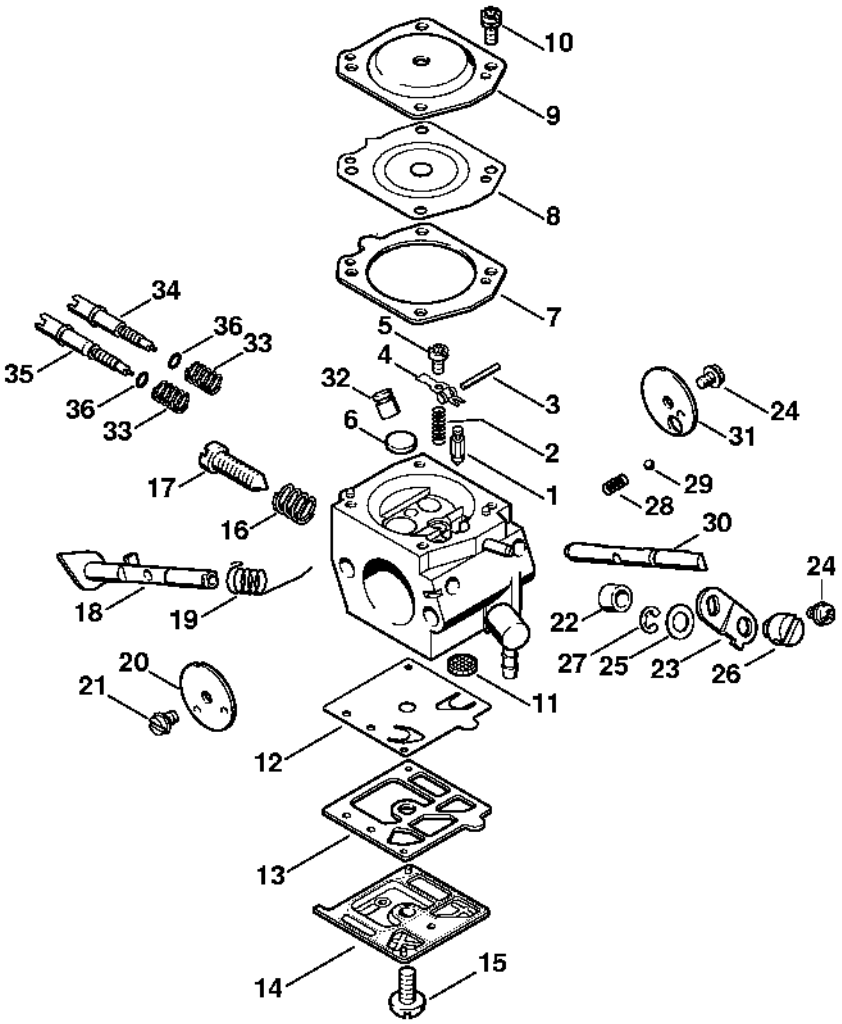

Filtre à air, Capot

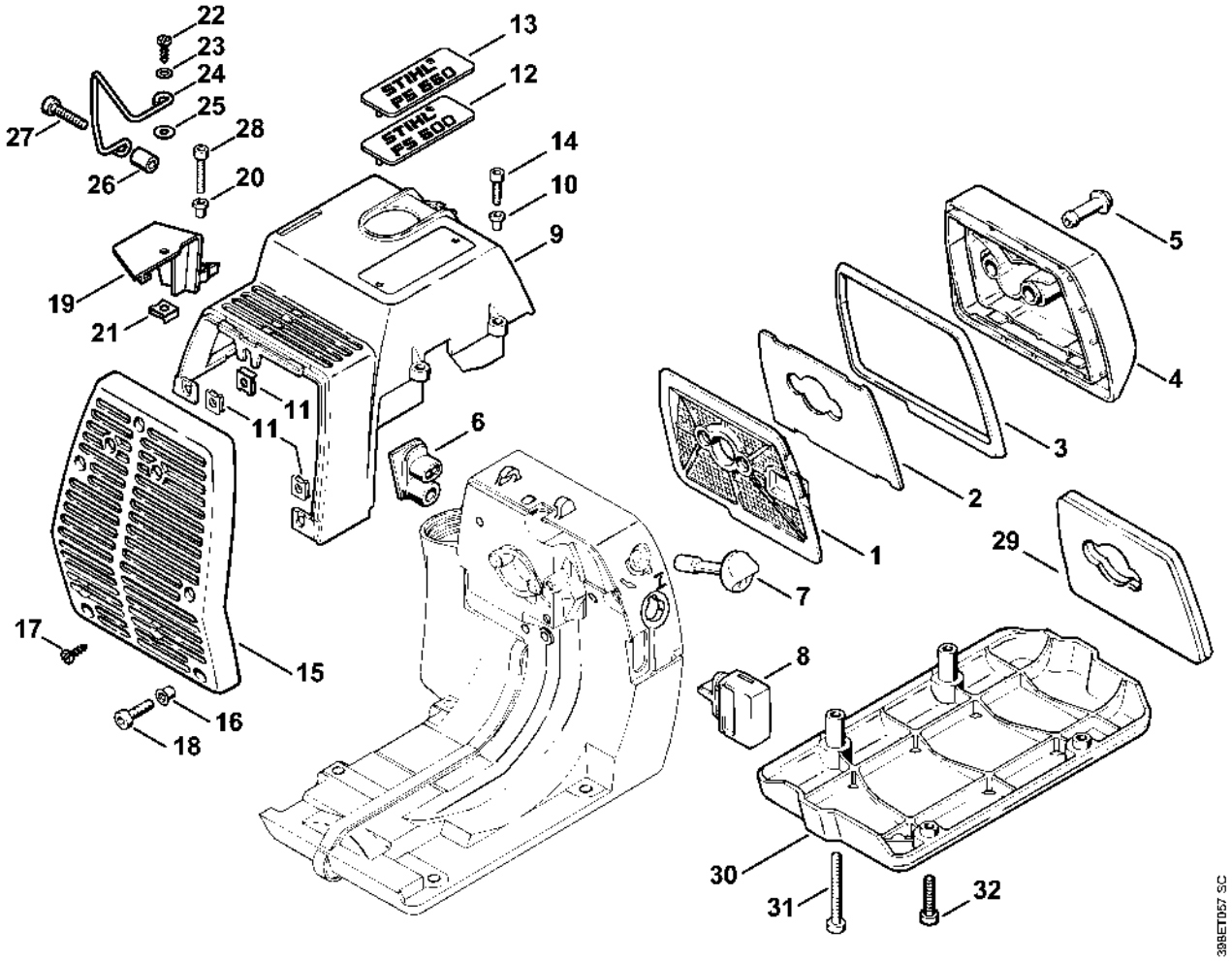

Carter d'accouplement, Système AV

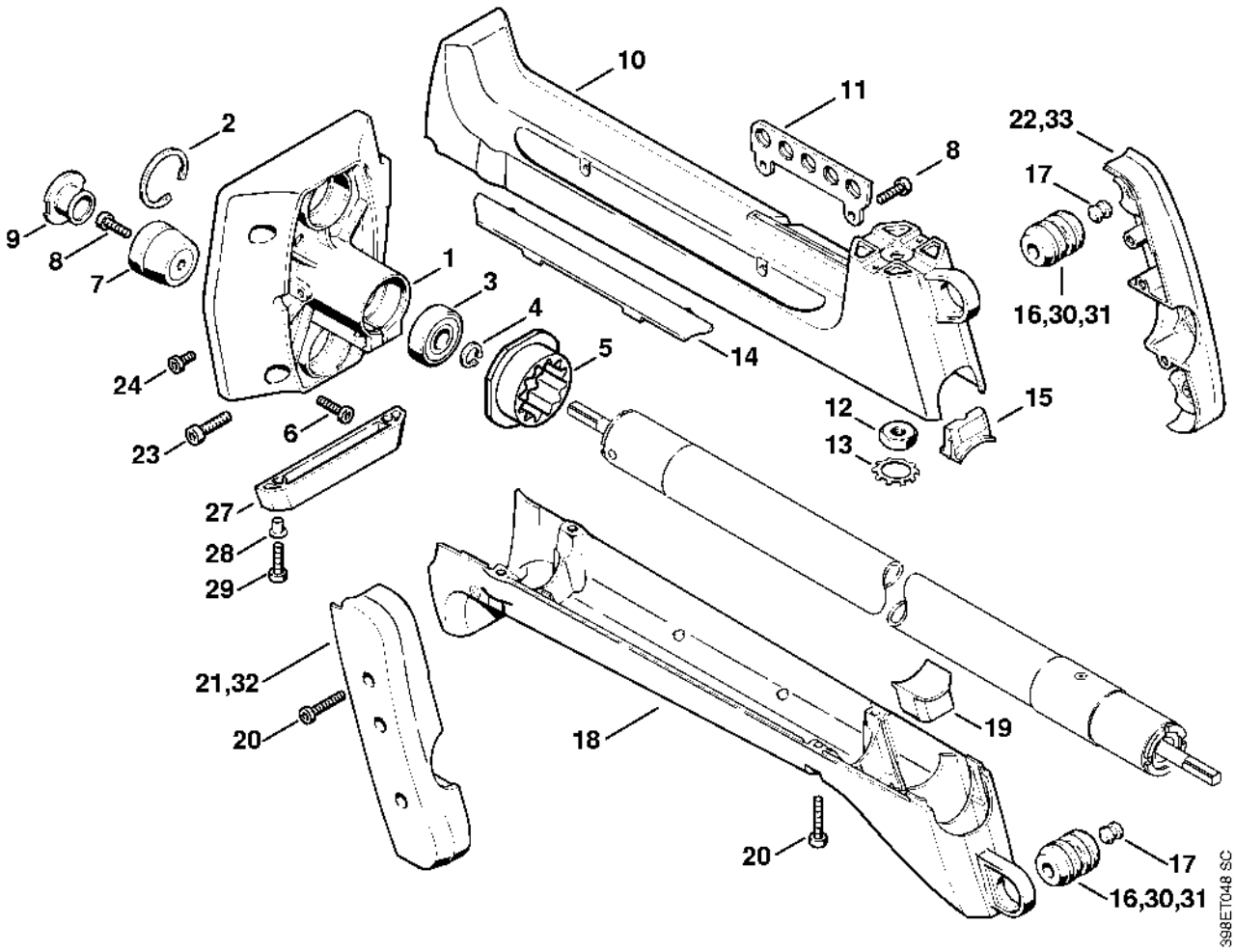

Tube complet

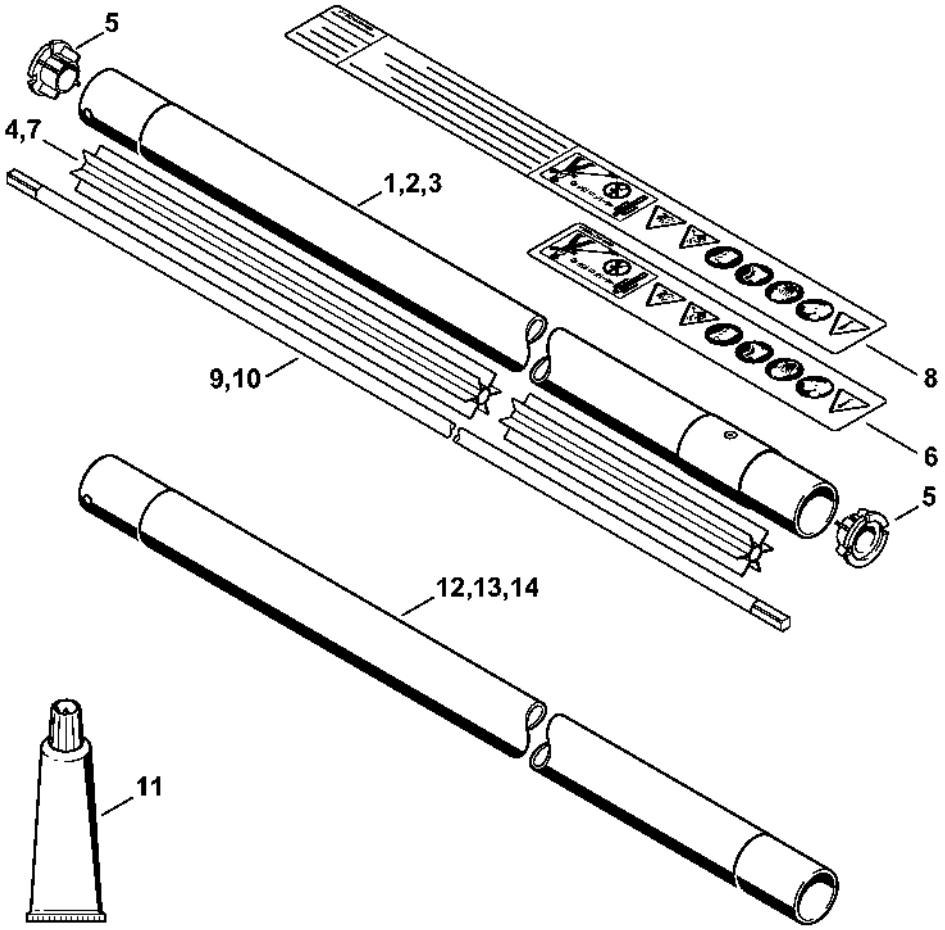

Poignée tubulaire, Poignée de commande

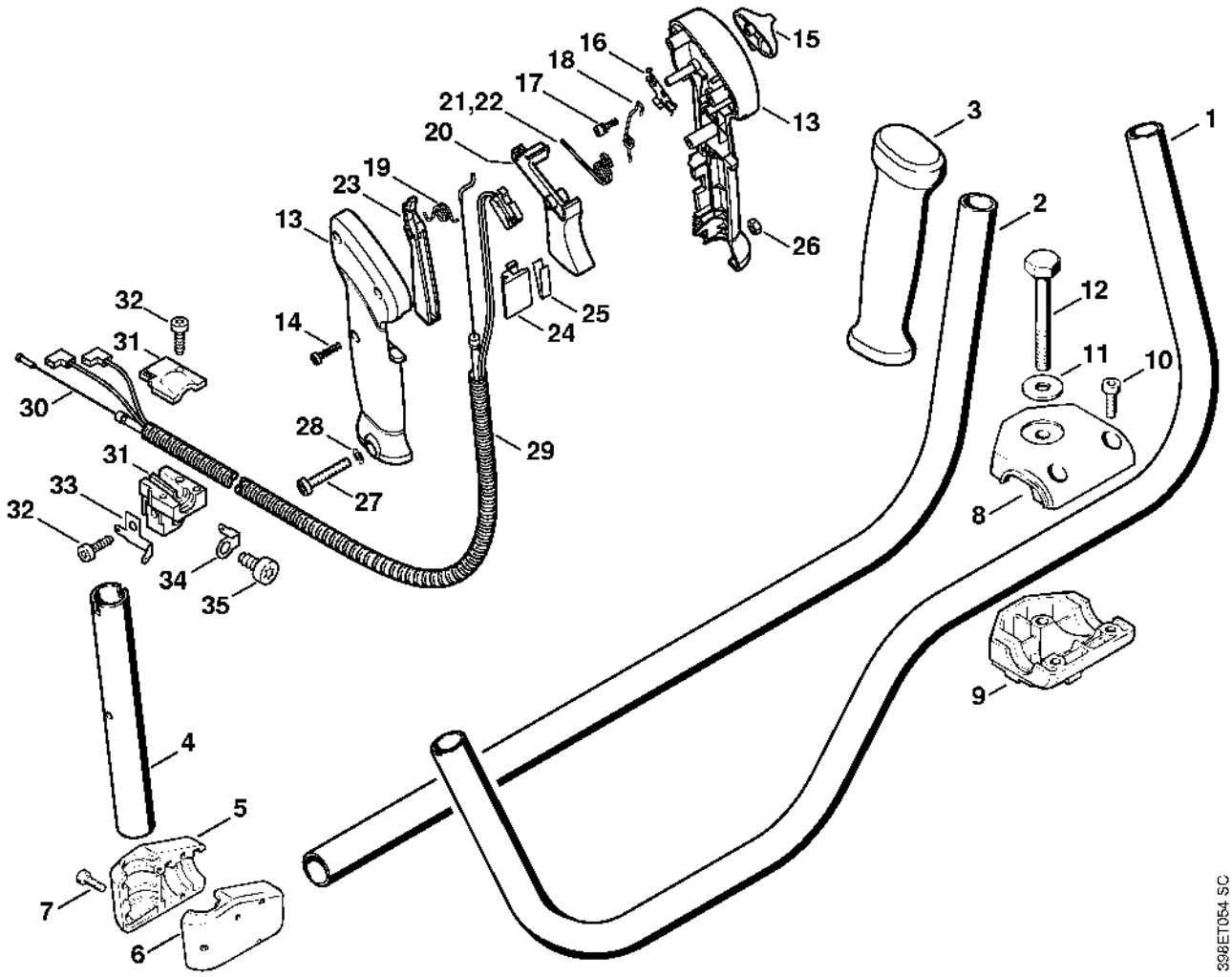

Poignée de commande # 1 57 307 792 (29.2002)

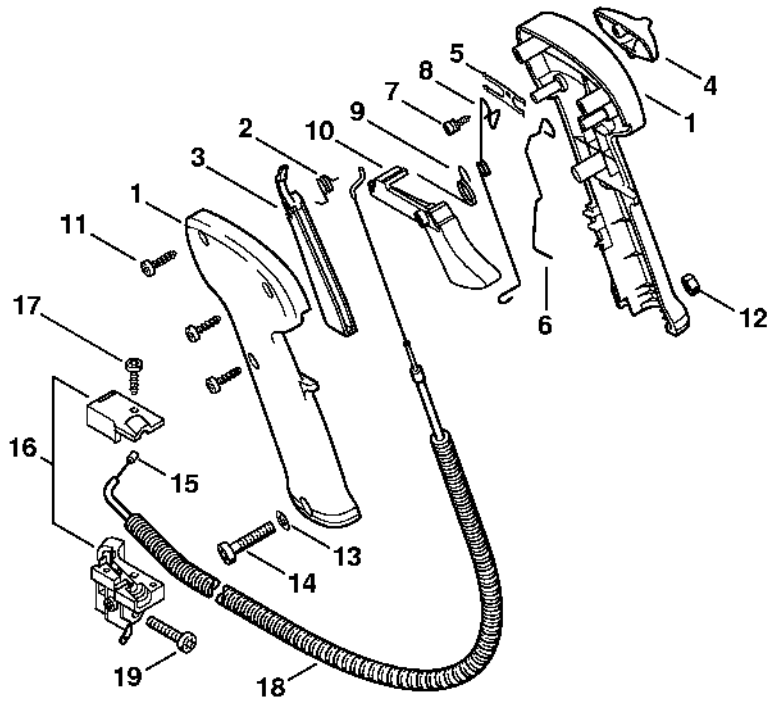

398ET041 GM

Réducteur

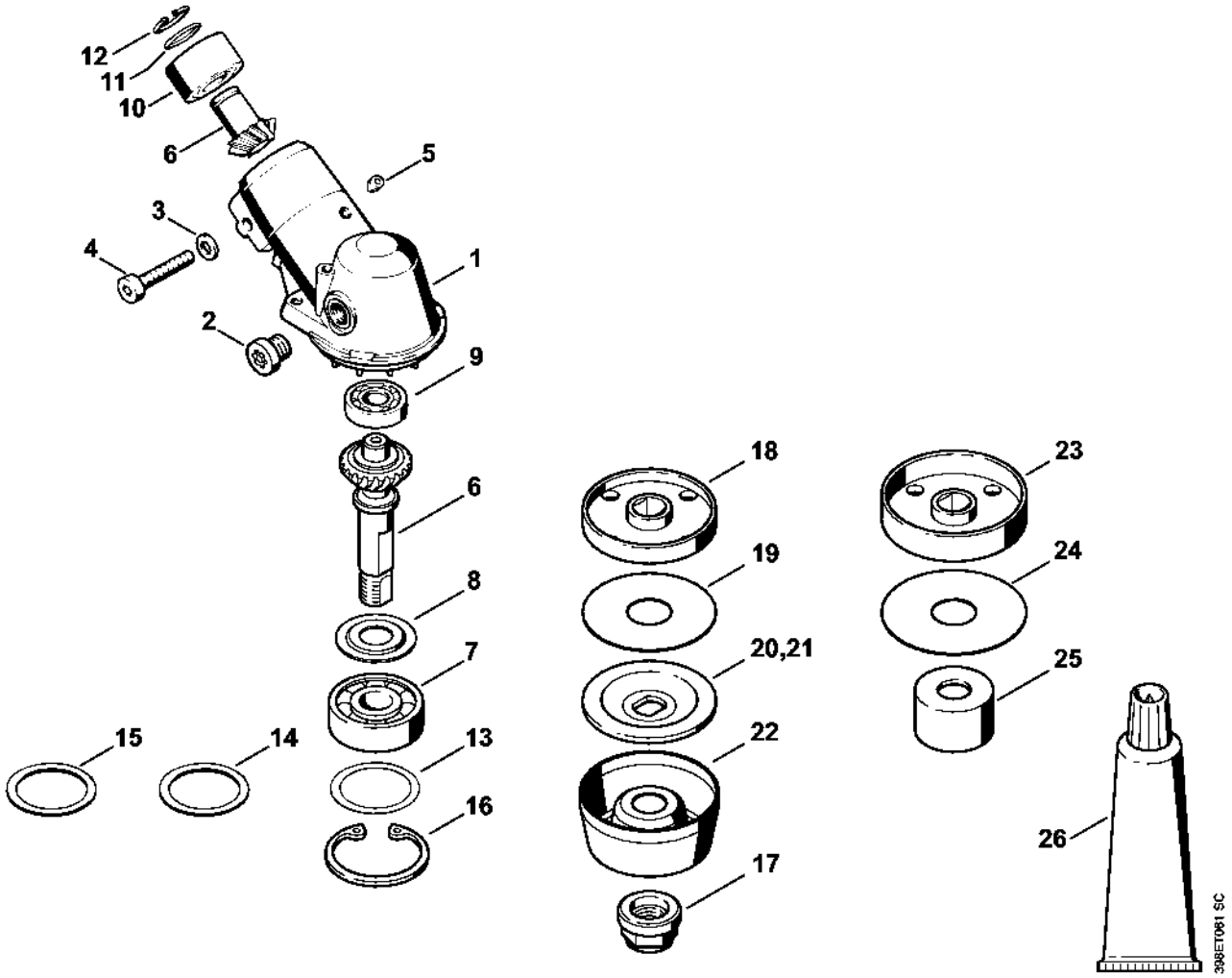
12
11
10
6
5
3
4
1
2
9
6
8
7
15
14
13
16
18
19
20,21
22
17
23
24
25
26
398ET061 SC

Réducteur (29.2002), # 1 48 729 574 (02.2001)

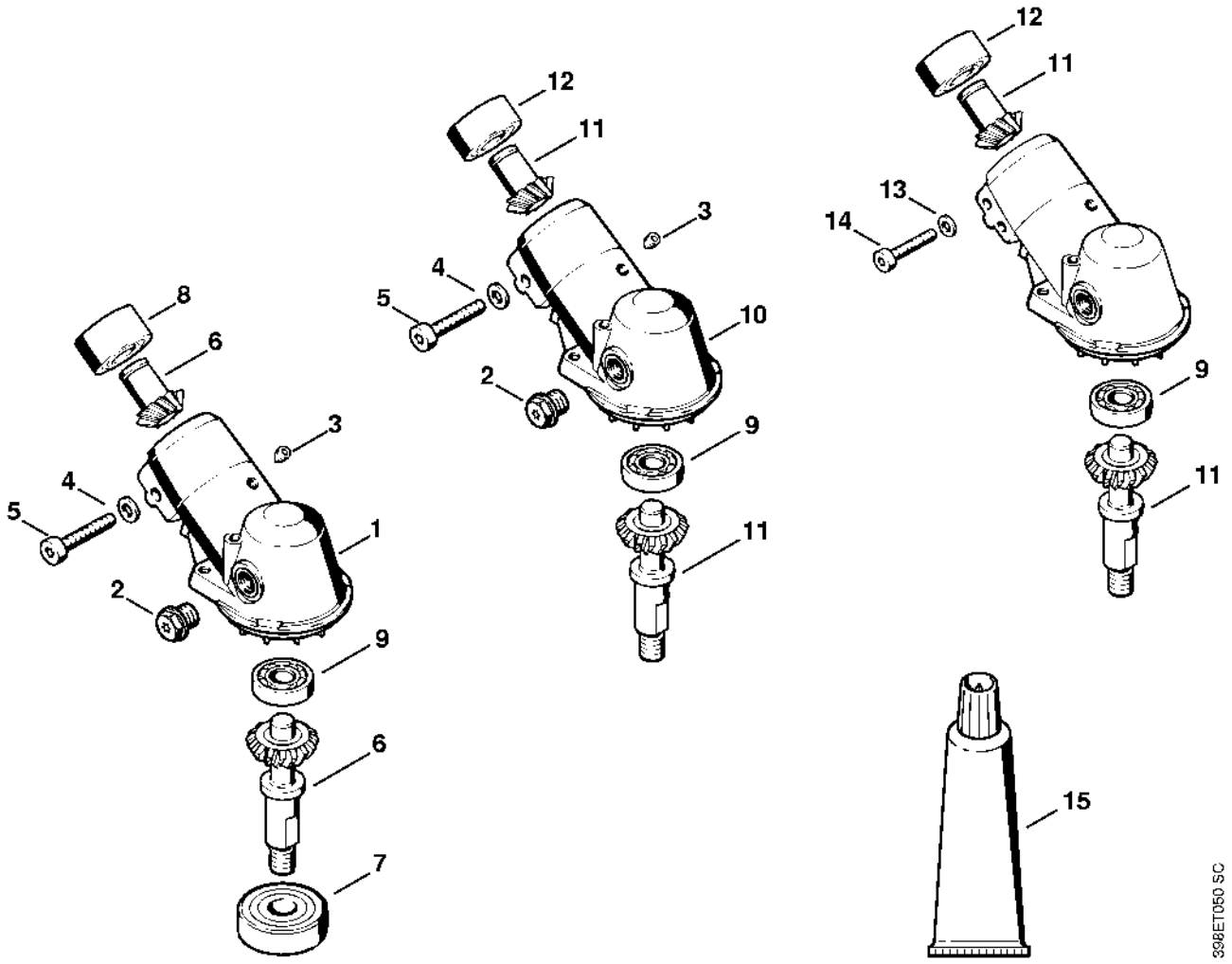

Capot protecteur

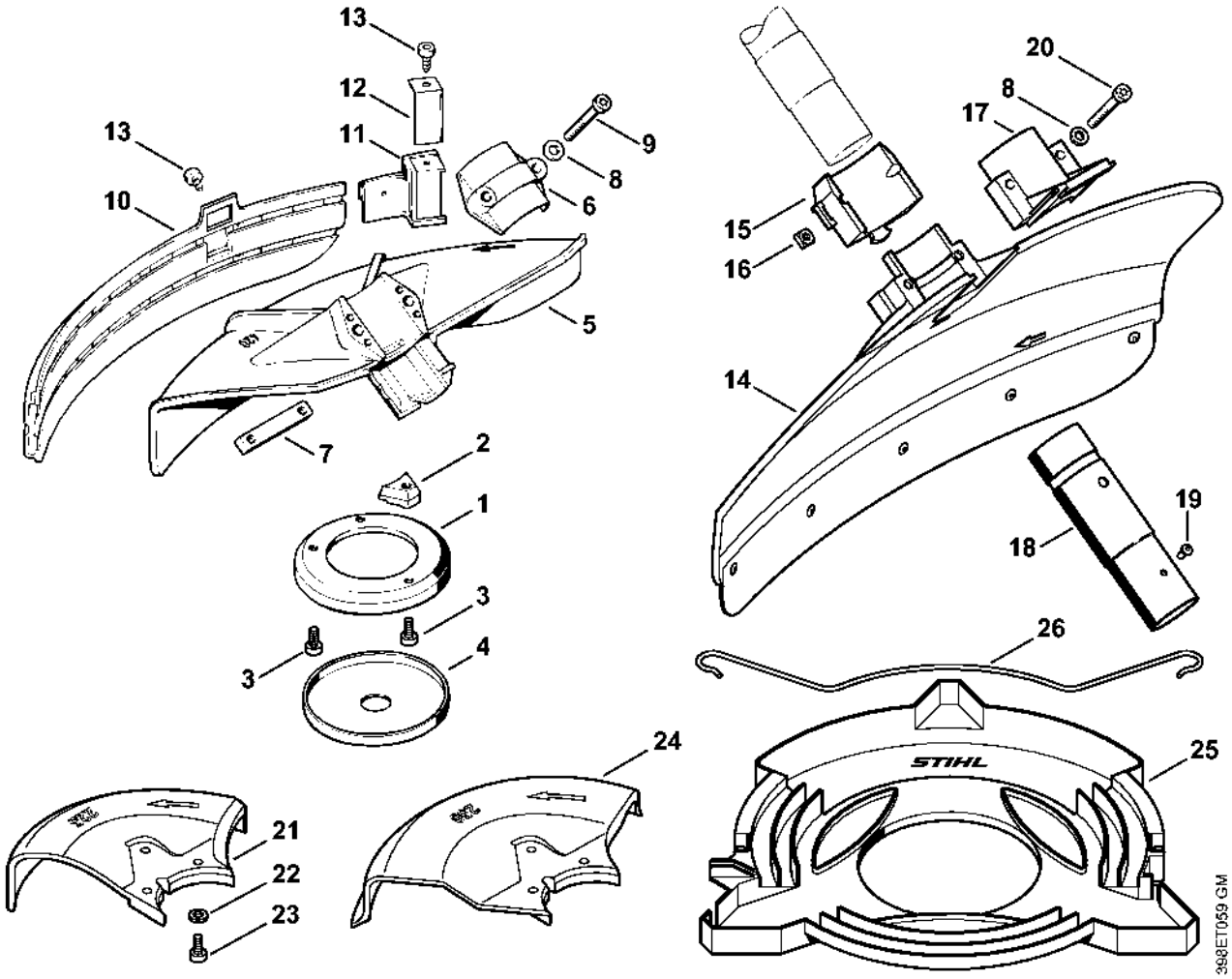

Capot protecteur (34.1999), (33.1998)

