Stihl
FS 48

Rozkres je dokumentace výrobce (© příslušný výrobce) a slouží k identifikaci dílů. Pro výběr dílu se vždy řiďte katalogovým číslem.

Carter, Cylindre

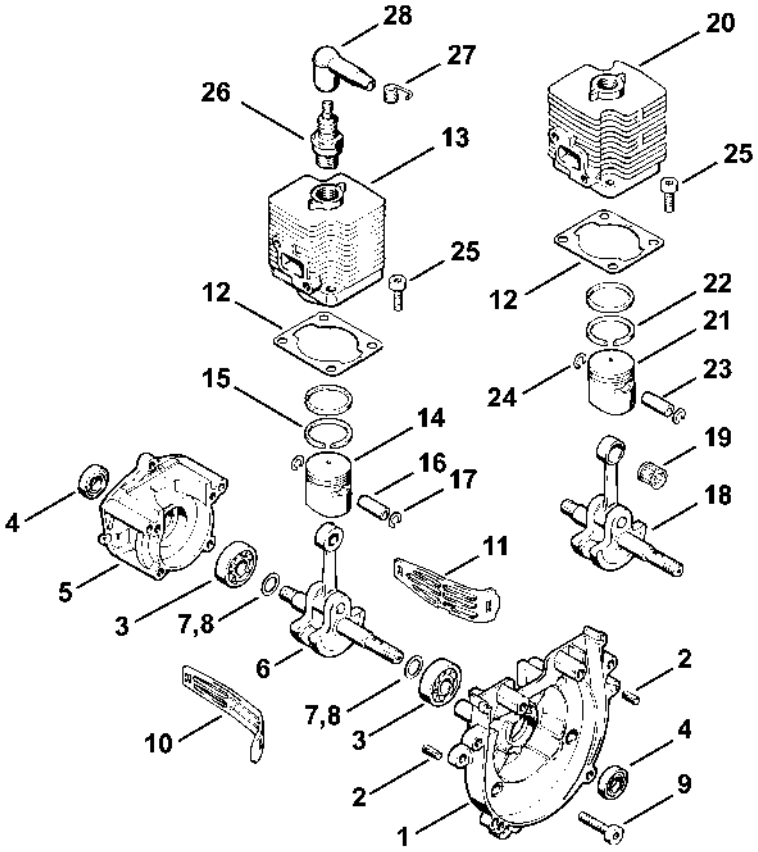

302ET001 LA

Dispositif de lancement, Silencieux

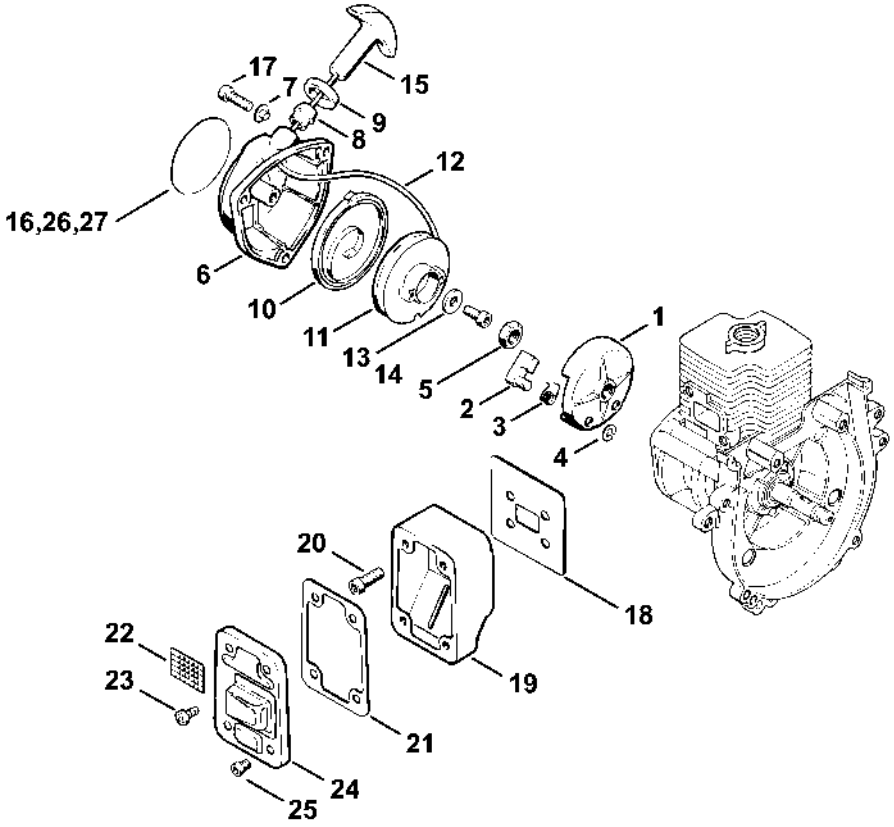

302ET002 LA

Dispositif d'allumage, Embrayage

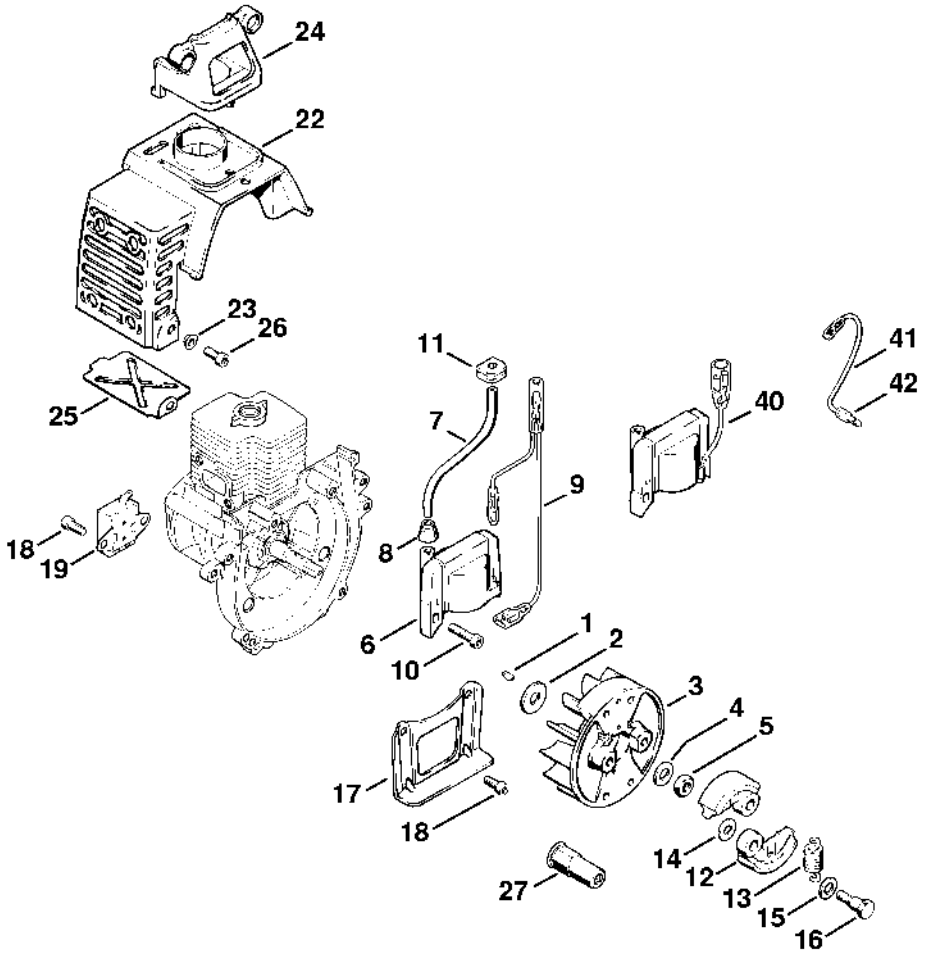

Filtre à air, Réservoir d'essence

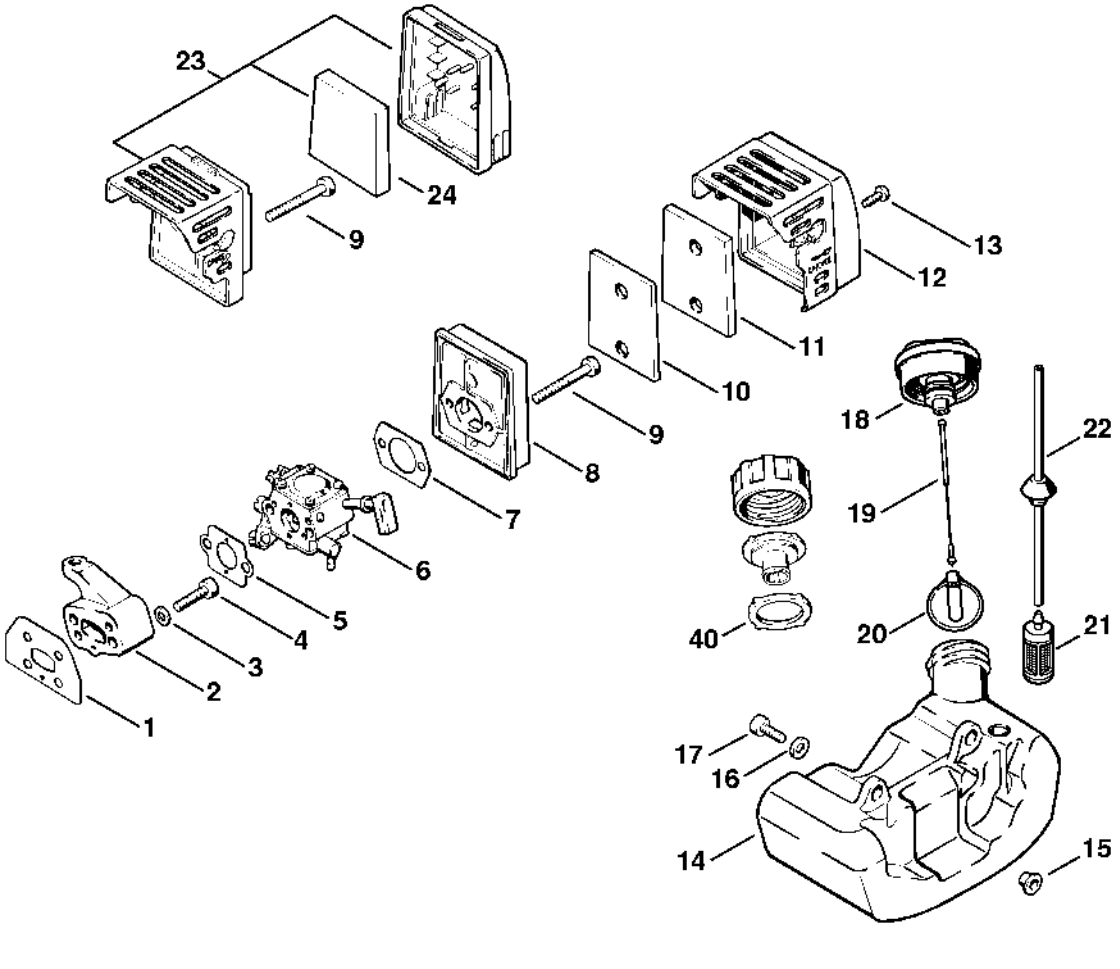

Carburateur

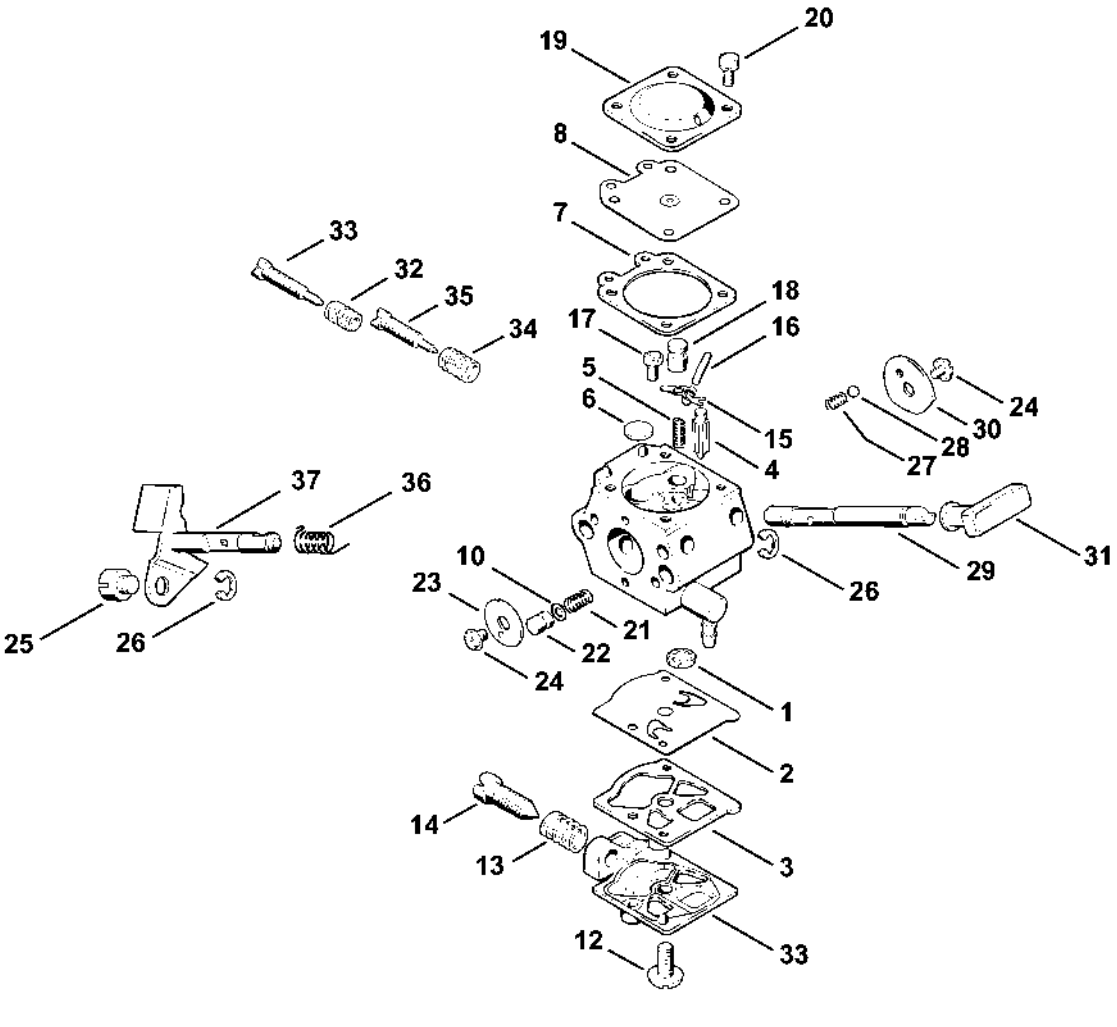

Carter de ventilateur

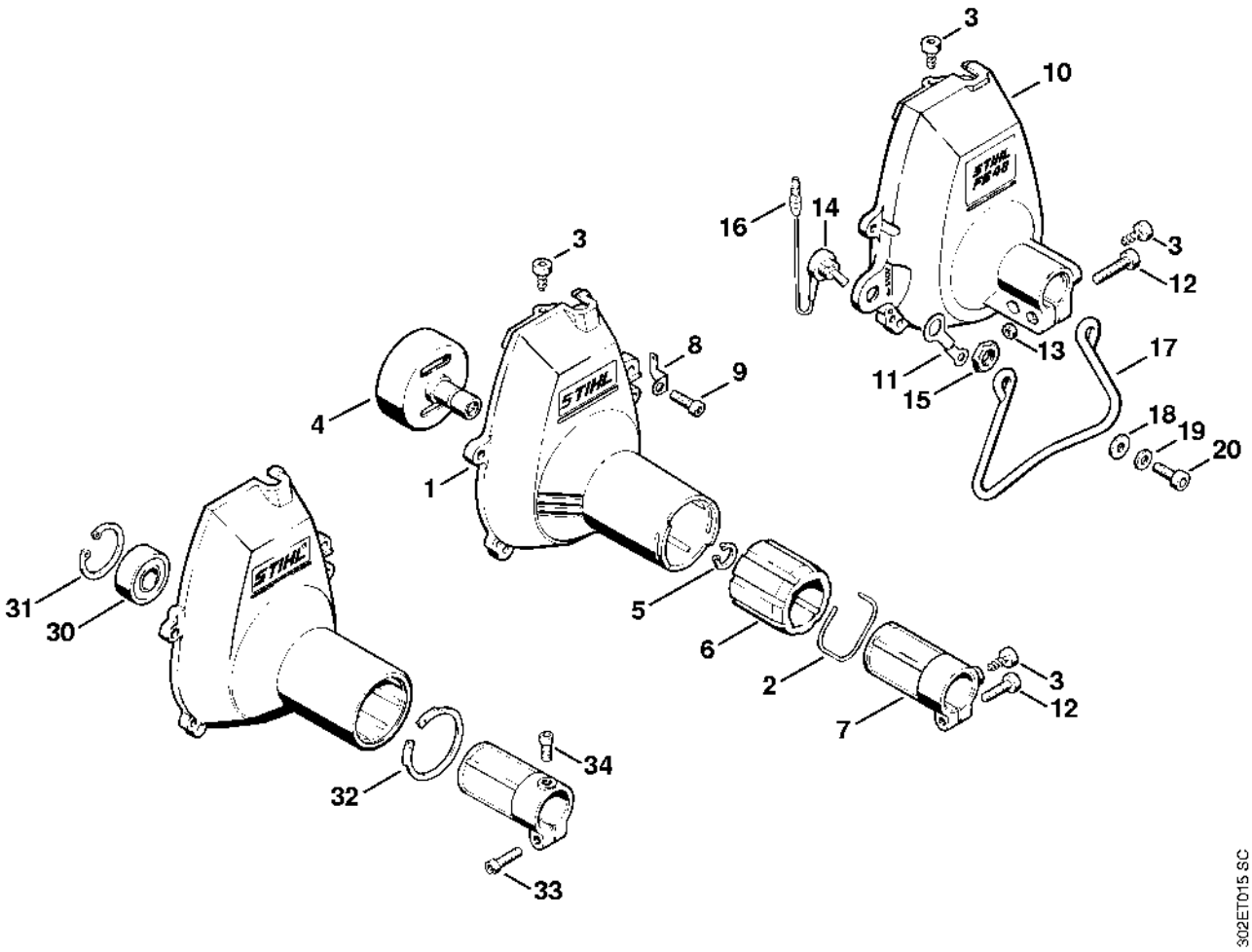

Tube complet, Poignée en arc

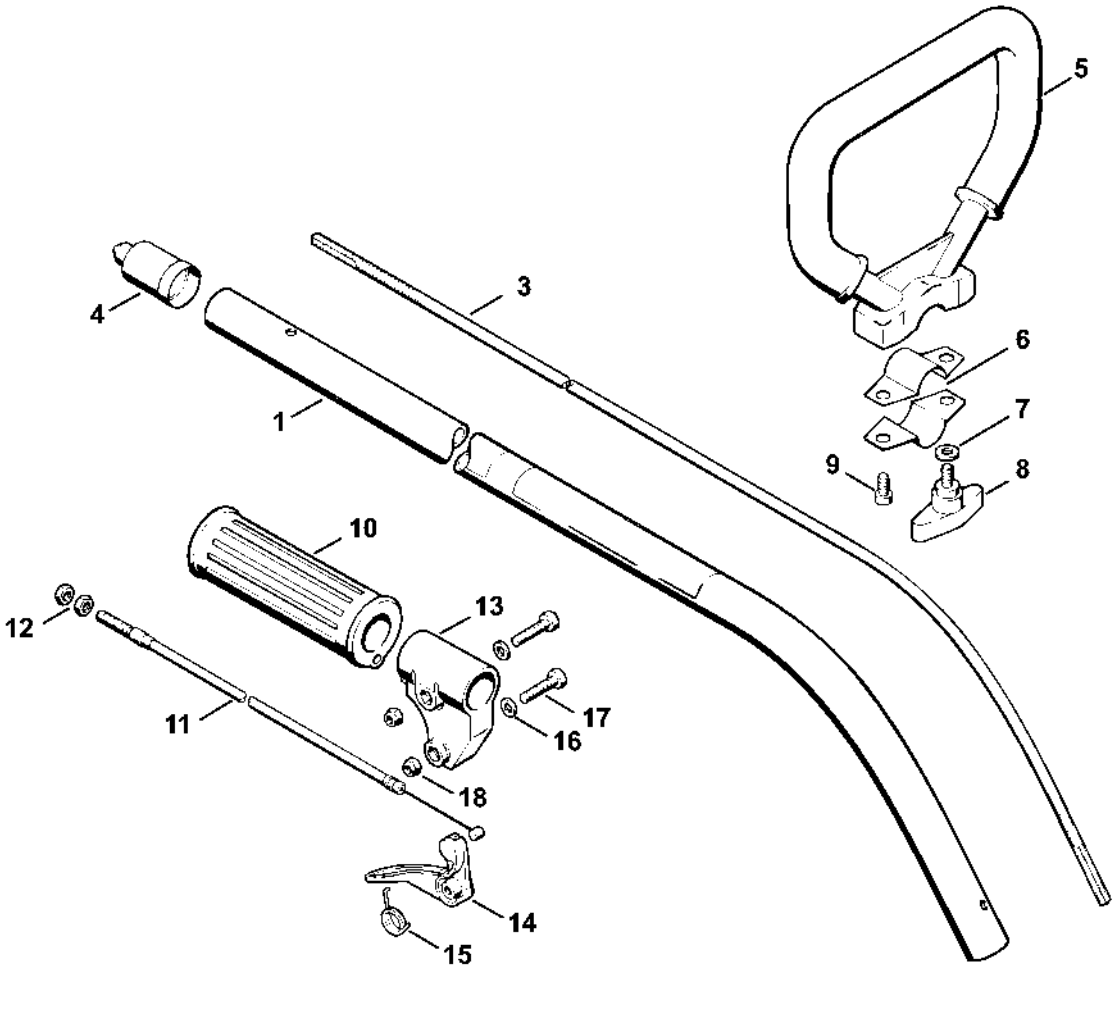

Carter de logement

