Stihl
FS 450

Rozkres je dokumentace výrobce (© příslušný výrobce) a slouží k identifikaci dílů. Pro výběr dílu se vždy řiďte katalogovým číslem.

Carter, Cylindre

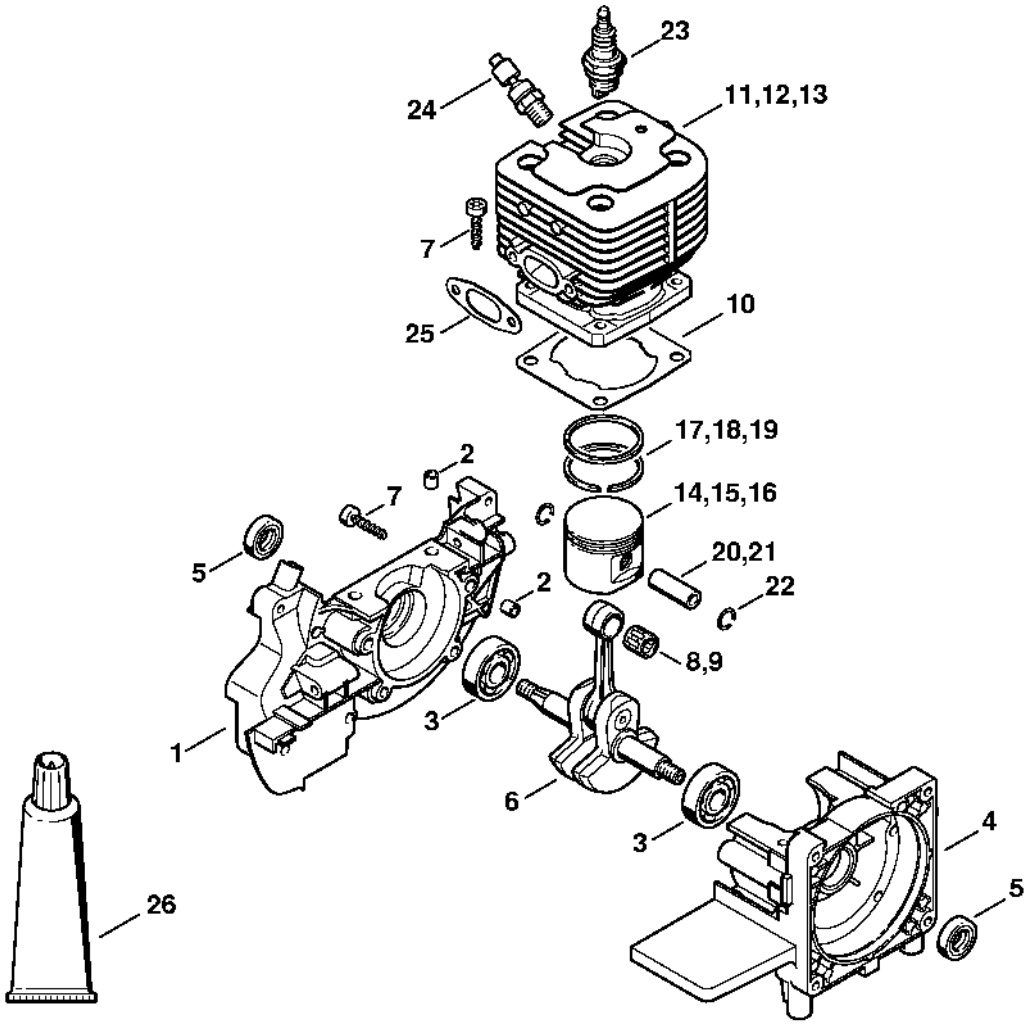

Dispositif de lancement

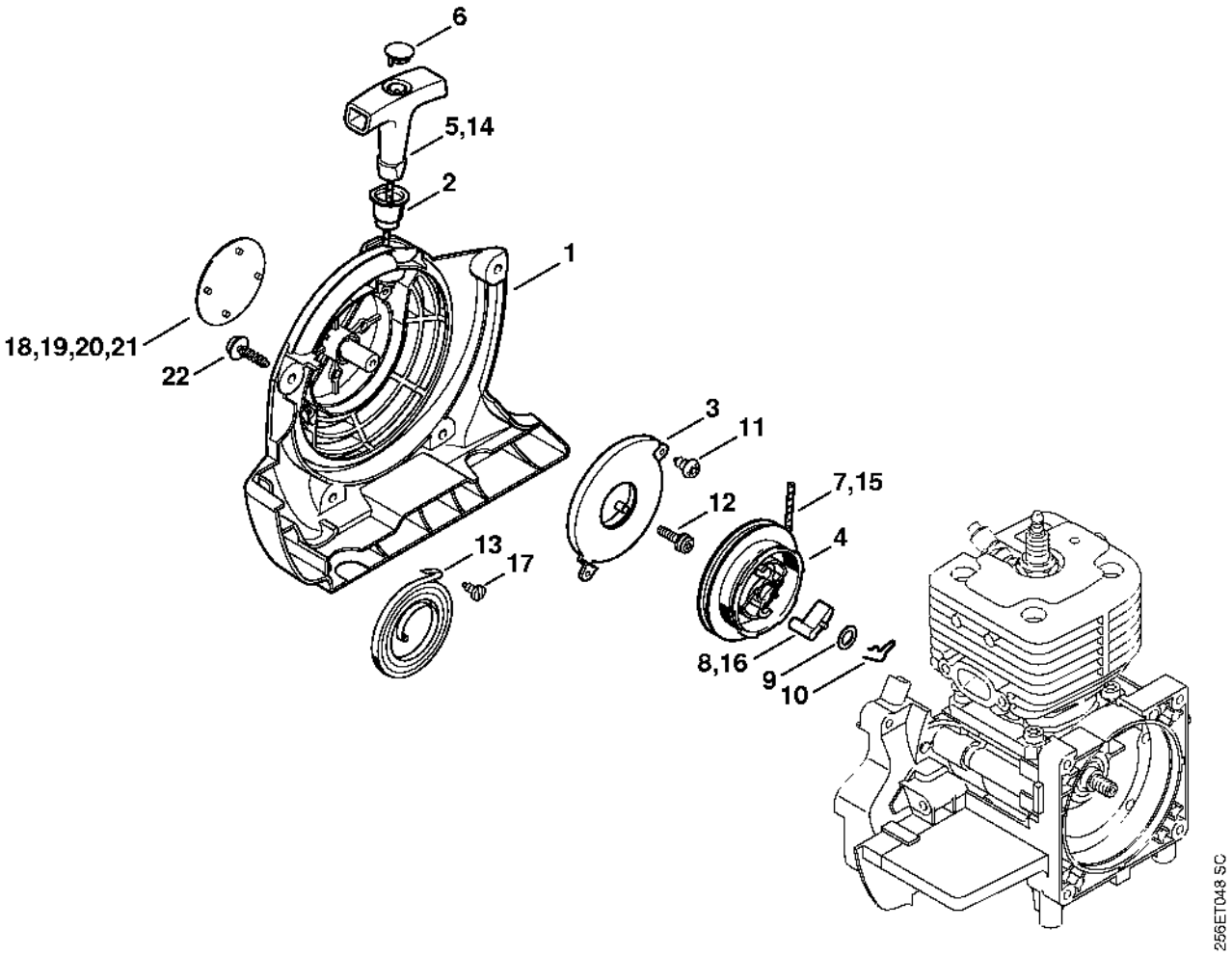

Silencieux, Capot

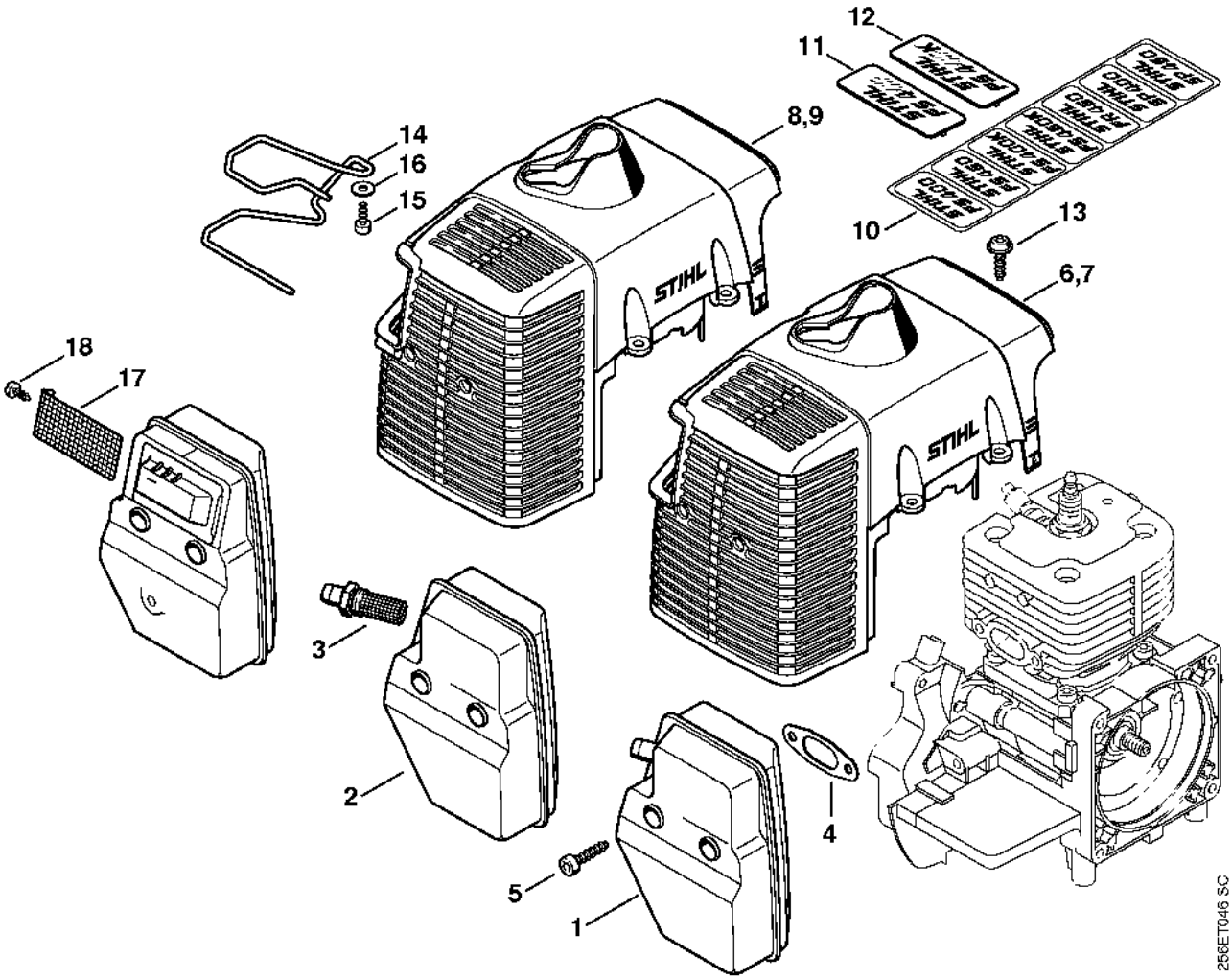

Dispositif d'allumage, Embrayage

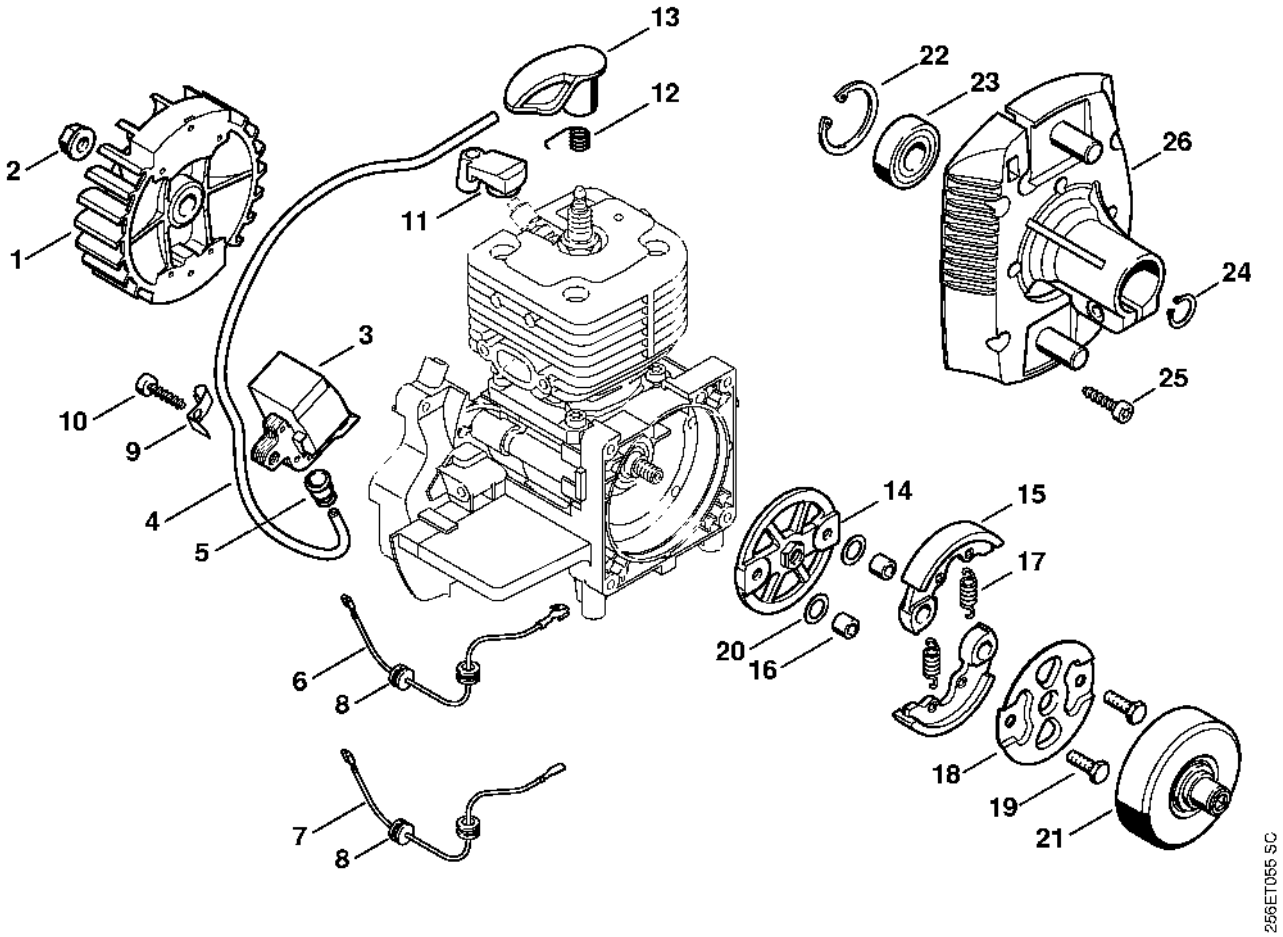

Réservoir d'essence

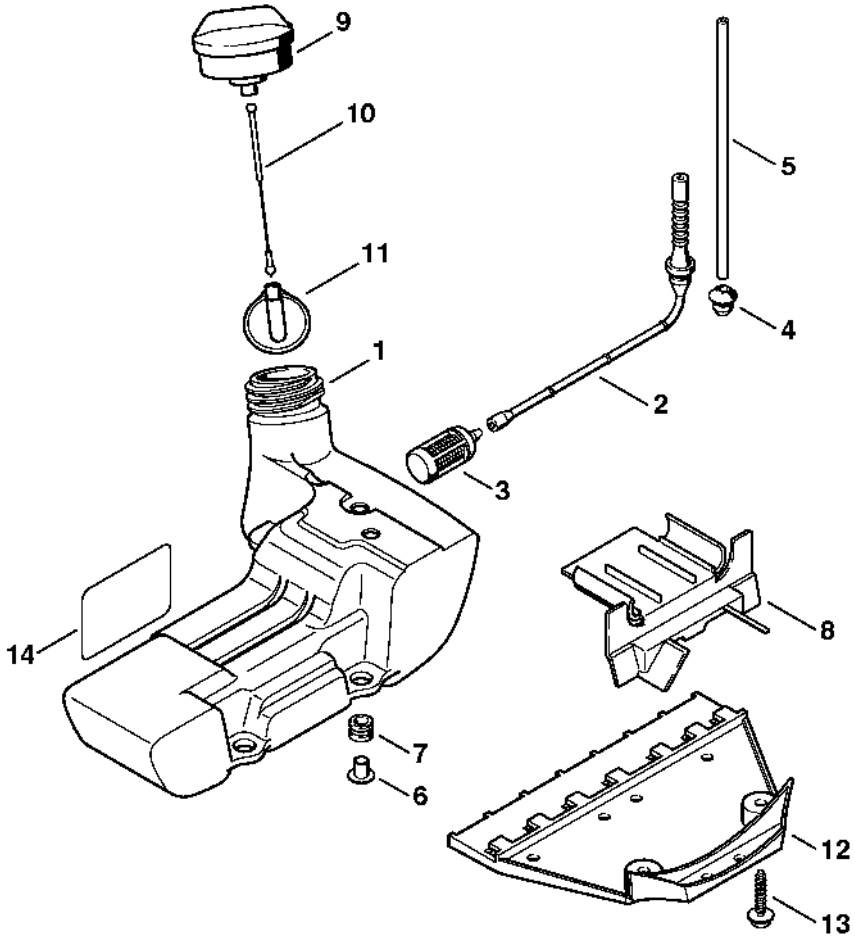

Carter de carburateur, Filtre à air

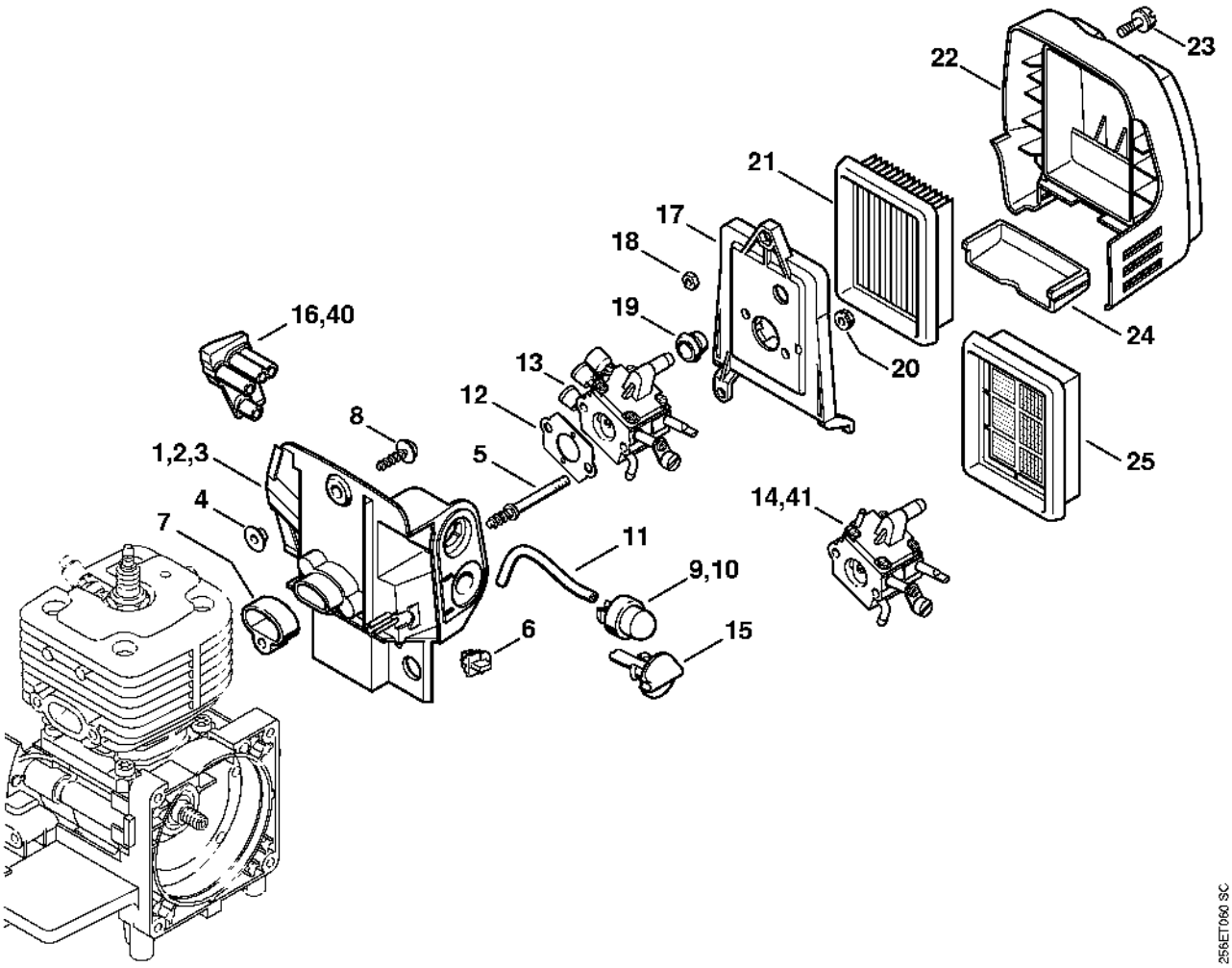

Carburateur C1Q-S154, C1Q-S94

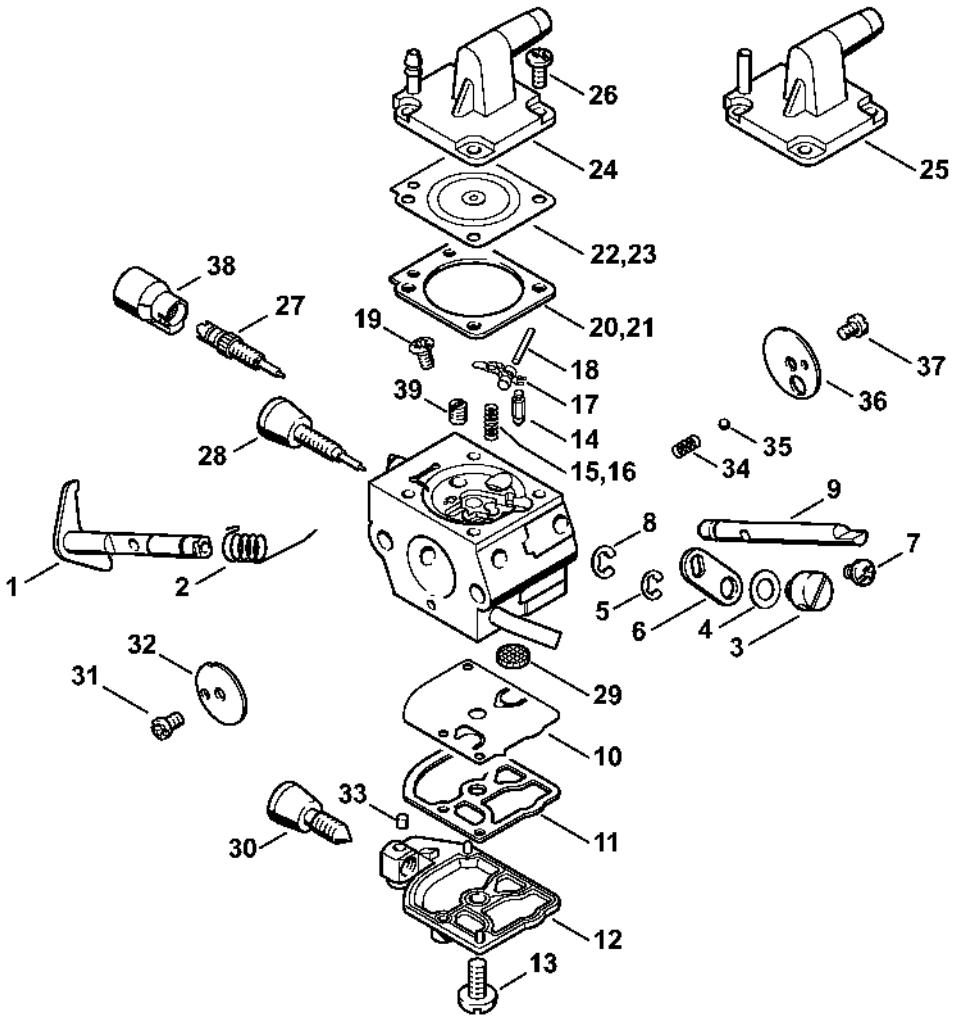

Carburateur C1Q-S34 (46.2003)

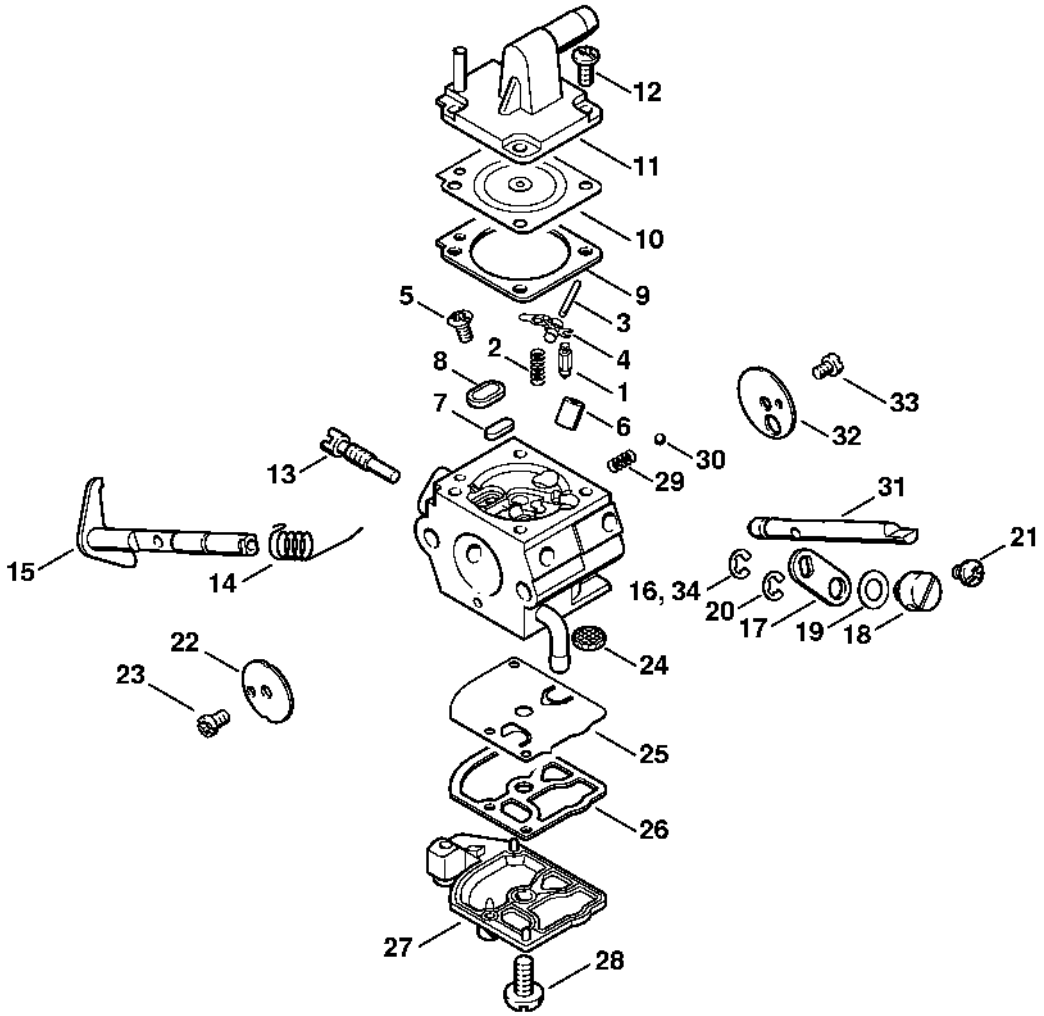

Carburateur C1Q-S33 (19.1998)

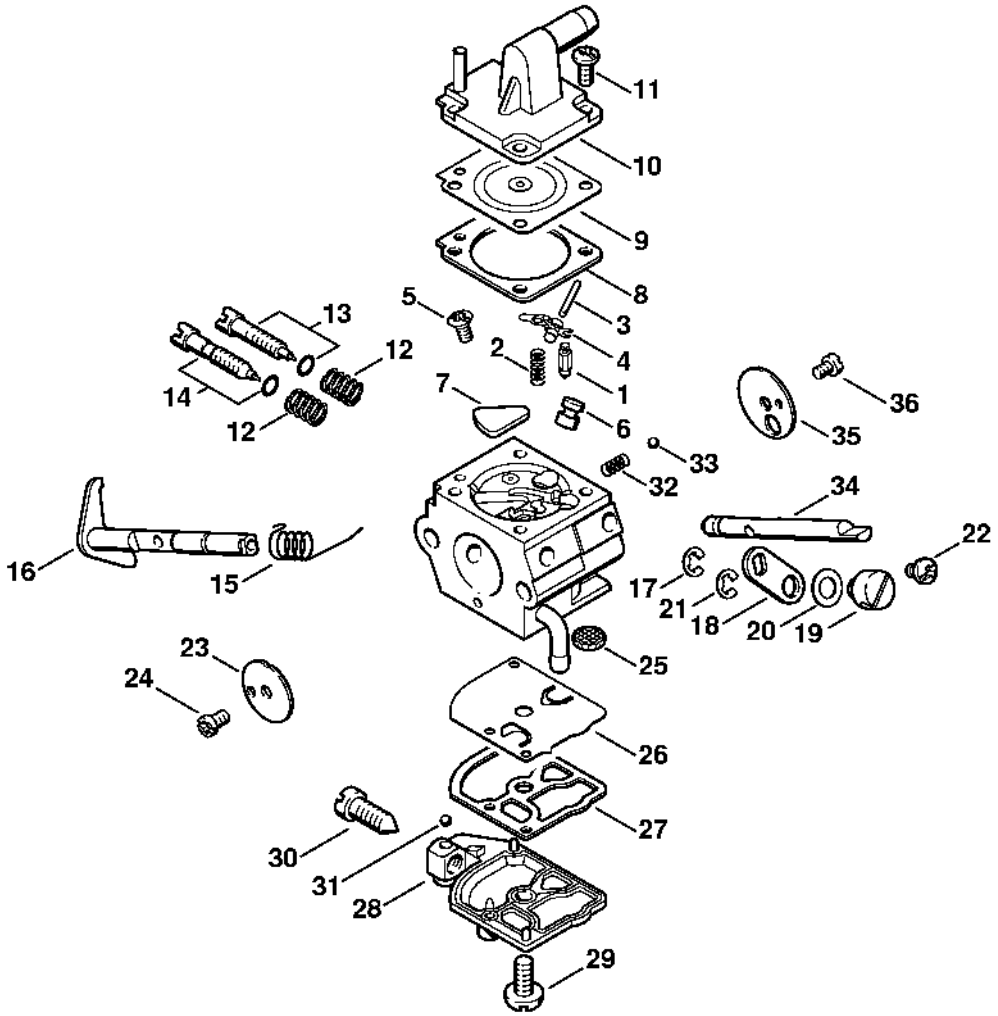

Tube complet

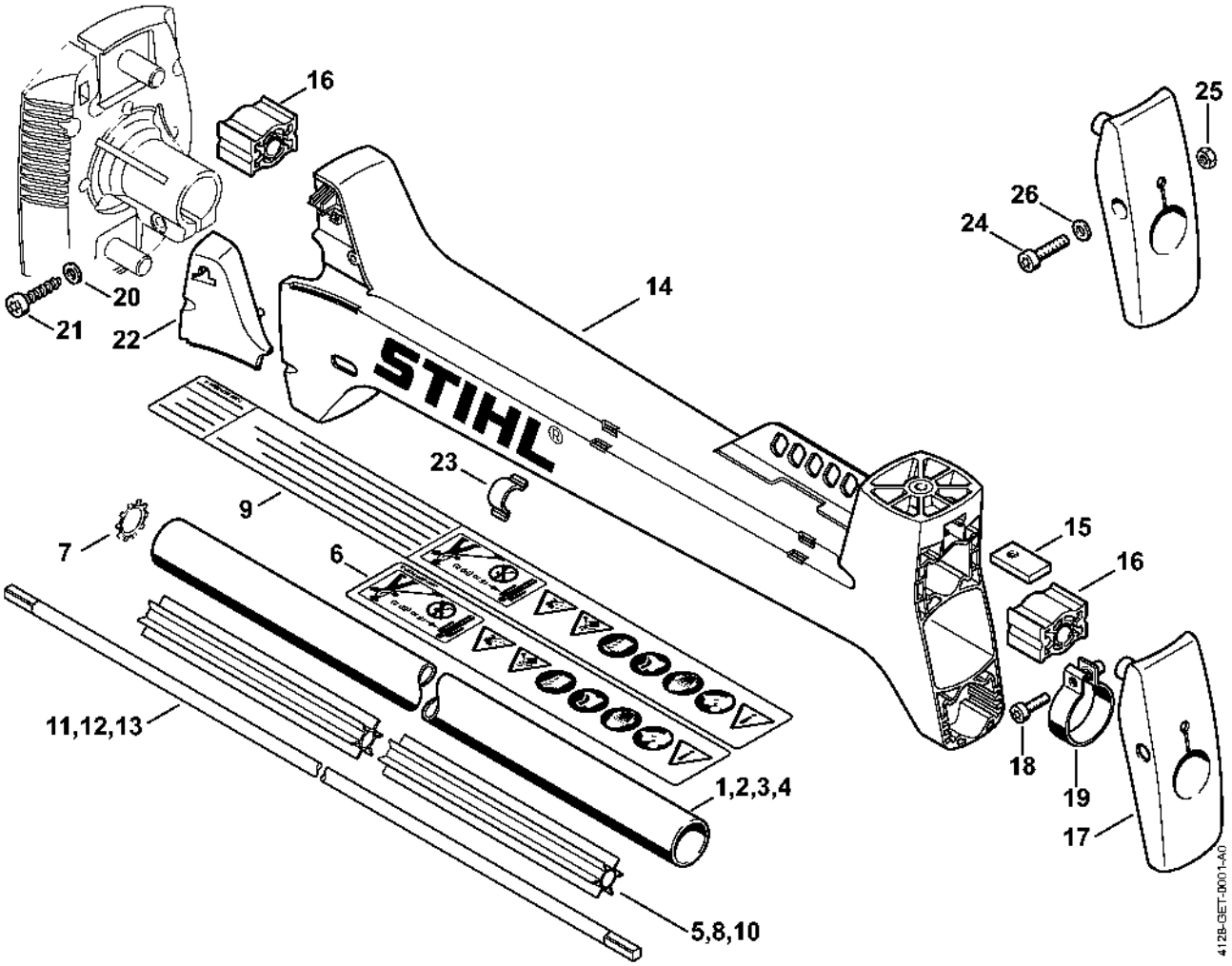

Poignée de commande

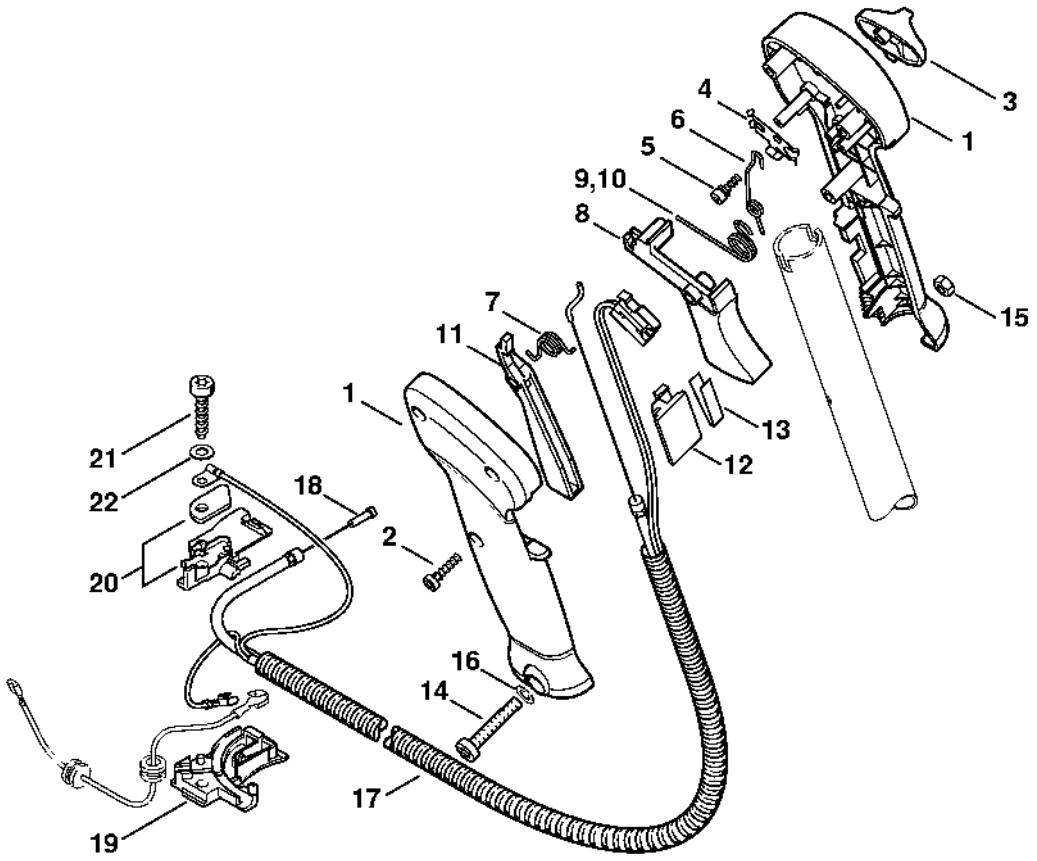

Poignée tubulaire, Poignée de commande

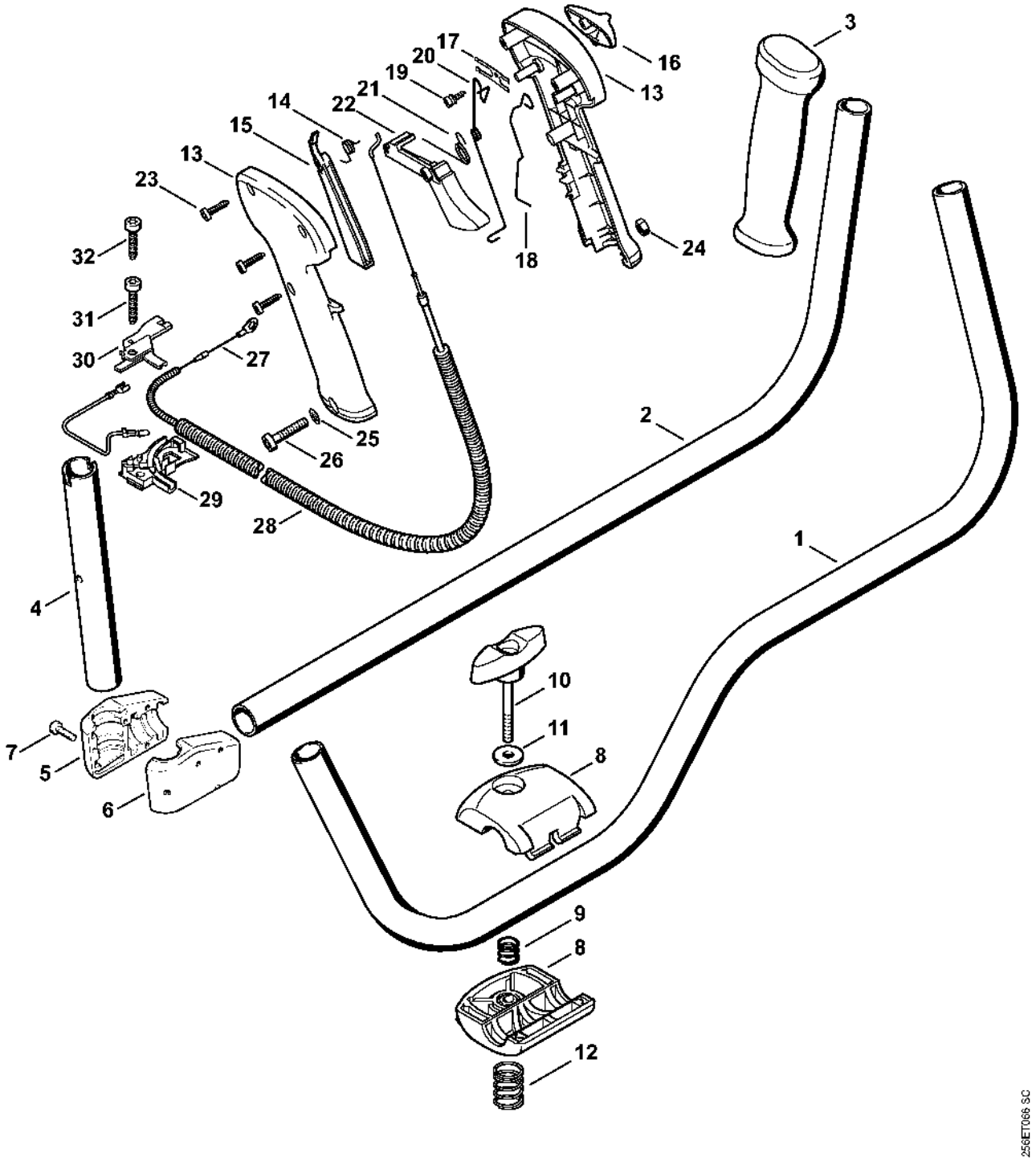

Réducteur

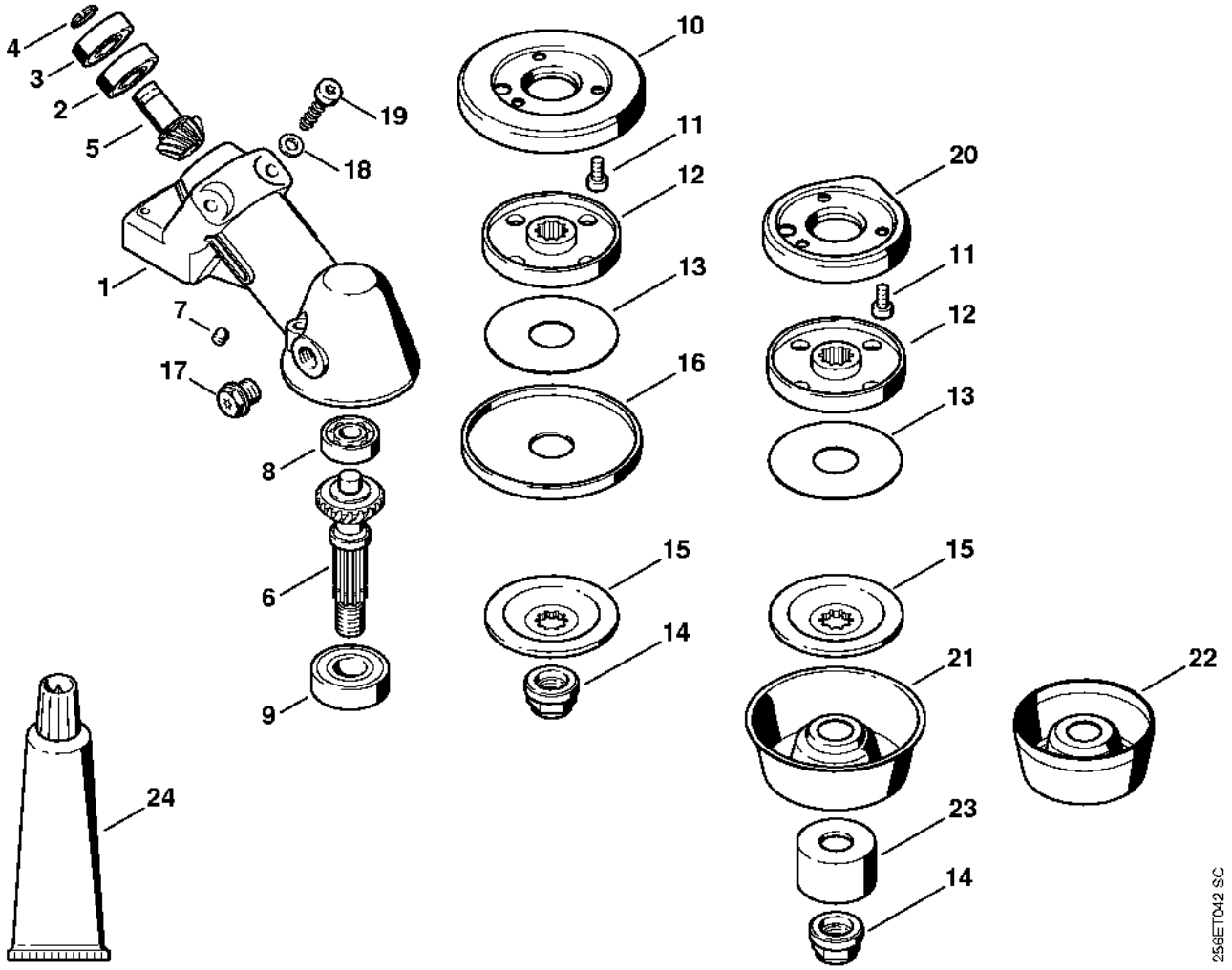
4
3
2
5
19
18
1
7
17
8
6
9
24
10
11
12
13
16
15
14
20
11
12
13
15
21
22
23
14
256ET042 SC

Réducteur (05.2003)

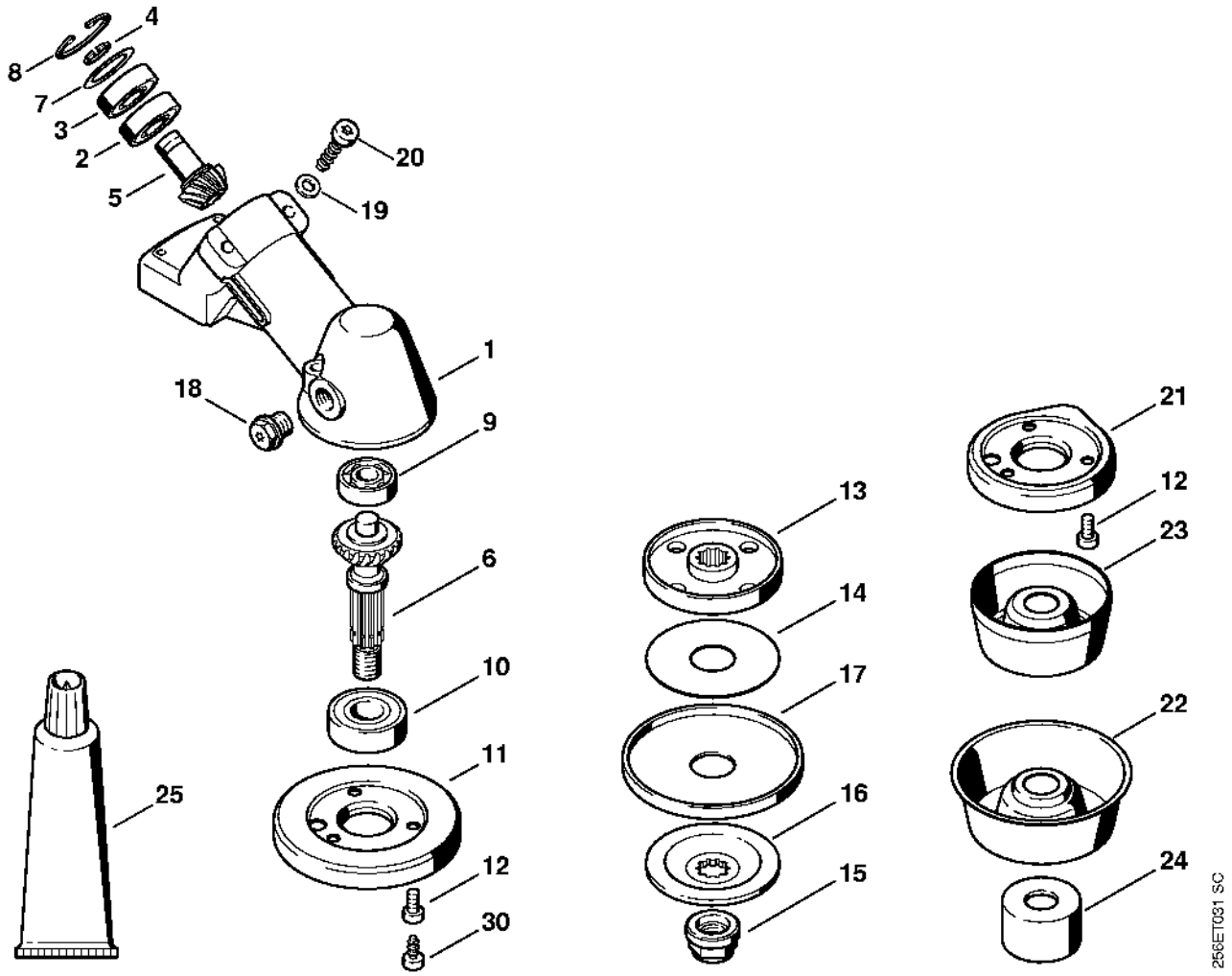

Réducteur (20.1998)

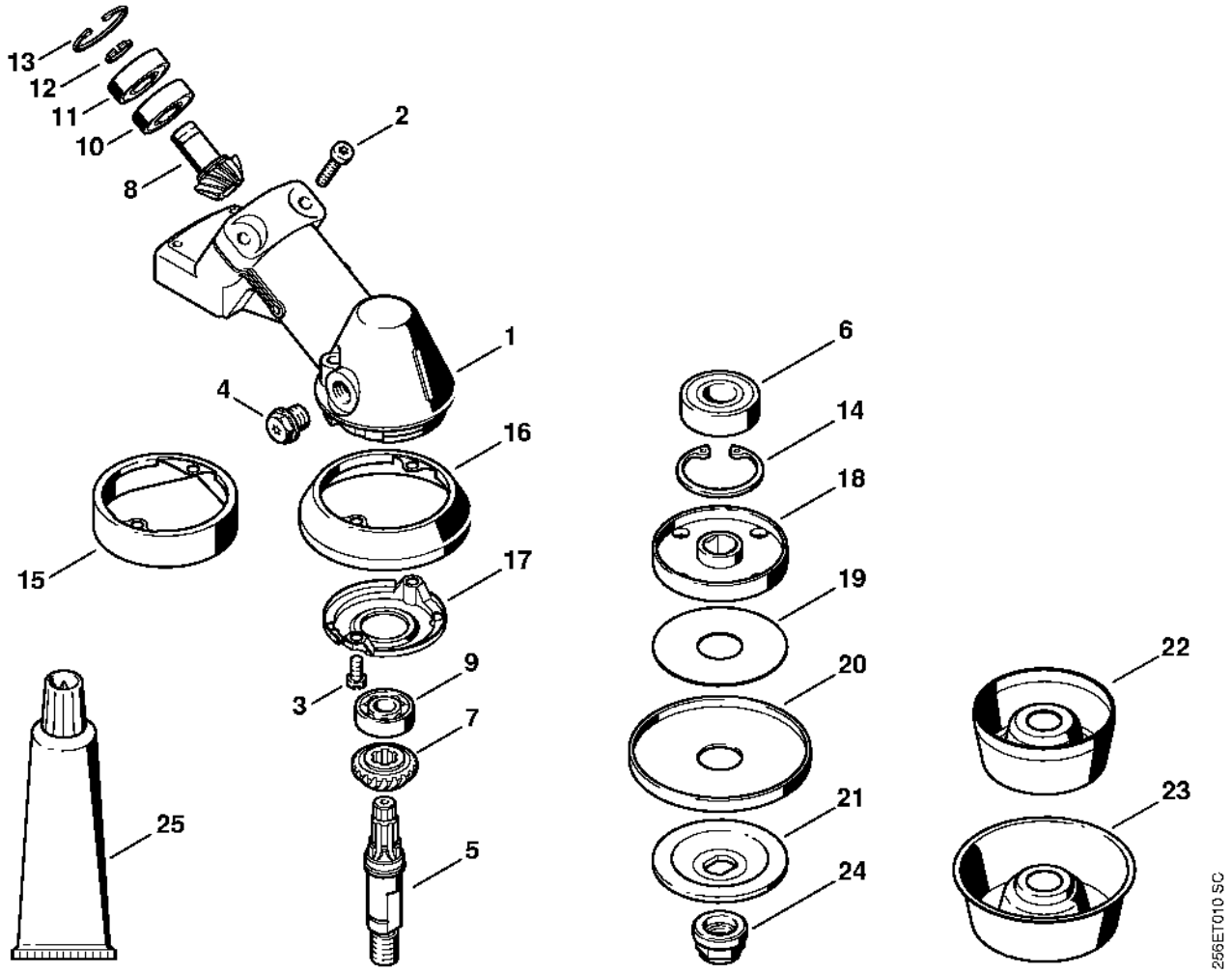

Capot protecteur

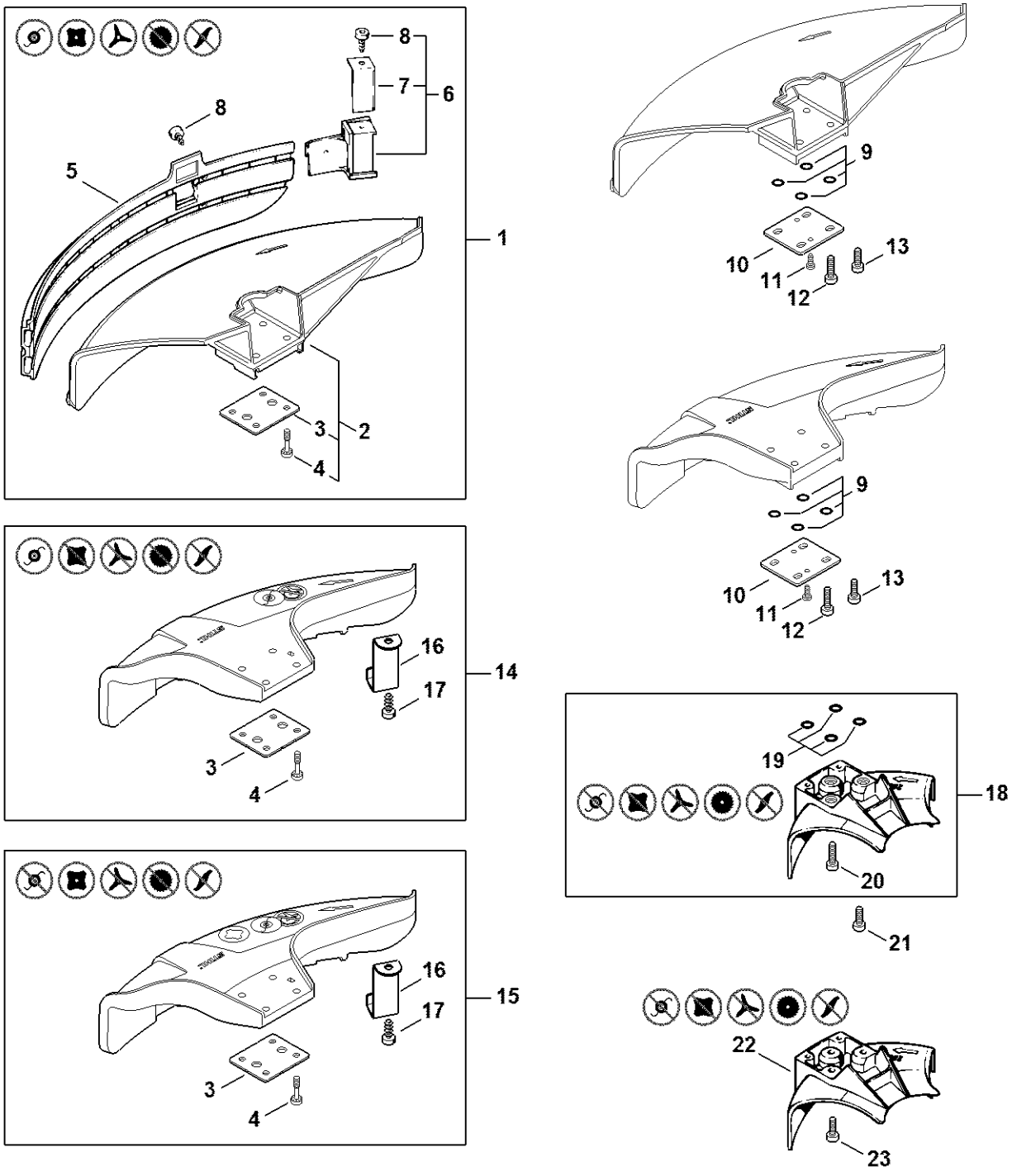

Protecteur de transport, Capot protecteur pour couteau de broyage

