# Stihl
## FS 420

Rozkres je dokumentace výrobce (© příslušný výrobce) a slouží k identifikaci dílů. Pro výběr dílu se vždy řiďte katalogovým číslem.

# Carter, Cylindre

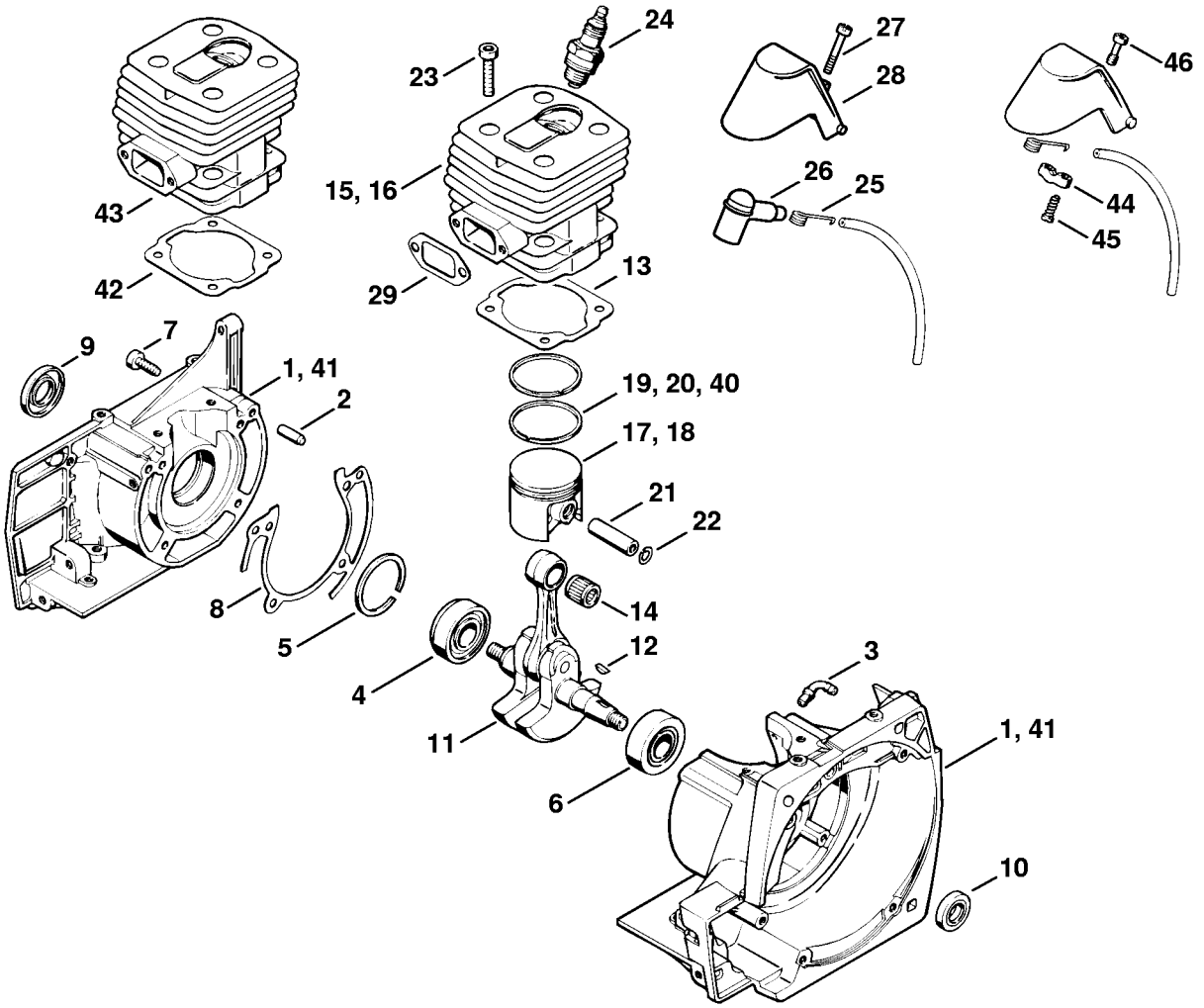

# Dispositif de lancement, Silencieux

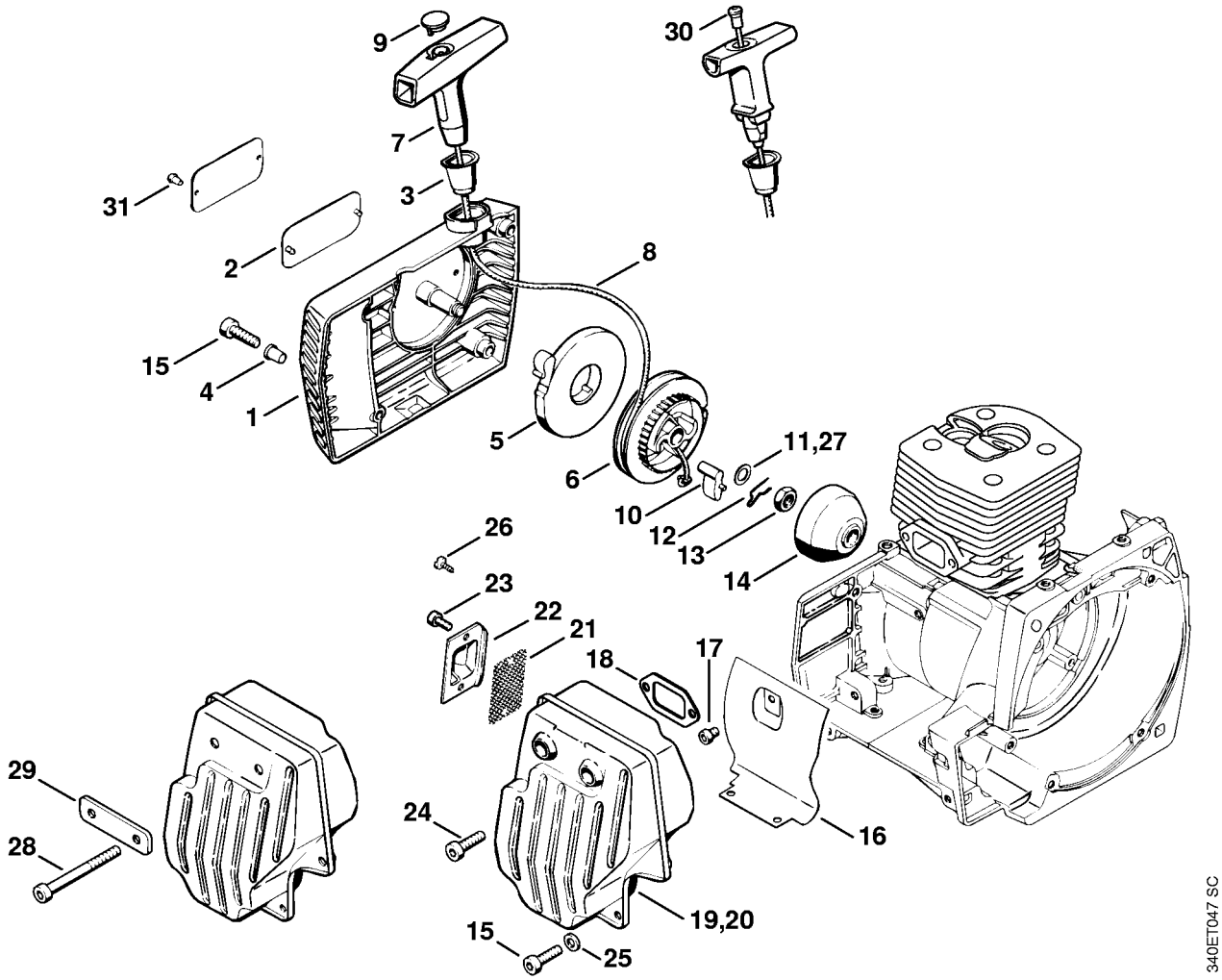

# Dispositif d'allumage

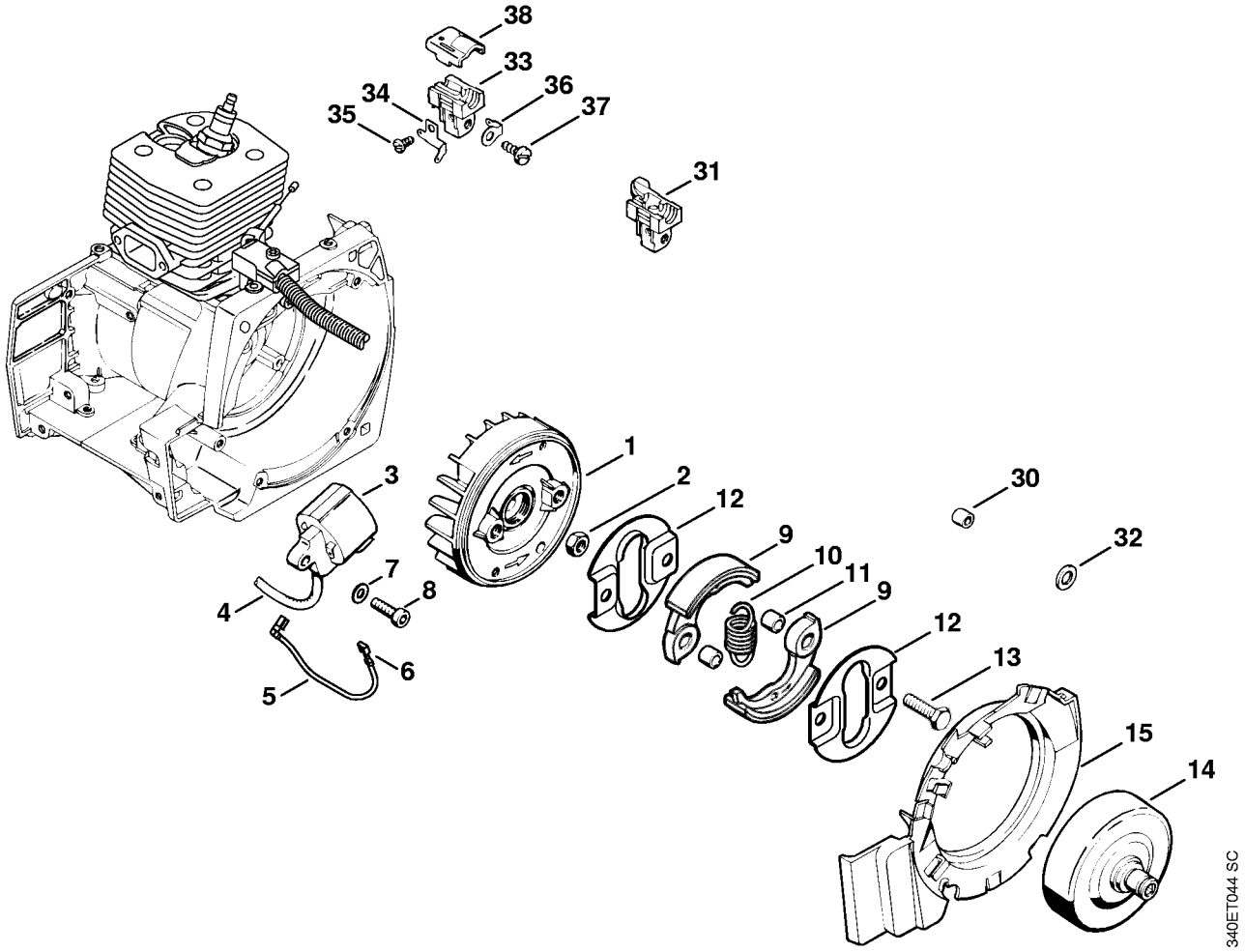

# Carter de réservoir

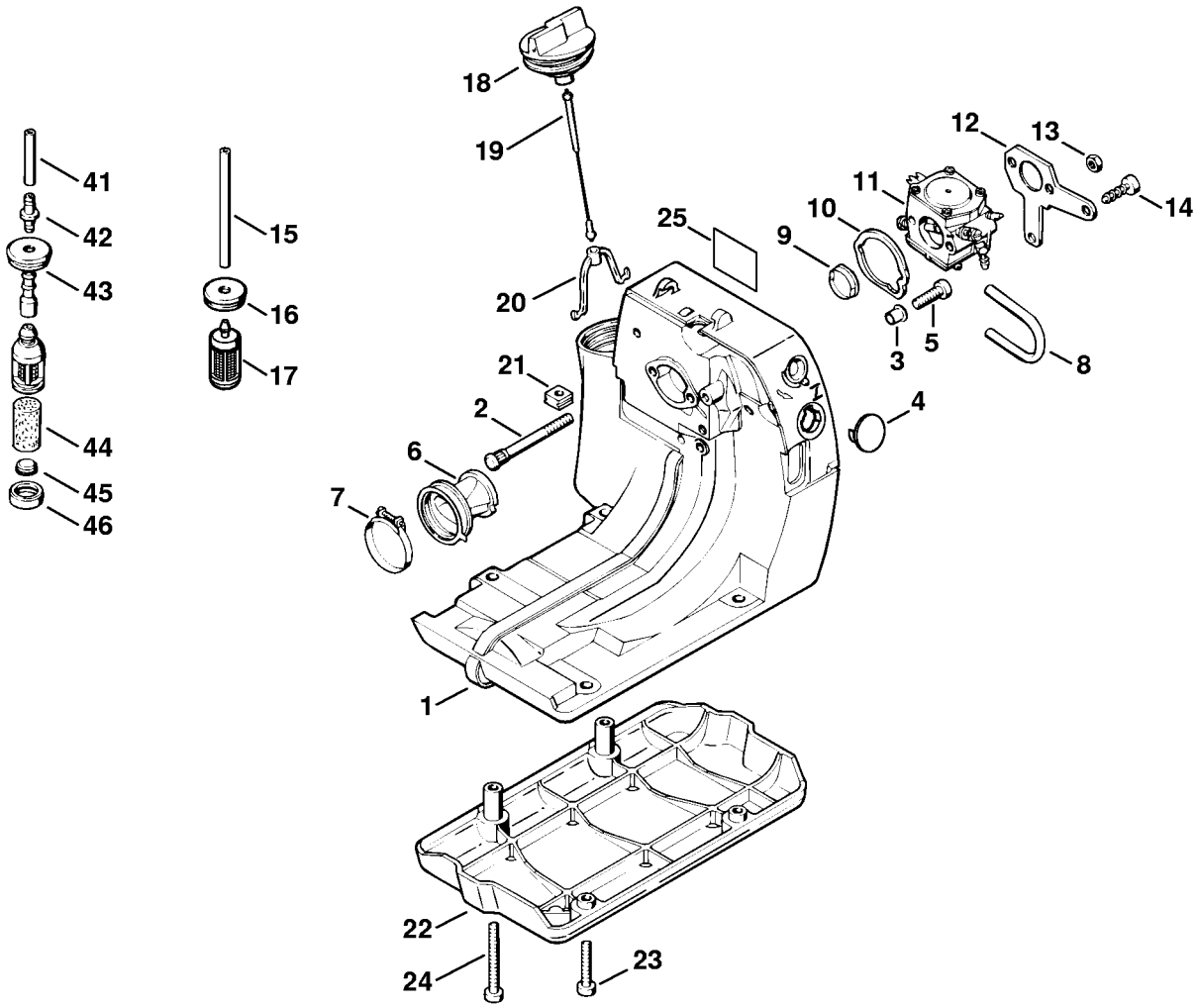

# Carburateur HD-3B

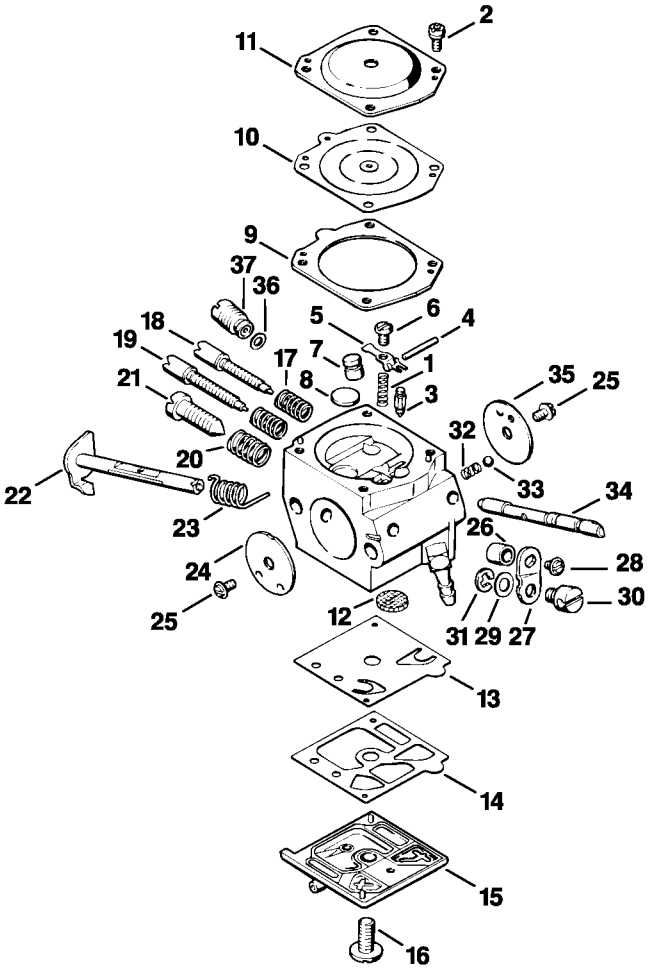


340ET009 LÄ

# Filtre à air, Capot

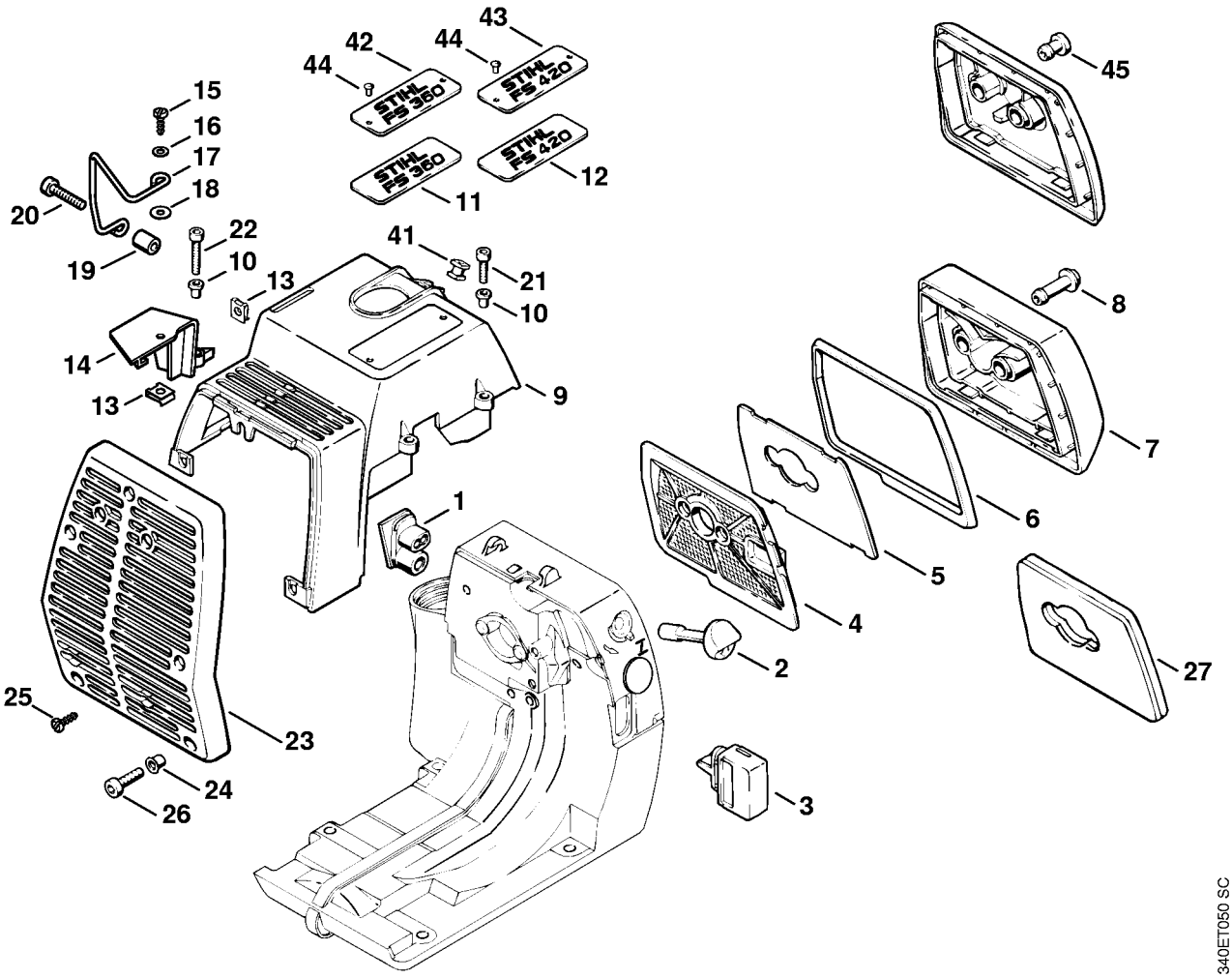

# Tube complet, Carter d'accouplement

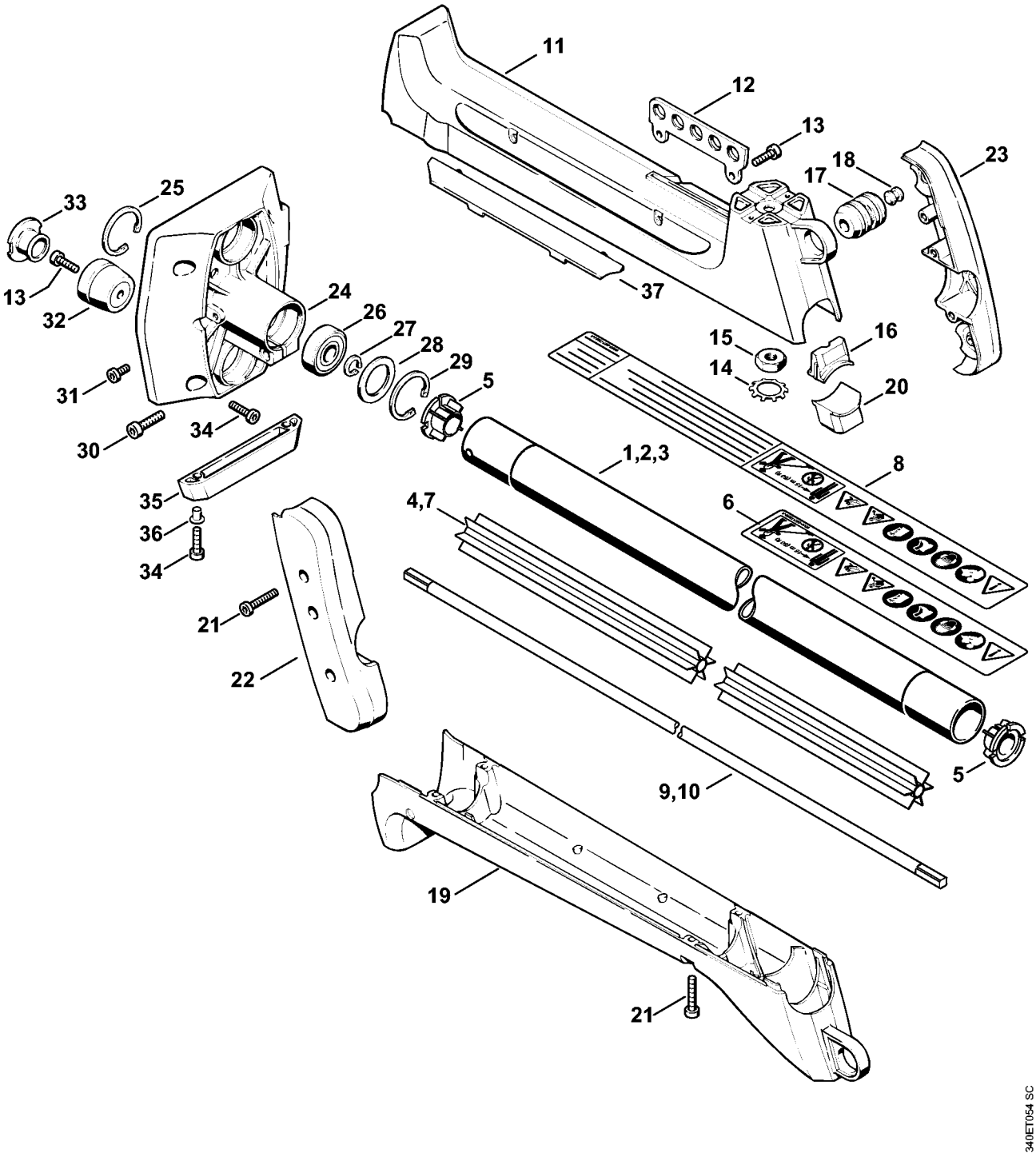

# Tube complet, Carter d'accouplement # 19 317 784 (17.89)

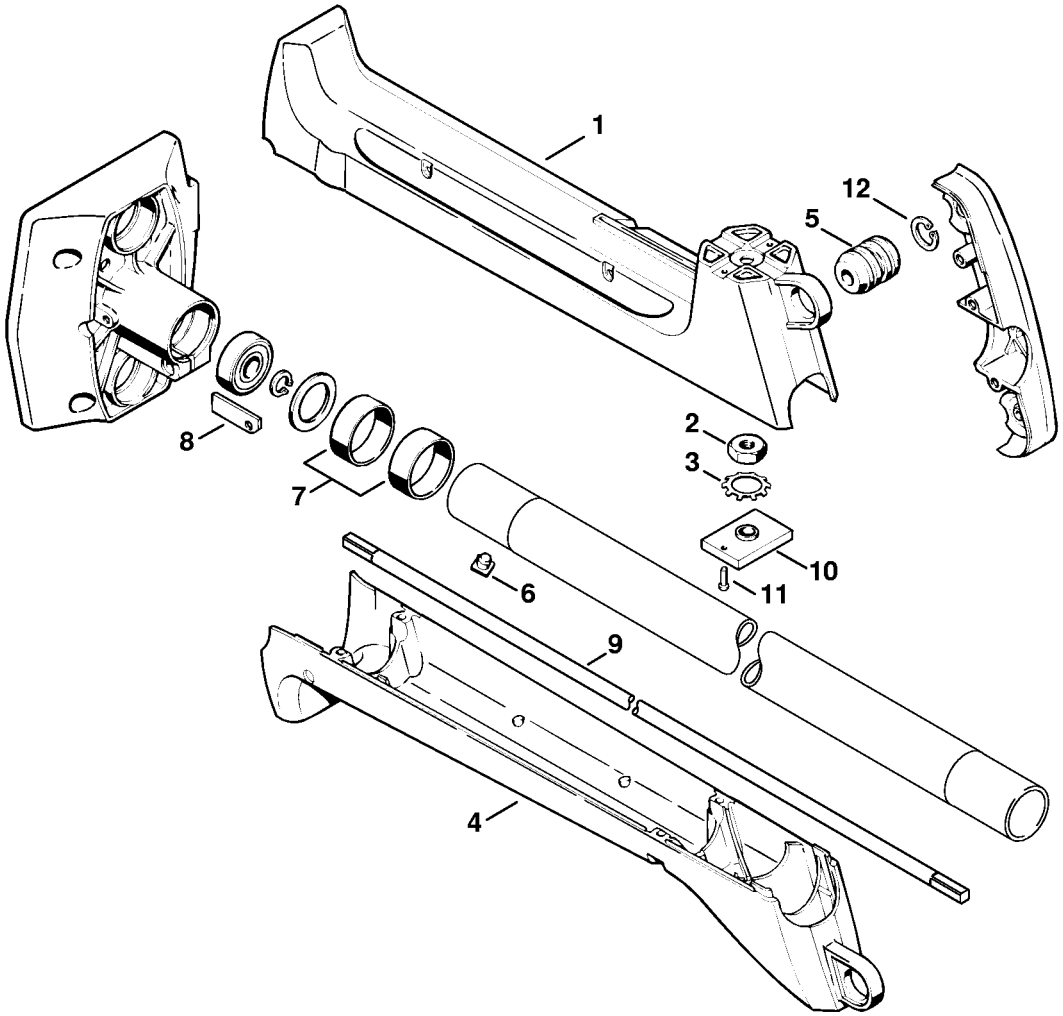

# Poignée tubulaire, Poignée de commande

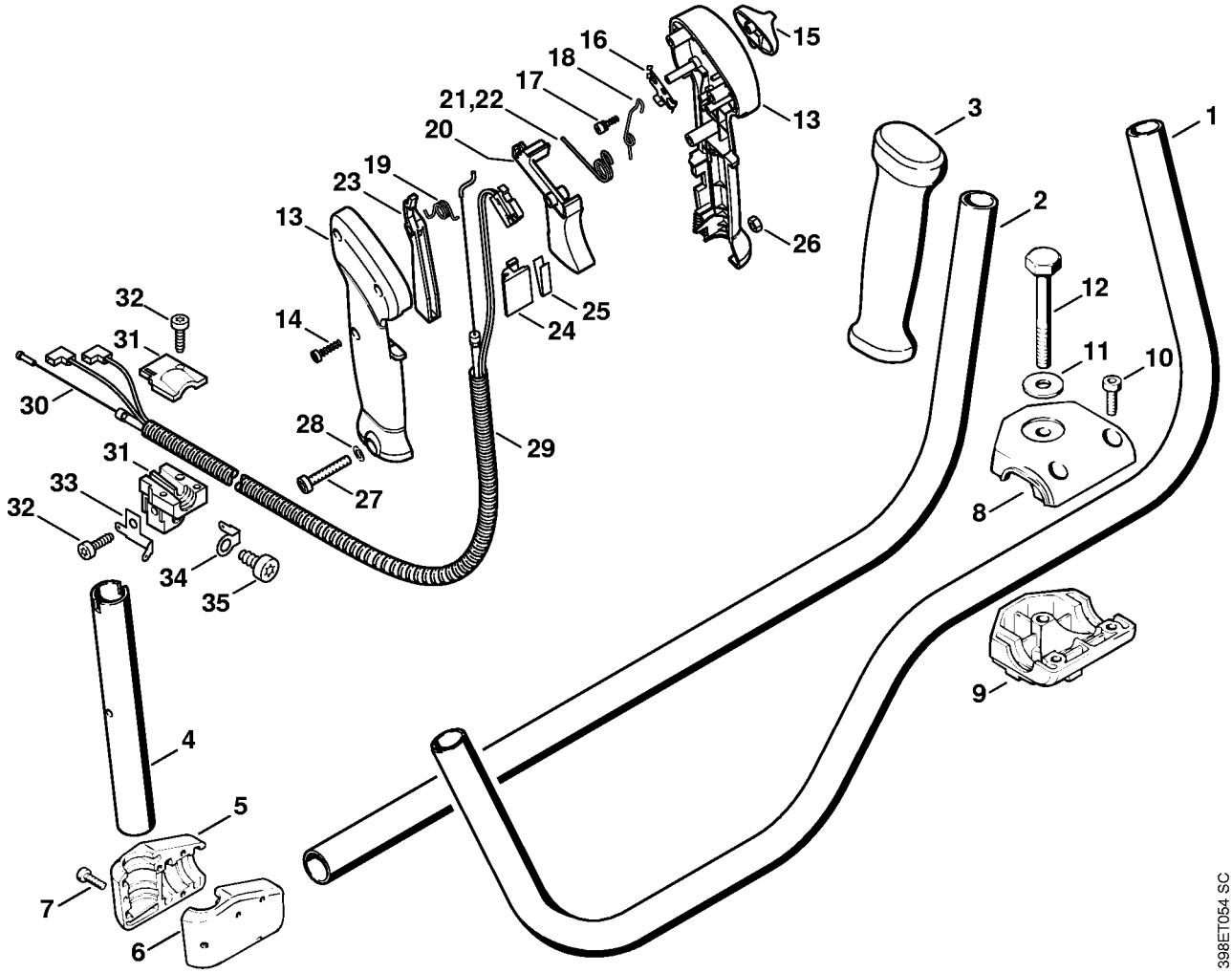

# Poignée de commande (29.2002)

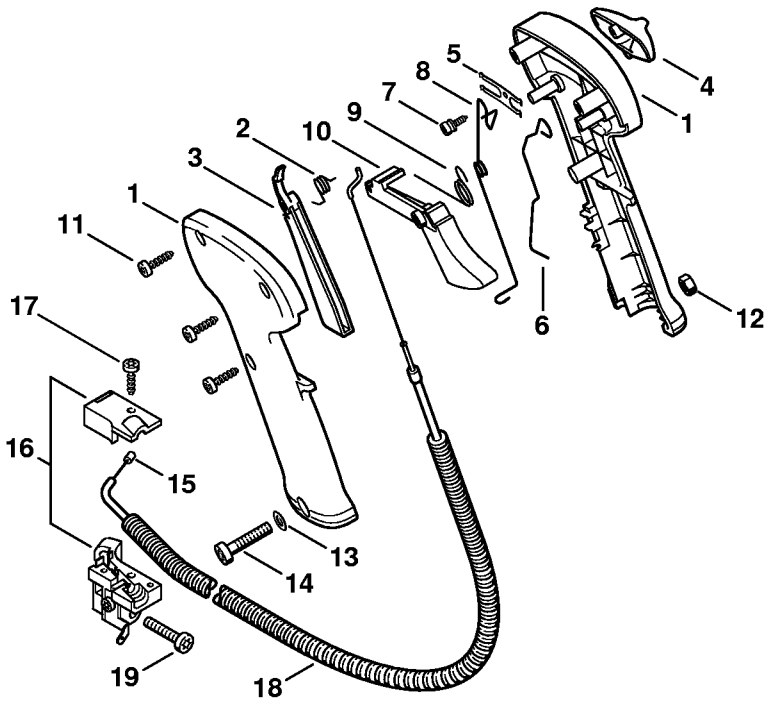


398ET041 GM

# Poignée tubulaire, Poignée de commande # 20 355 198

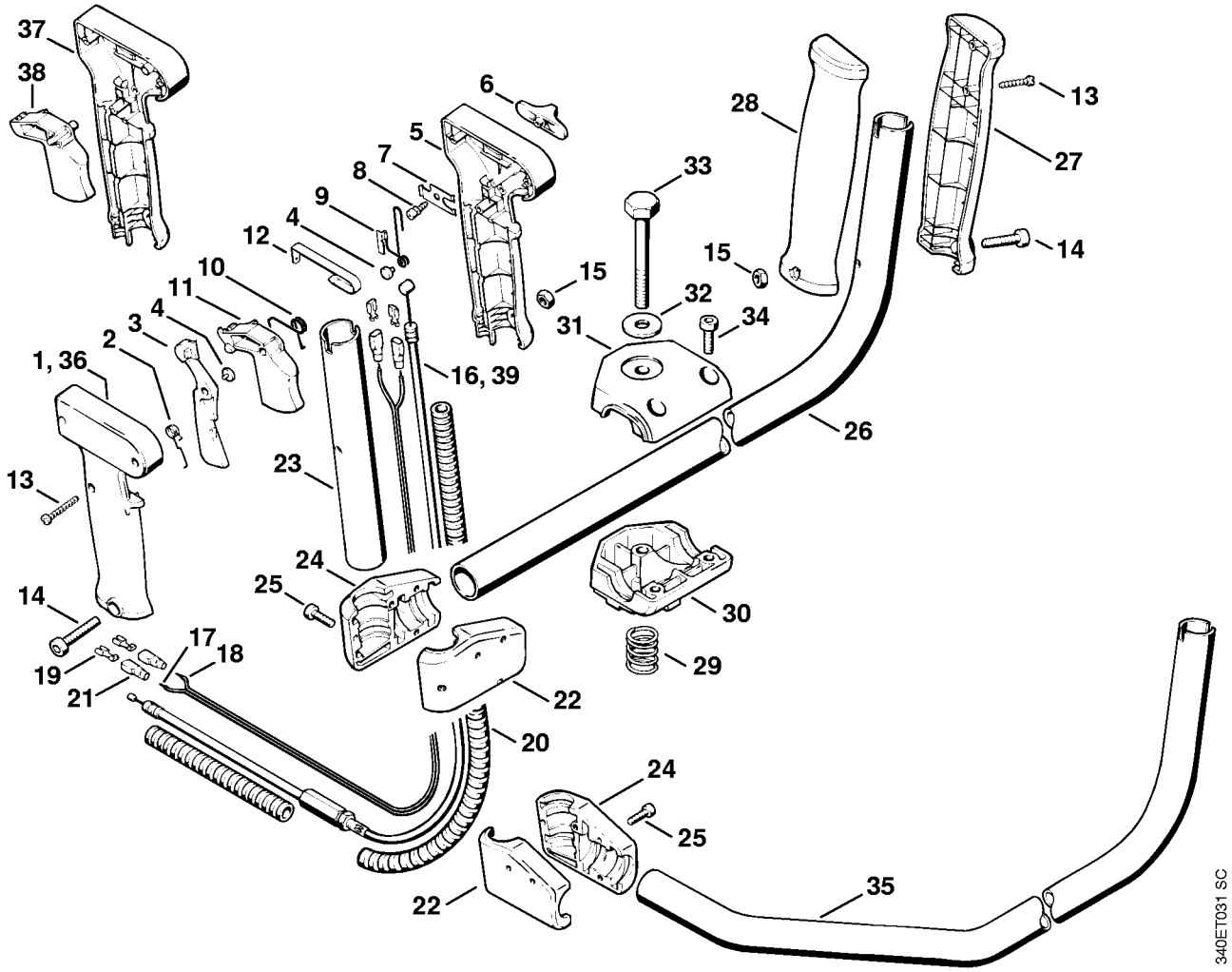

# Réducteur

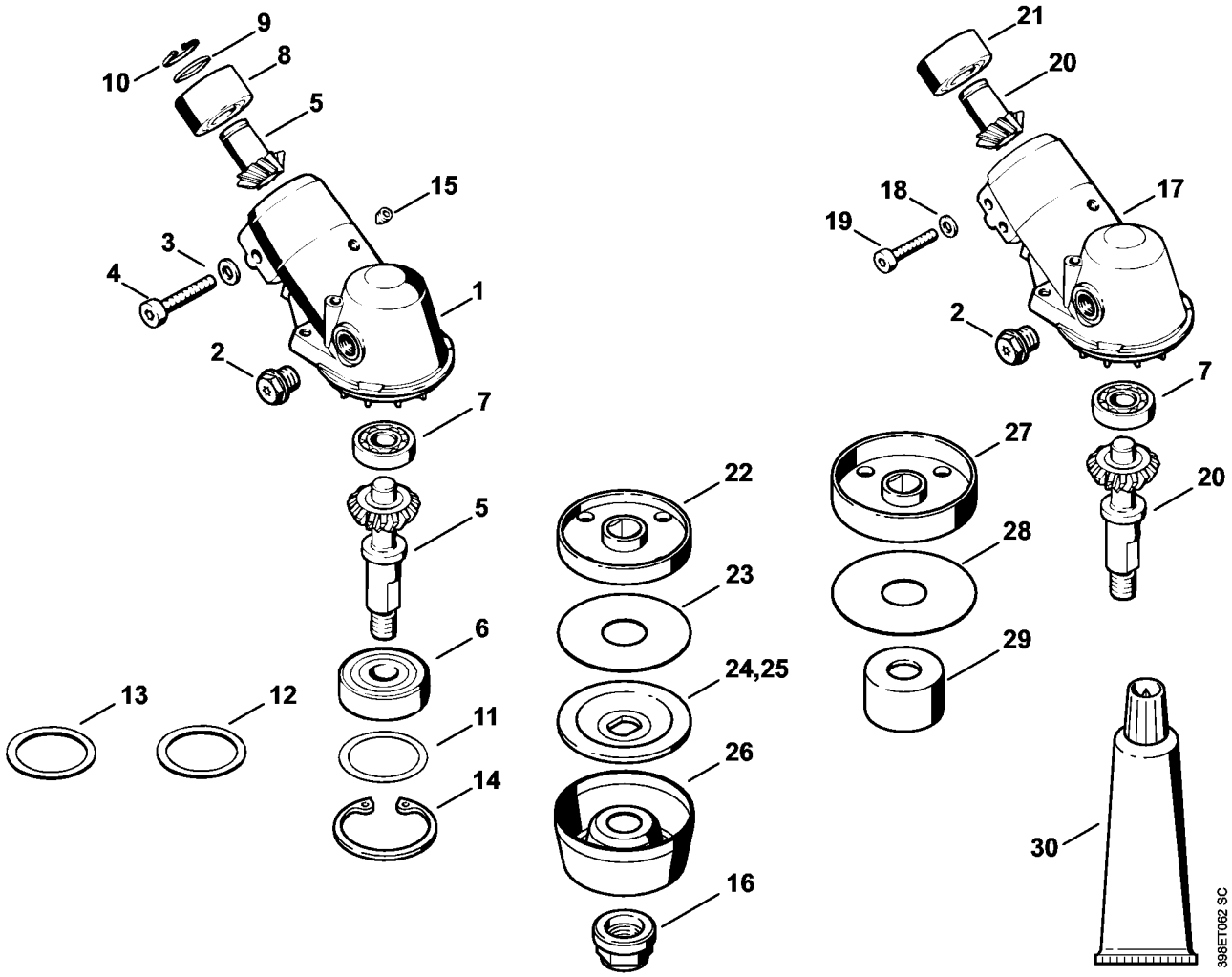
9
10
8
5
15
3
4
1
2
7
5
6
13
12
11
14
22
23
24,25
26
16
21
20
18
19
17
2
7
27
20
28
29
30
398ET062 SC

# Réducteur # 17 814 599 (11.88)

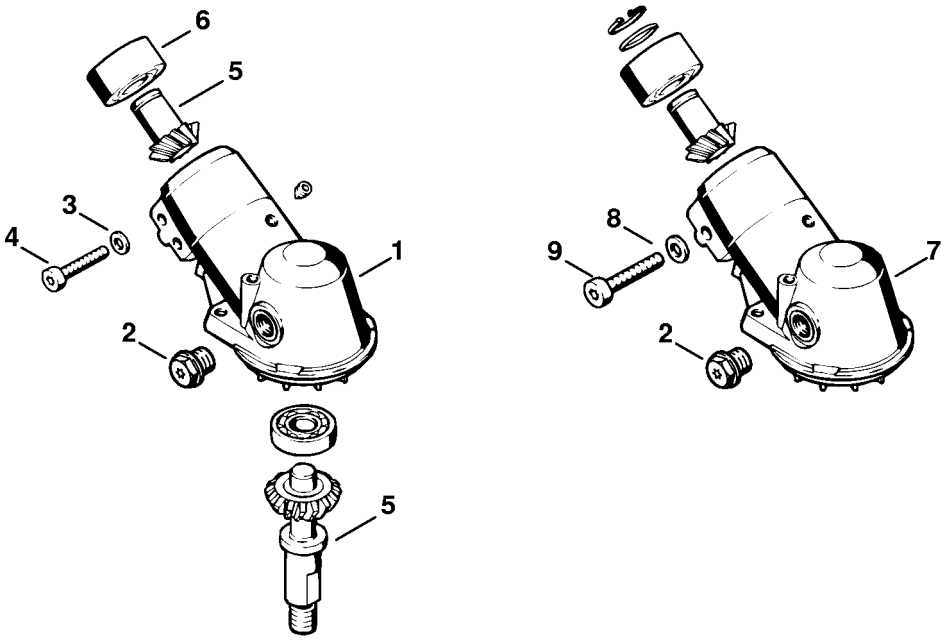


340ET051 SC

# Capot protecteur

