Stihl

FS 38 2-MIX

Rozkres je dokumentace výrobce (© příslušný výrobce) a slouží k identifikaci dílů. Pro výběr dílu se vždy řiďte katalogovým číslem.

Carter, Cylindre 2-MIX

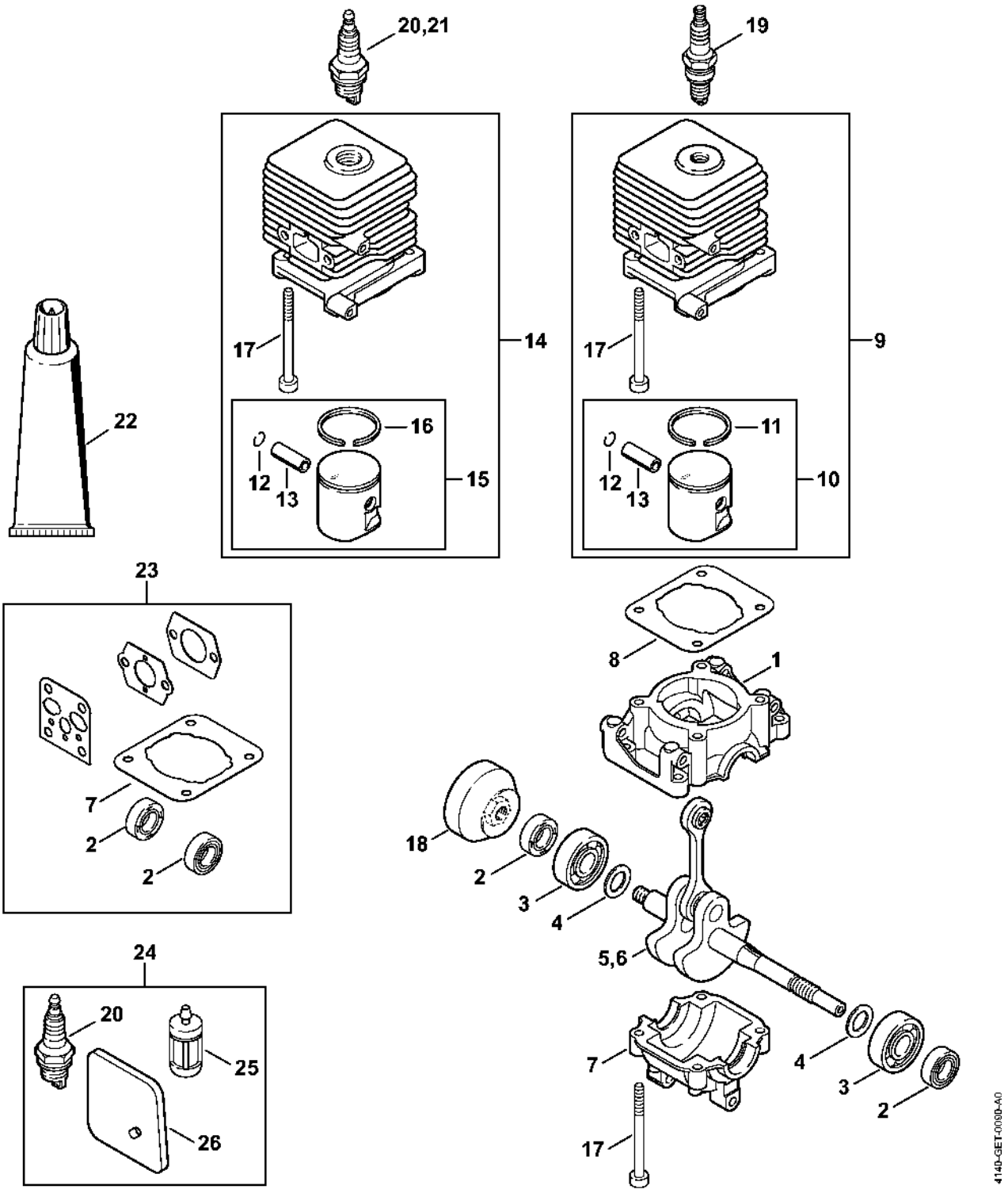

Dispositif de lancement

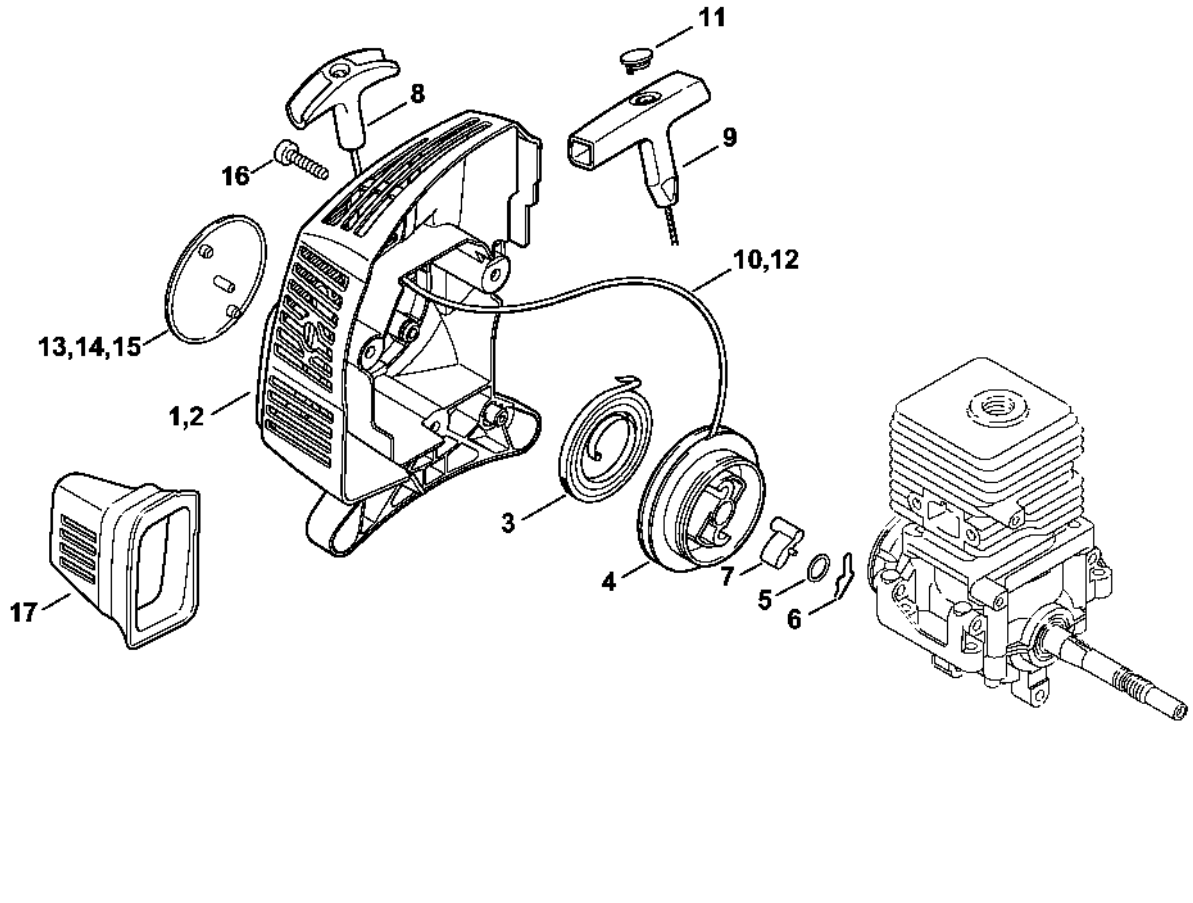

Silencieux

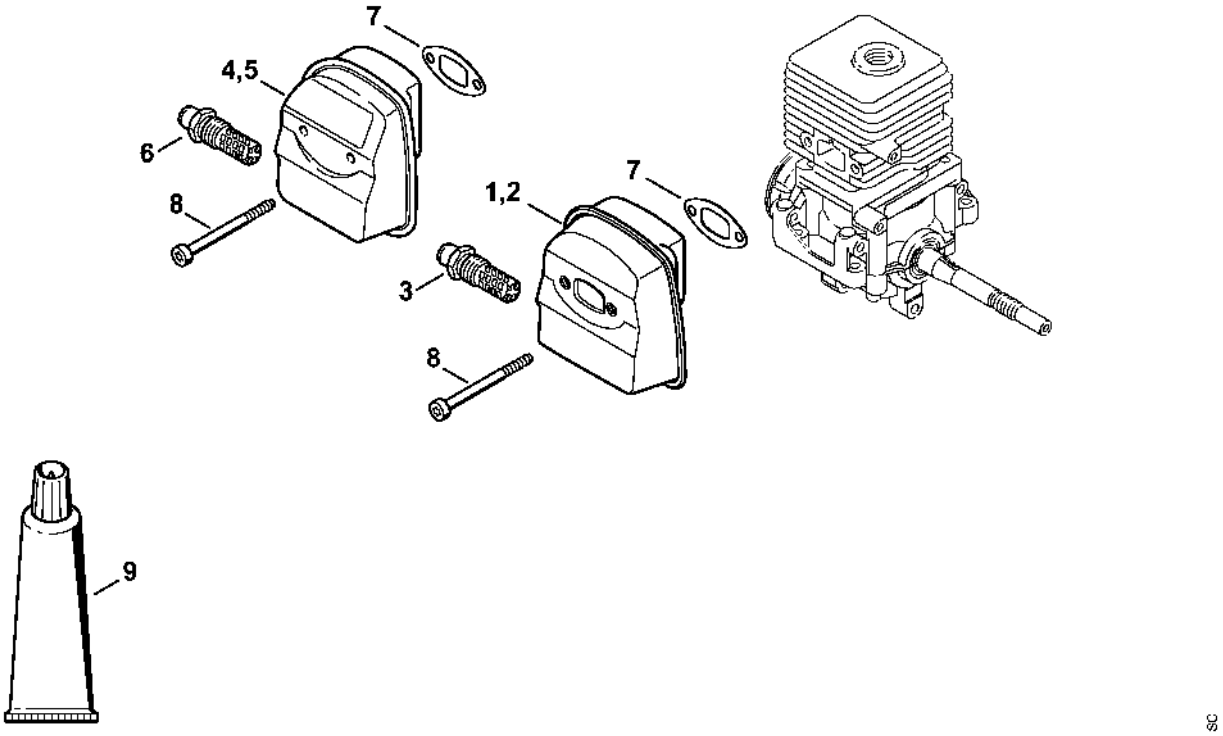

Dispositif d'allumage, Embrayage

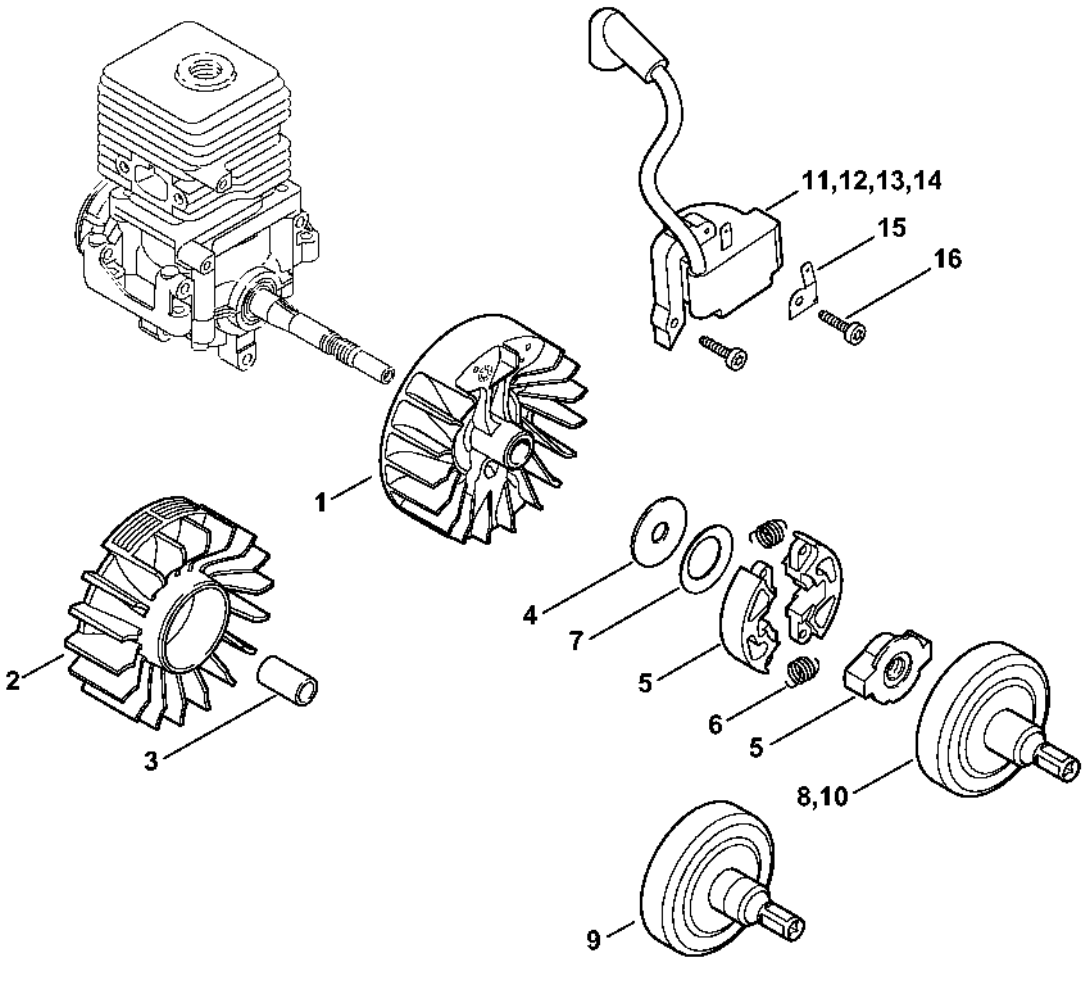

Carter moteur

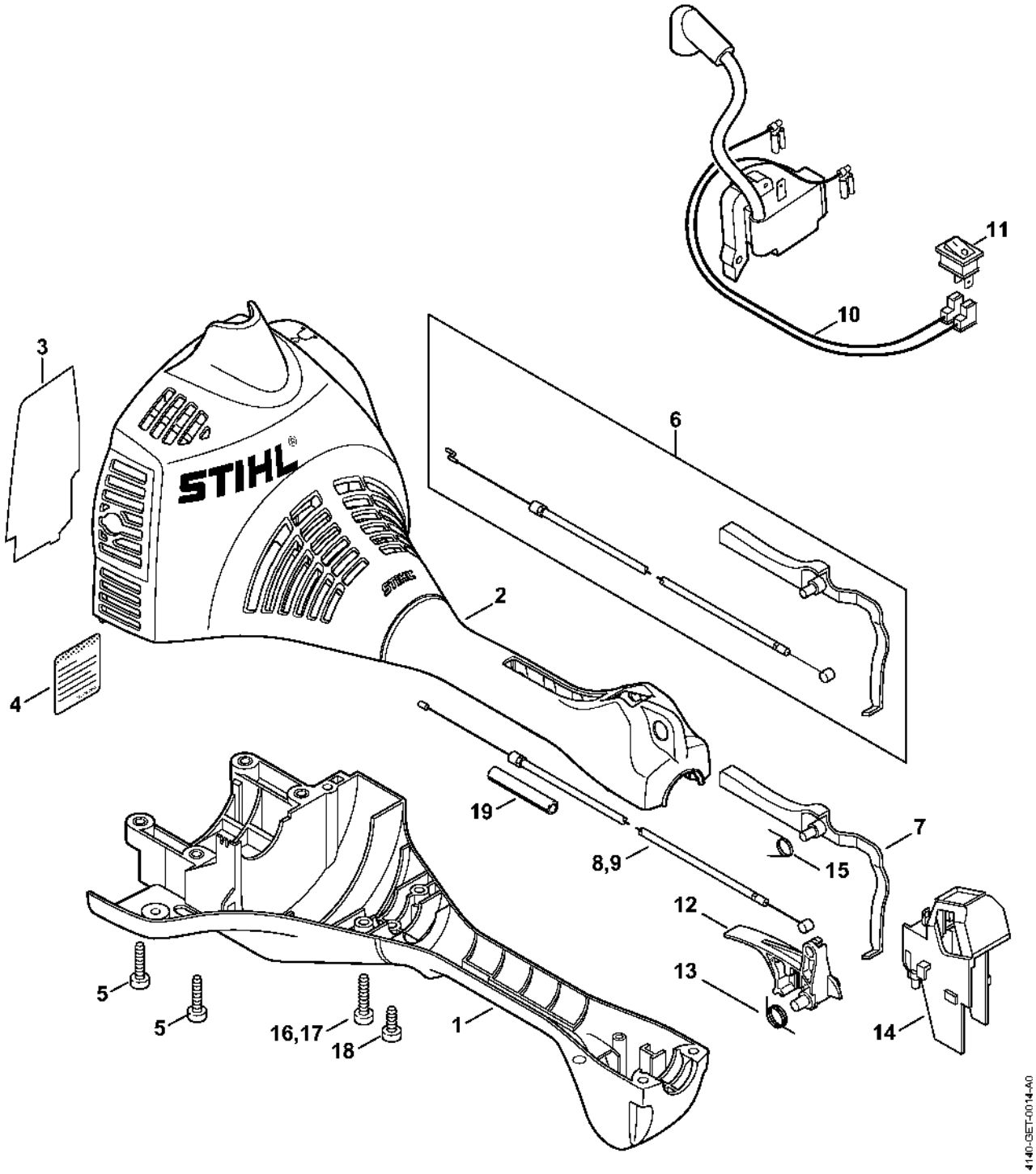

Filtre à air, Bride intermédiaire 2-MIX

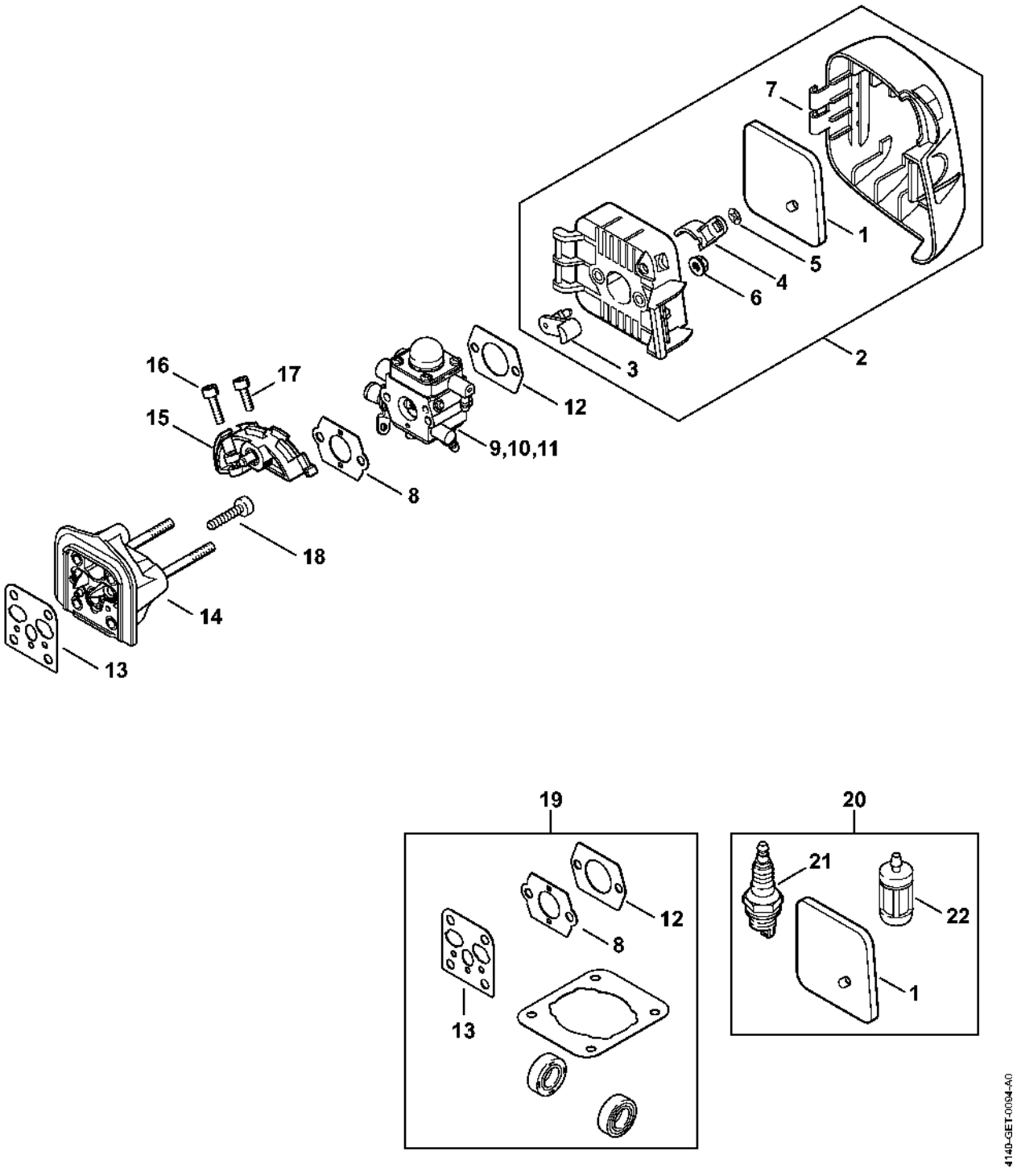

Réservoir d'essence

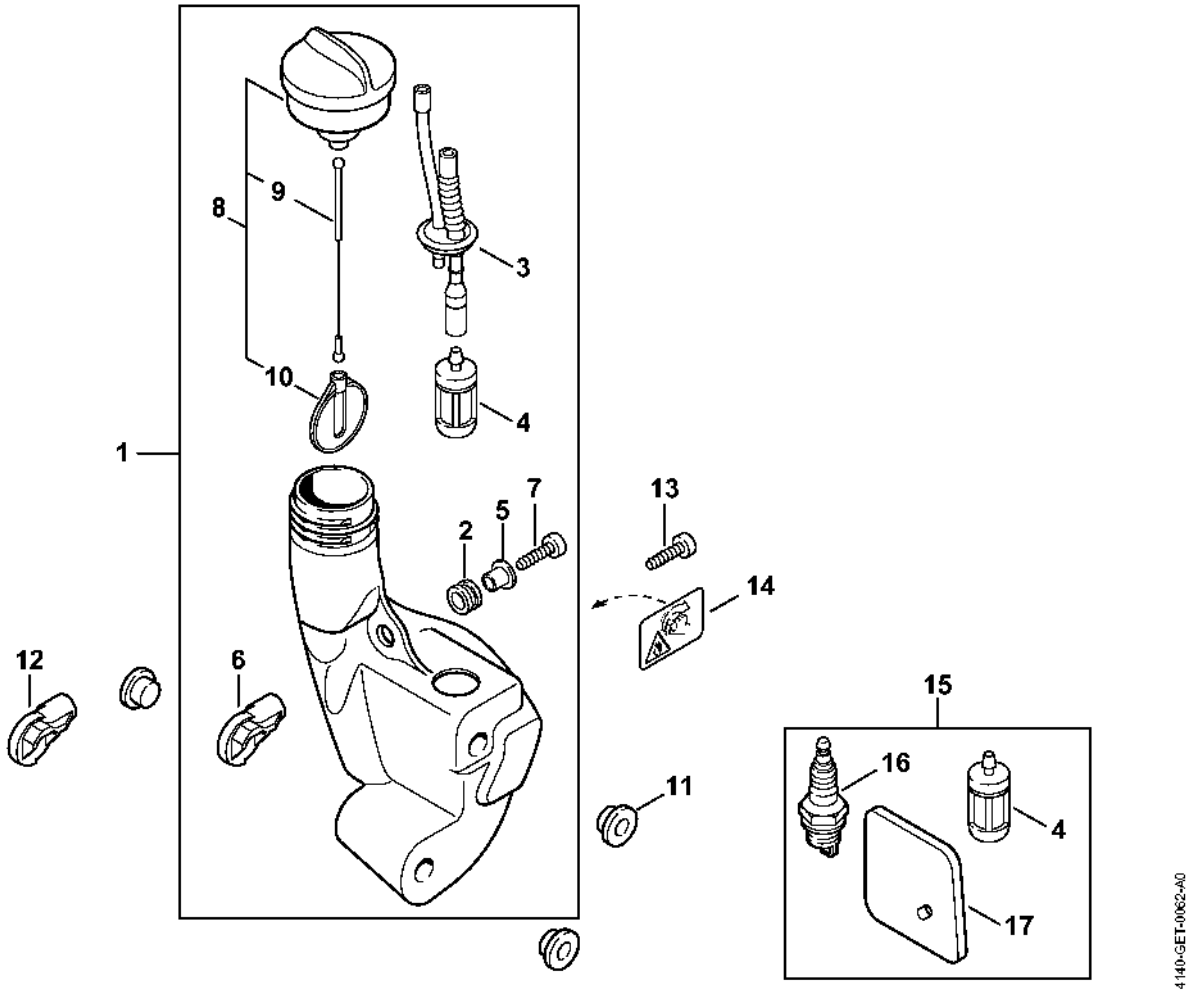

Carburateur 4140/29 2-MIX

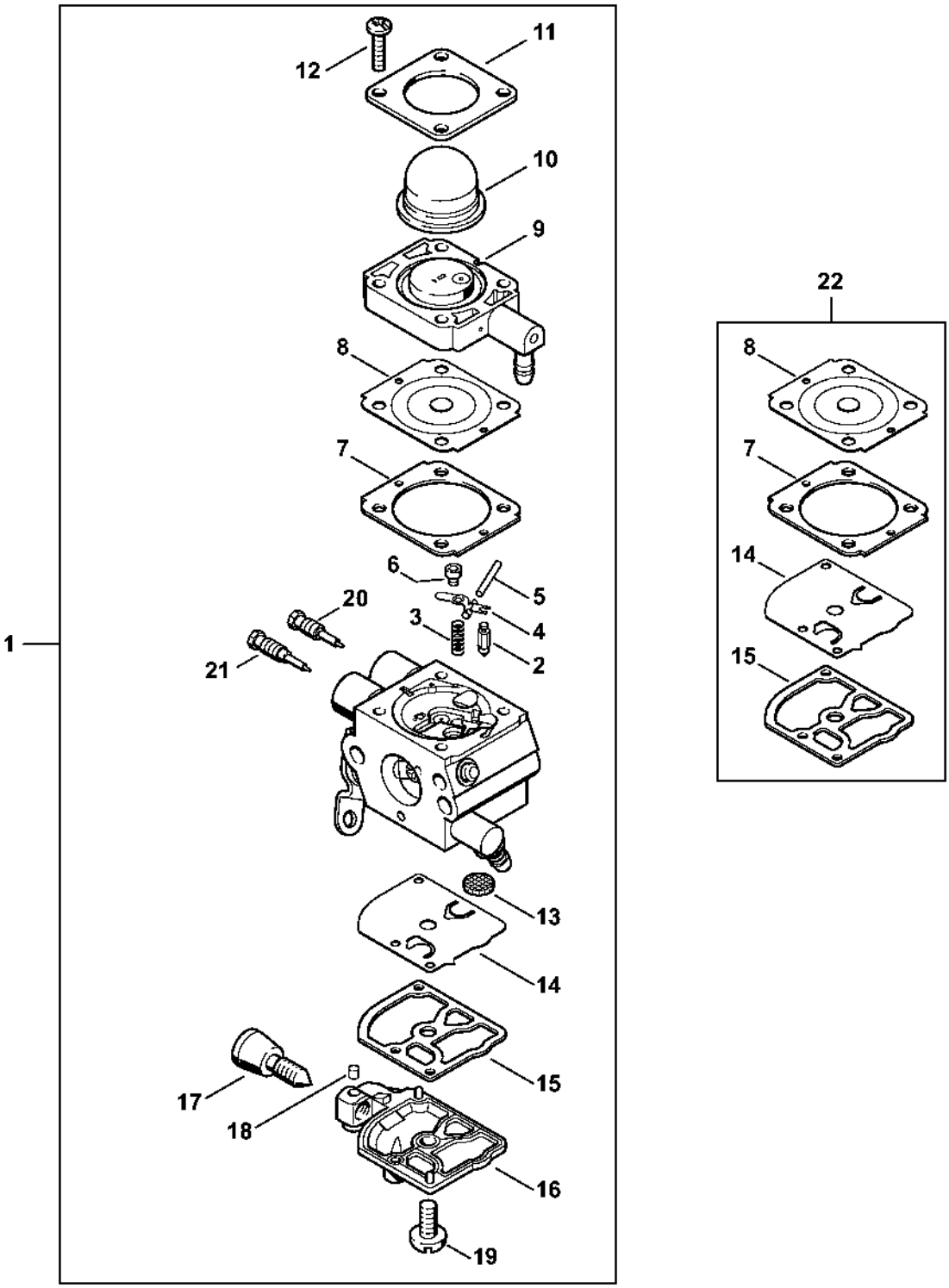

Carburateur C1Q-S282 2-MIX

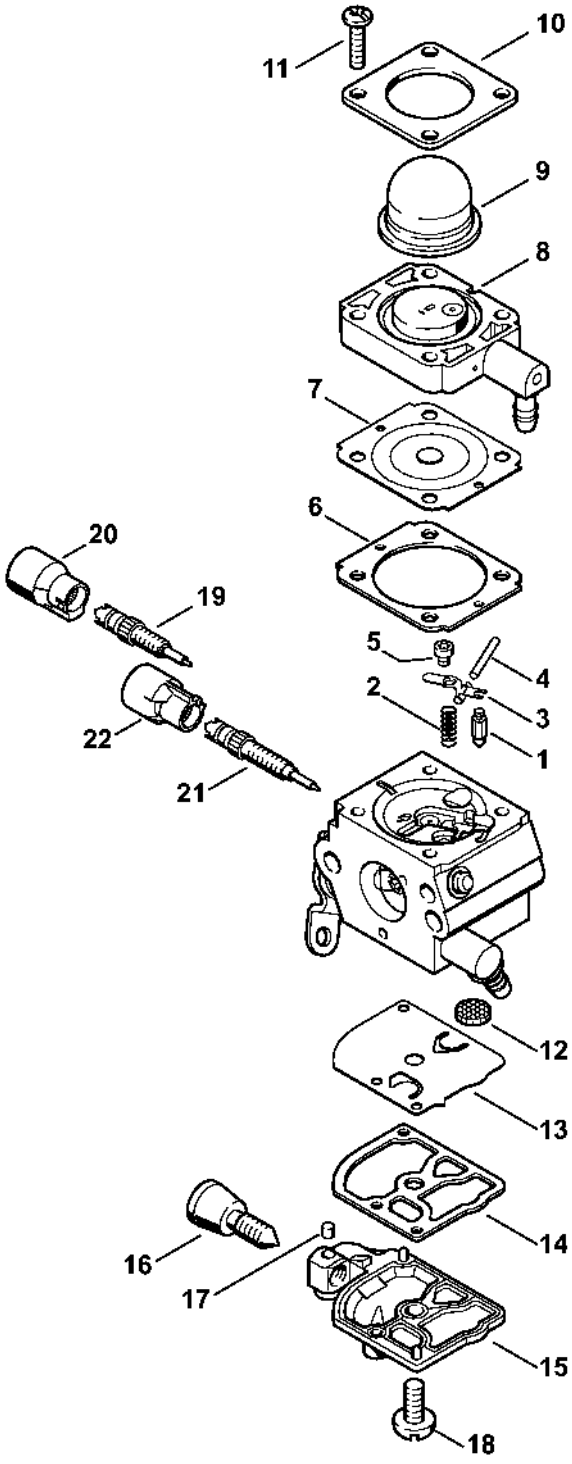

Carburateur C1Q-S216, C1Q-S190 2-MIX (16.2014), (39.2011)

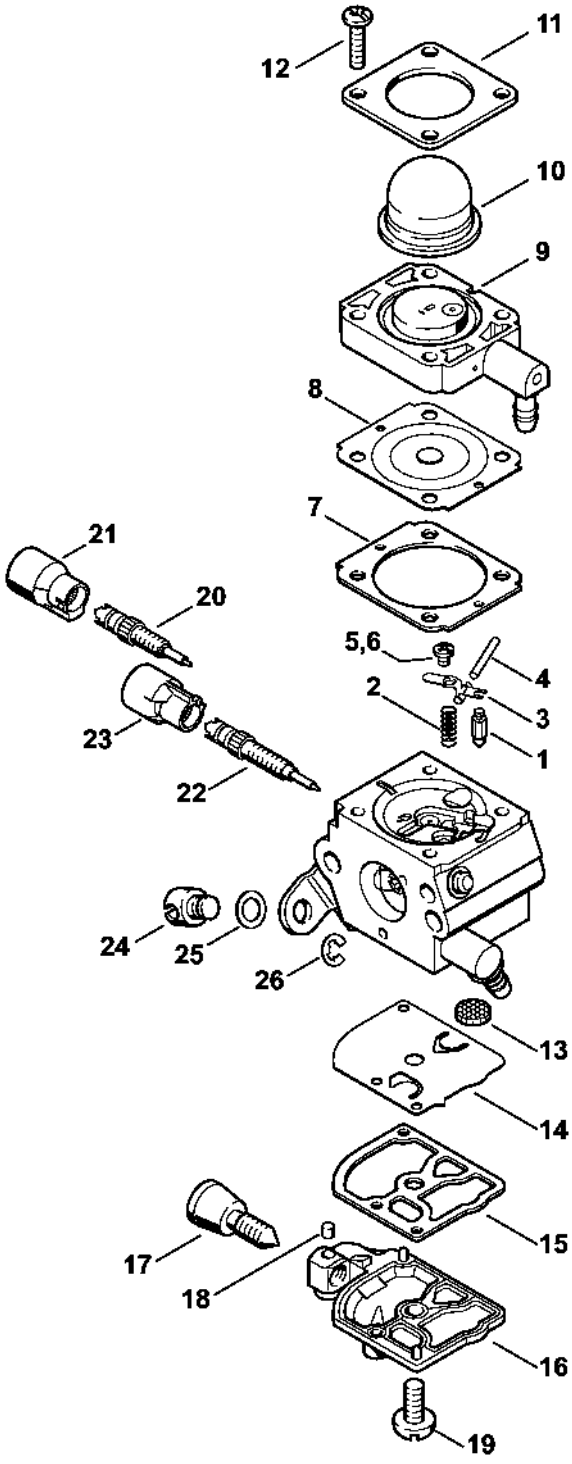

FS 38: Tube complet, Poignée en arc

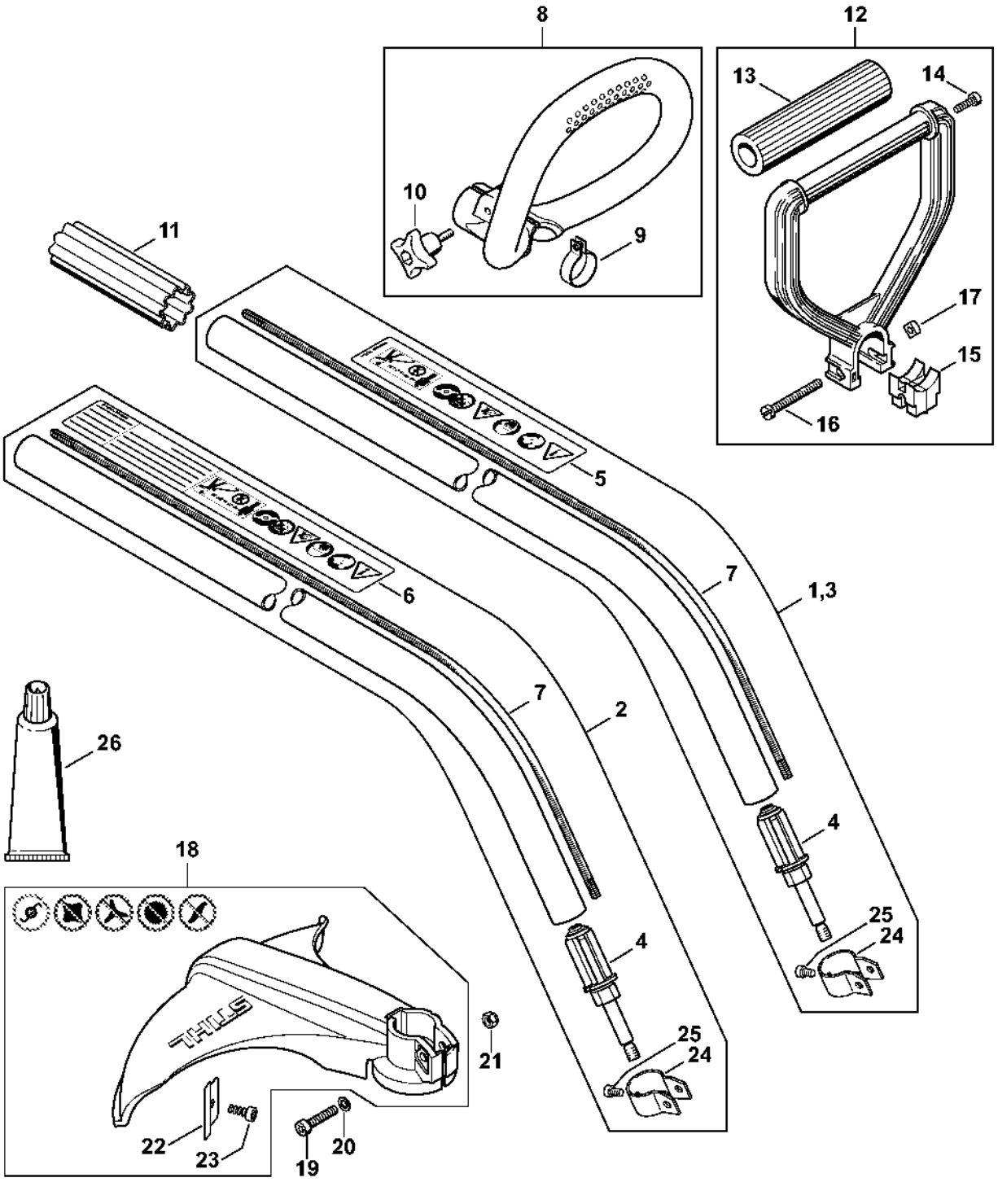

Numéro de machine

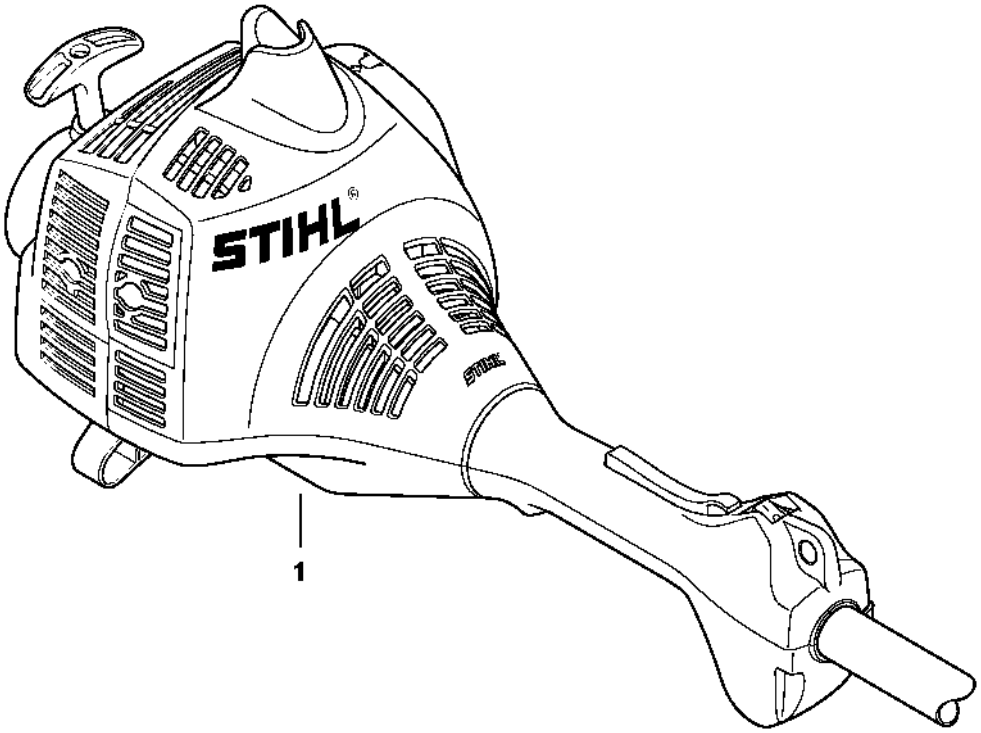

232ET077 SC

Smart Connector

