Stihl
FS 360

Rozkres je dokumentace výrobce (© příslušný výrobce) a slouží k identifikaci dílů. Pro výběr dílu se vždy řiďte katalogovým číslem.

Carter, Cylindre

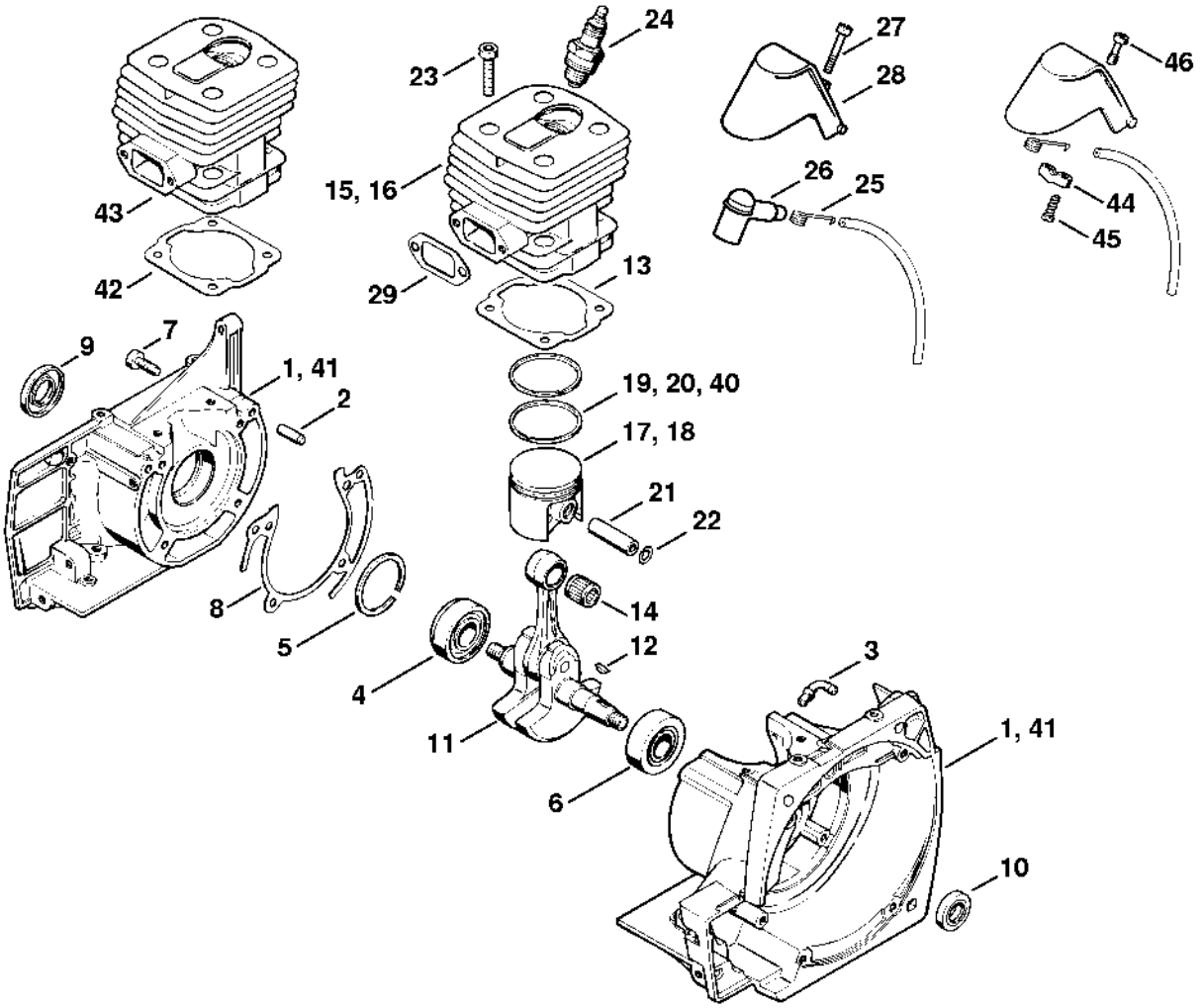

Dispositif de lancement, Silencieux

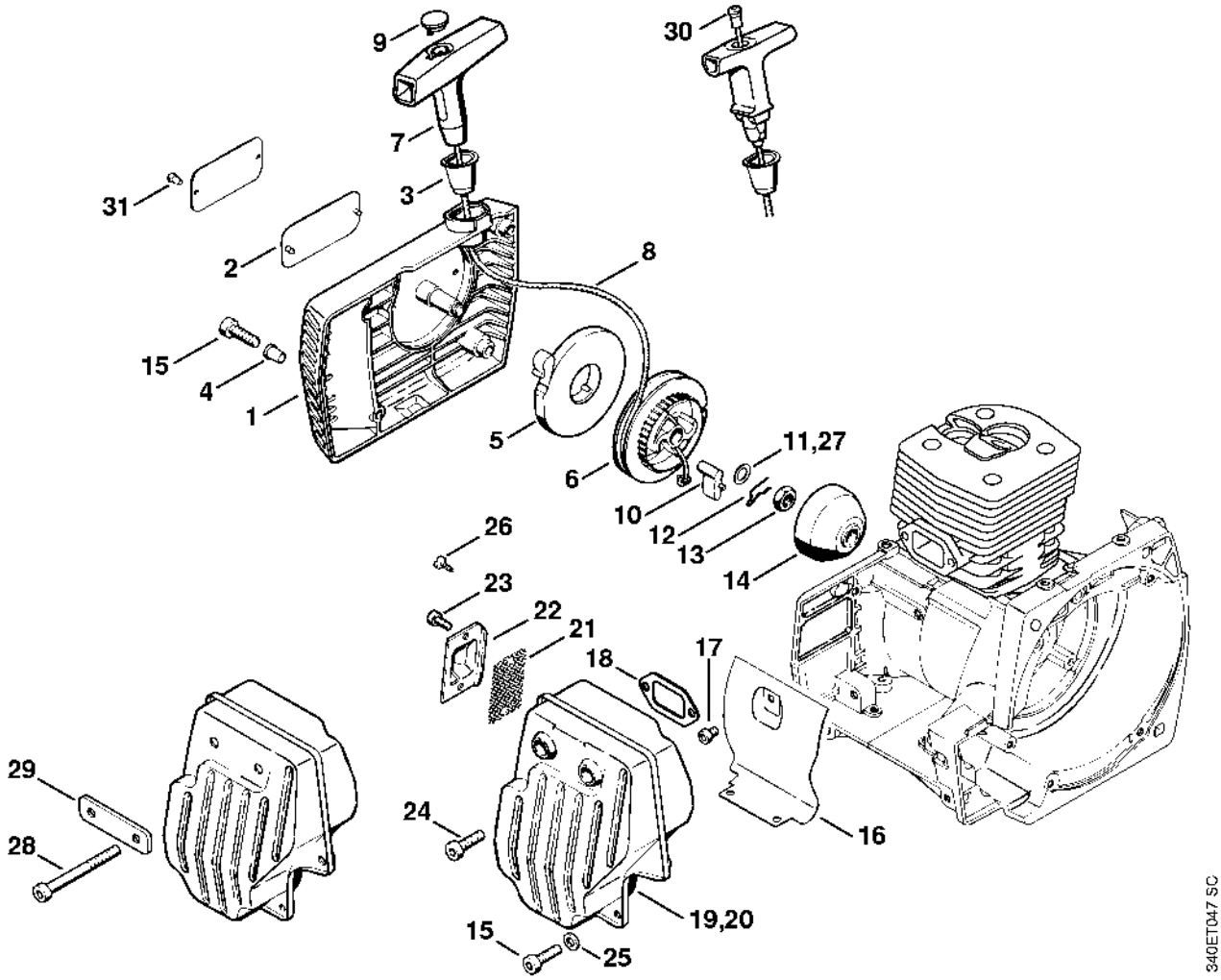

Dispositif d'allumage

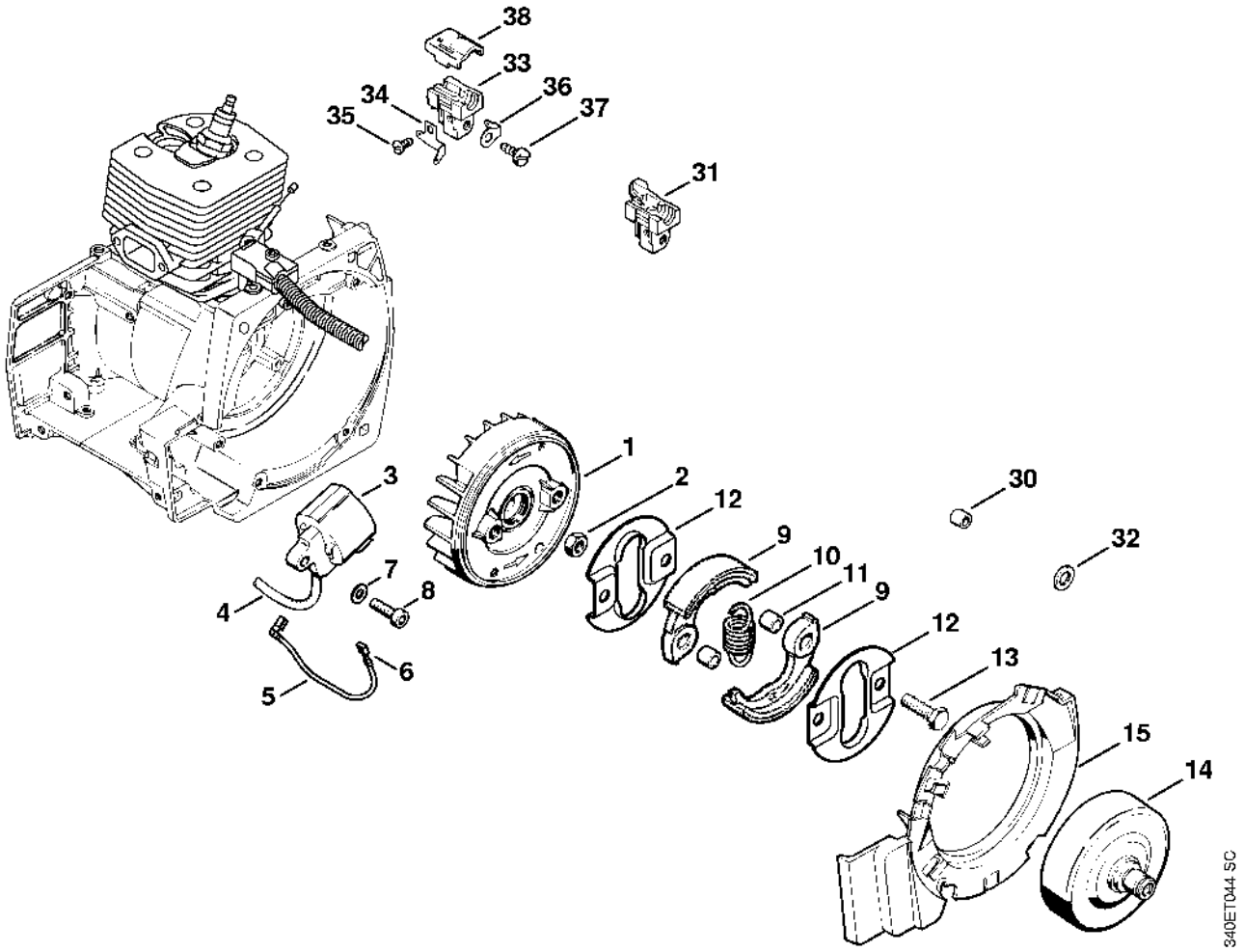

Carter de réservoir

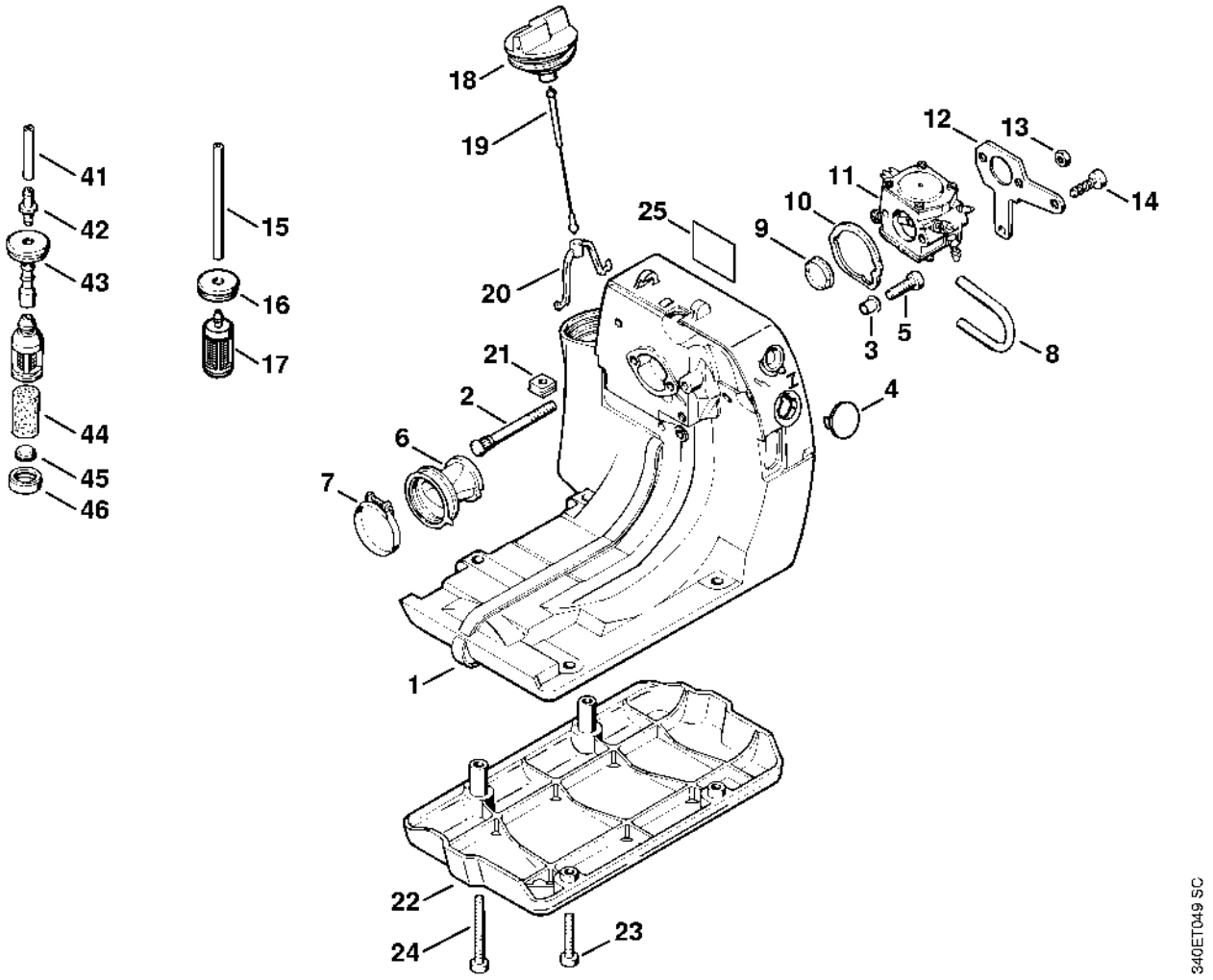

Carburateur HD-3B

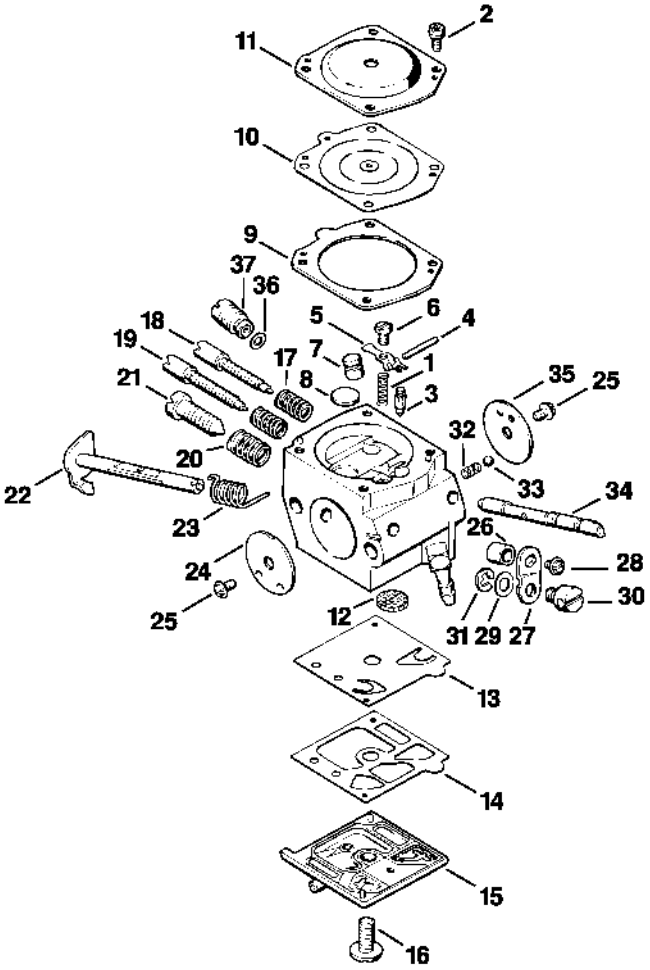

340ET009 LÄ

Filtre à air, Capot

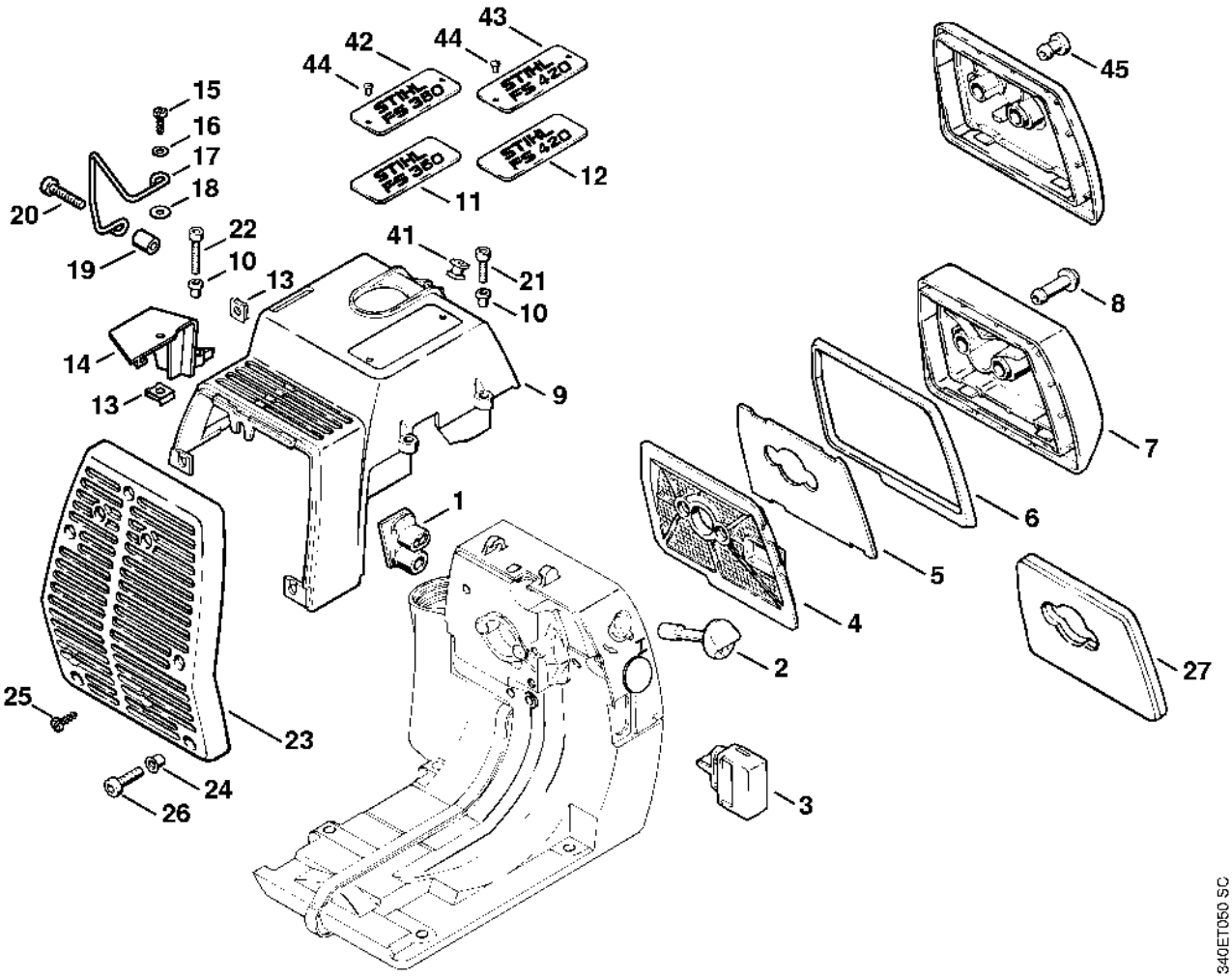

Tube complet, Carter d'accouplement

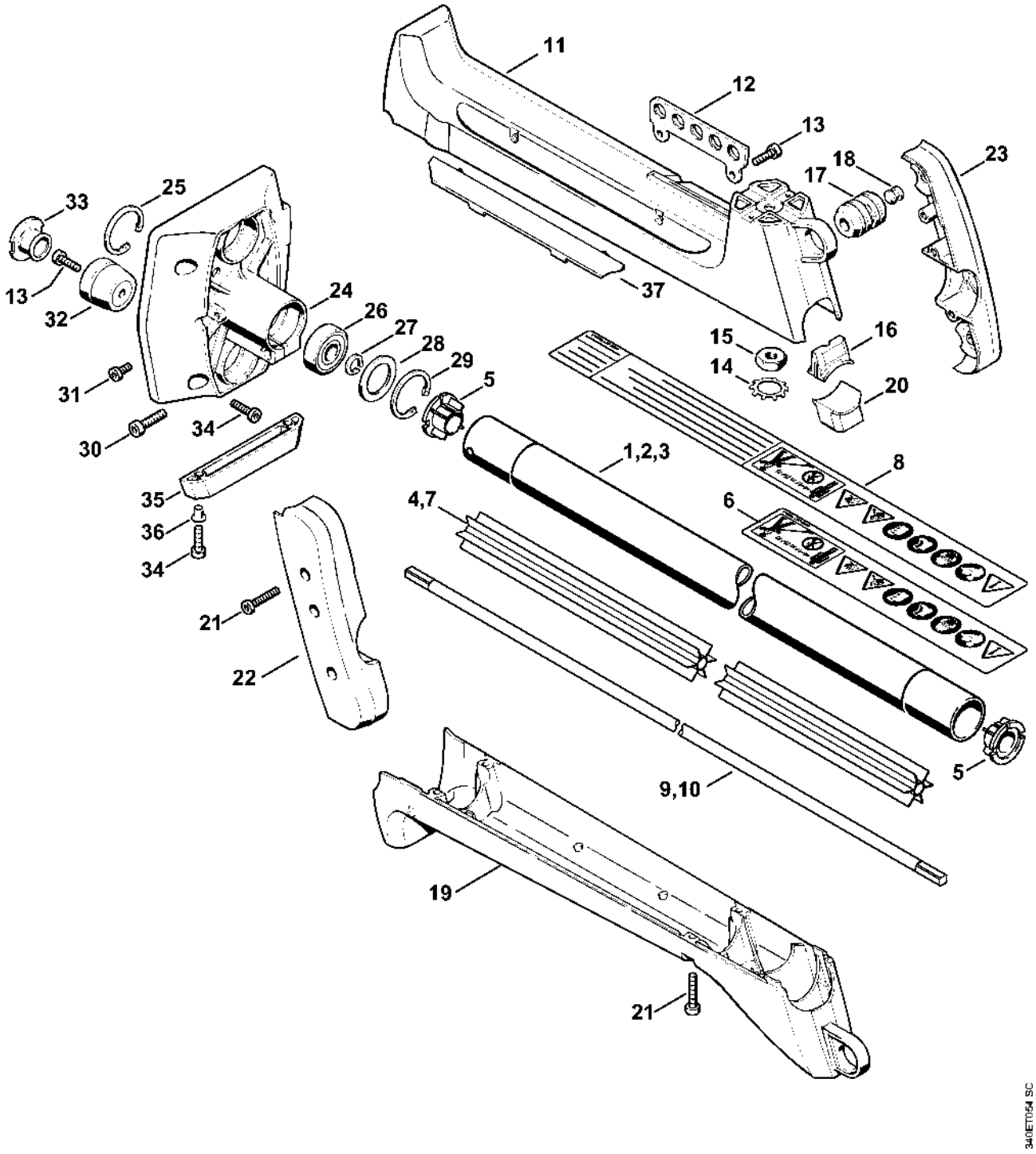

Tube complet, Carter d'accouplement # 19 317 784 (17.89)

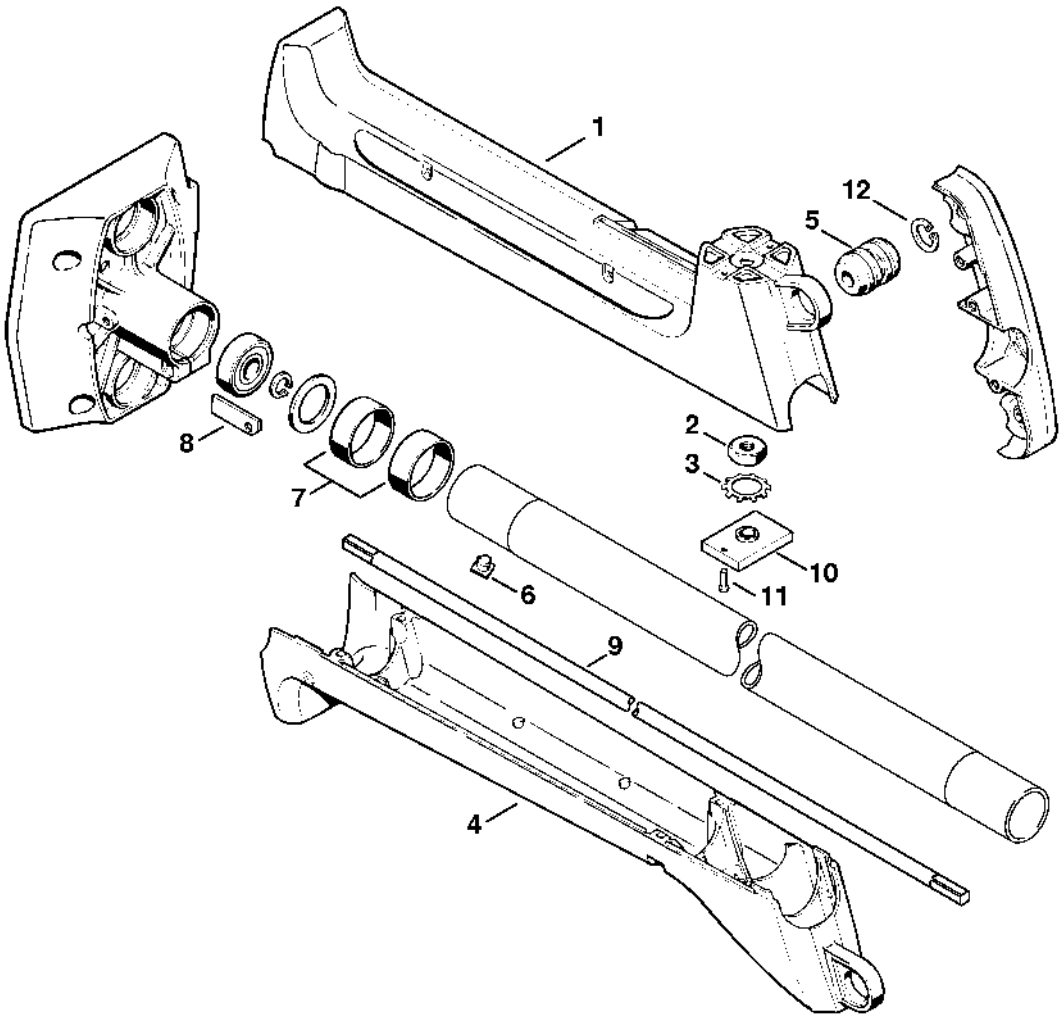

Poignée tubulaire, Poignée de commande

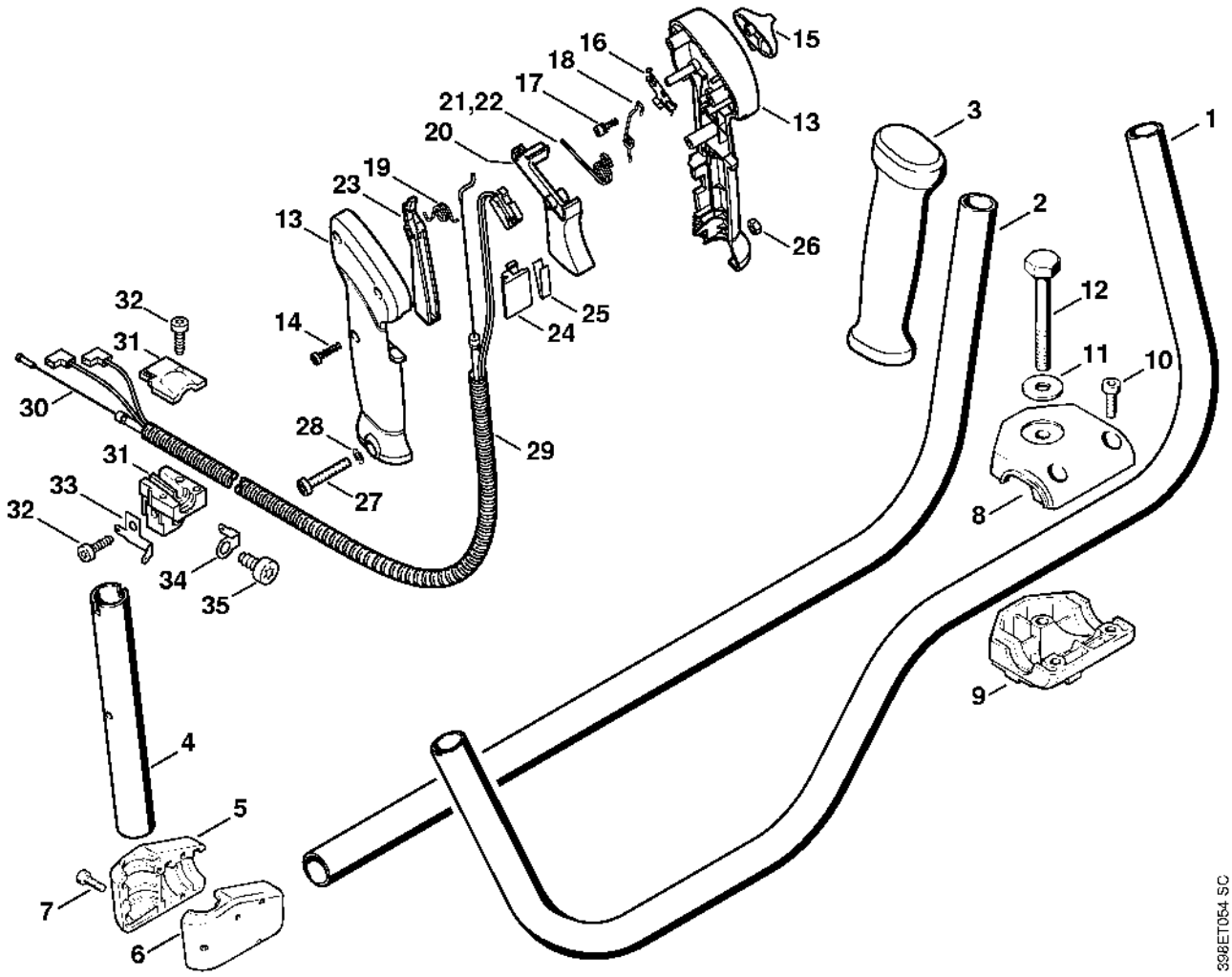

Poignée de commande (29.2002)

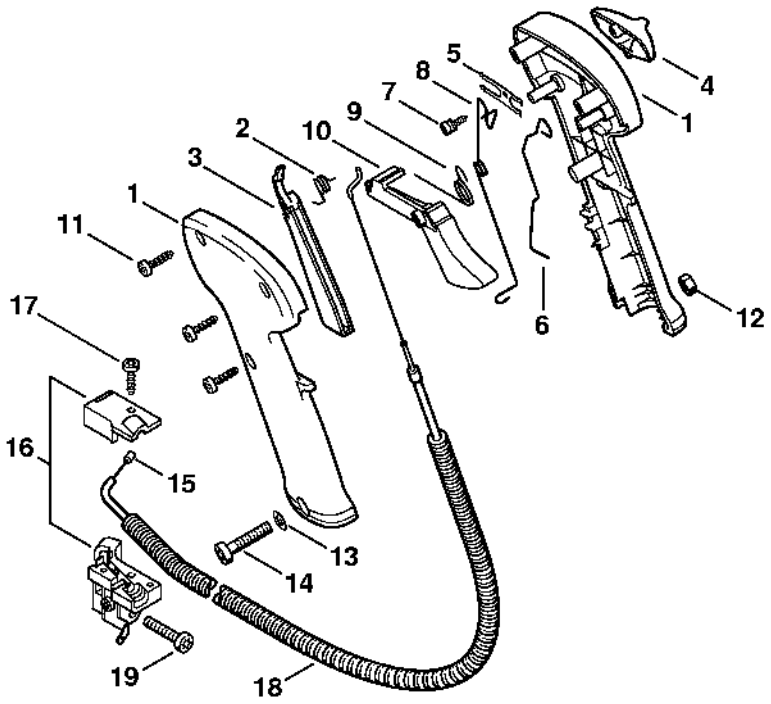

398ET041 GM

Poignée tubulaire, Poignée de commande # 20 355 198

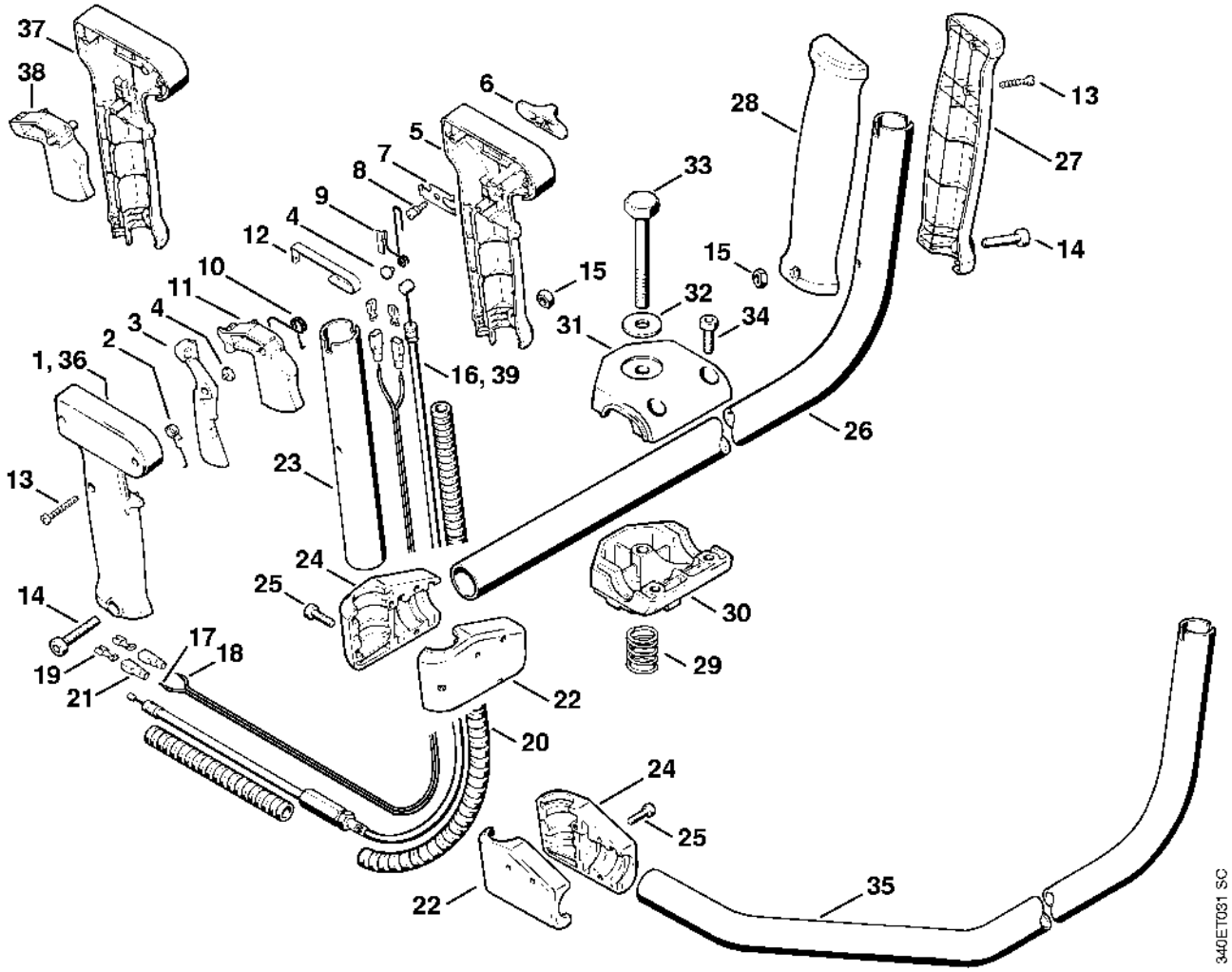

Réducteur

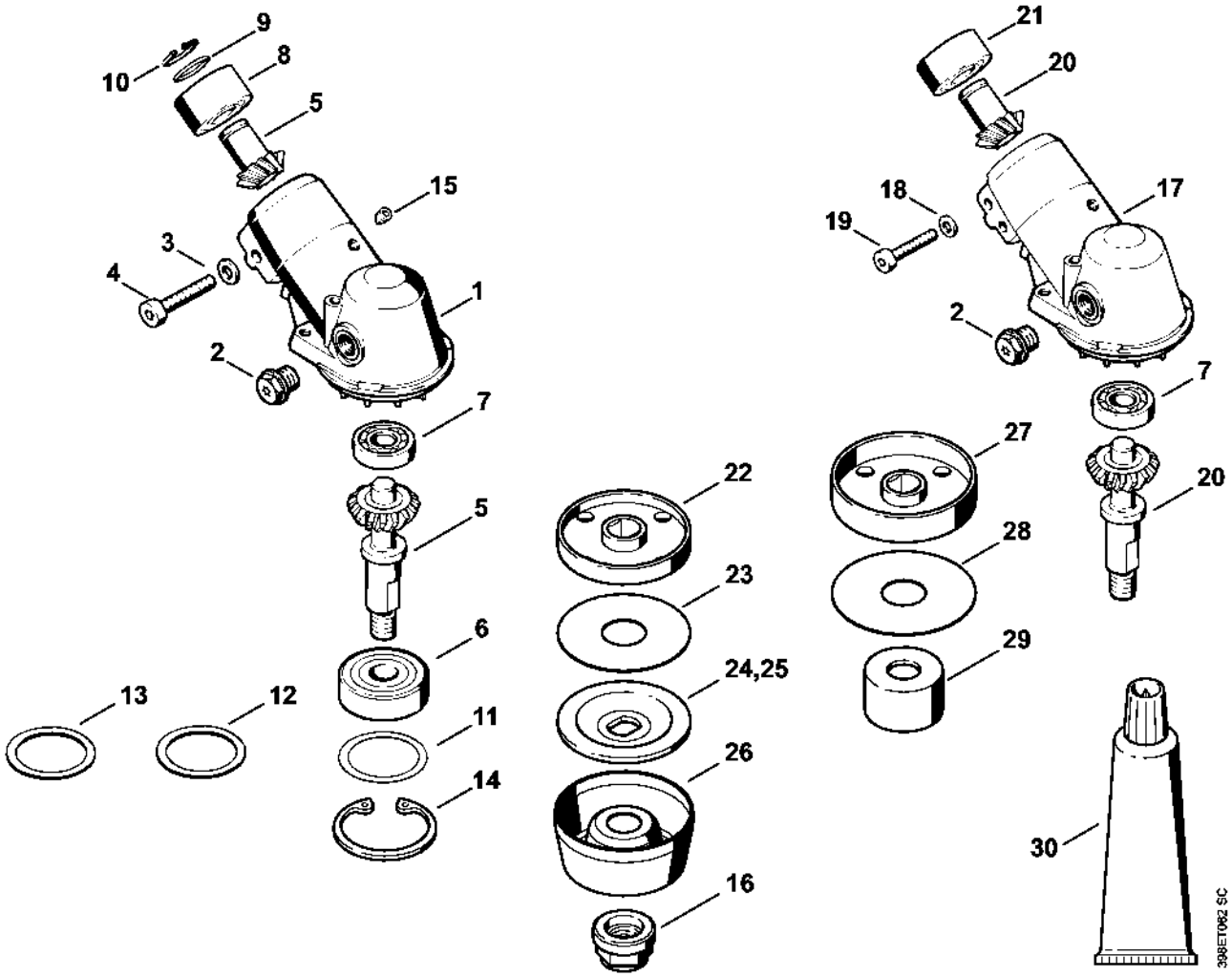
9
10
8
5
15
3
4
1
2
7
5
6
13
12
11
14
22
23
24,25
26
16
21
20
18
19
17
2
7
27
20
28
29
30
398ET062 SC

Réducteur # 17 814 599 (11.88)

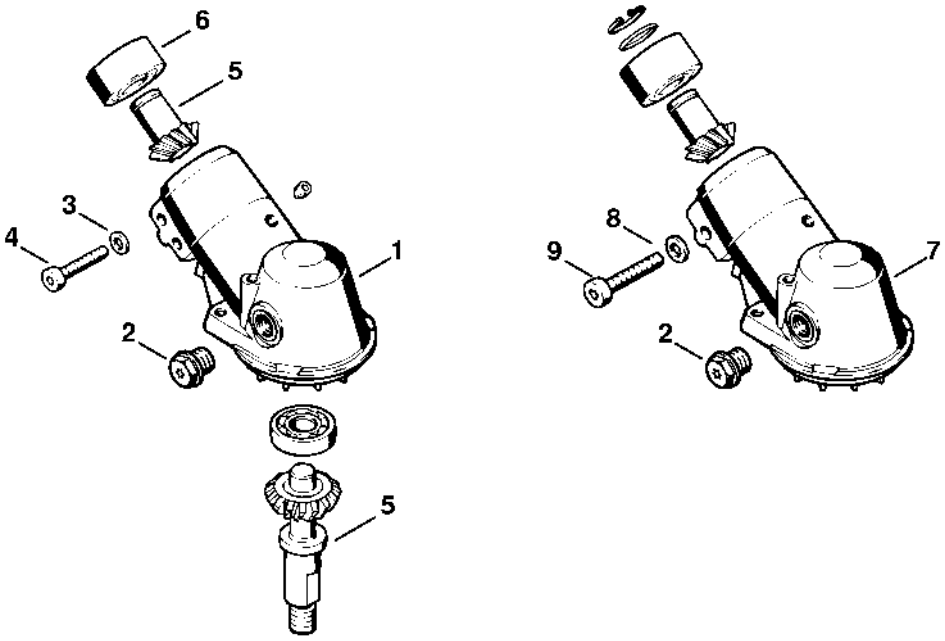

340ET051 SC

Capot protecteur

