Stihl
FS 311

Rozkres je dokumentace výrobce (© příslušný výrobce) a slouží k identifikaci dílů. Pro výběr dílu se vždy řiďte katalogovým číslem.

Bloc moteur Ø 43 mm

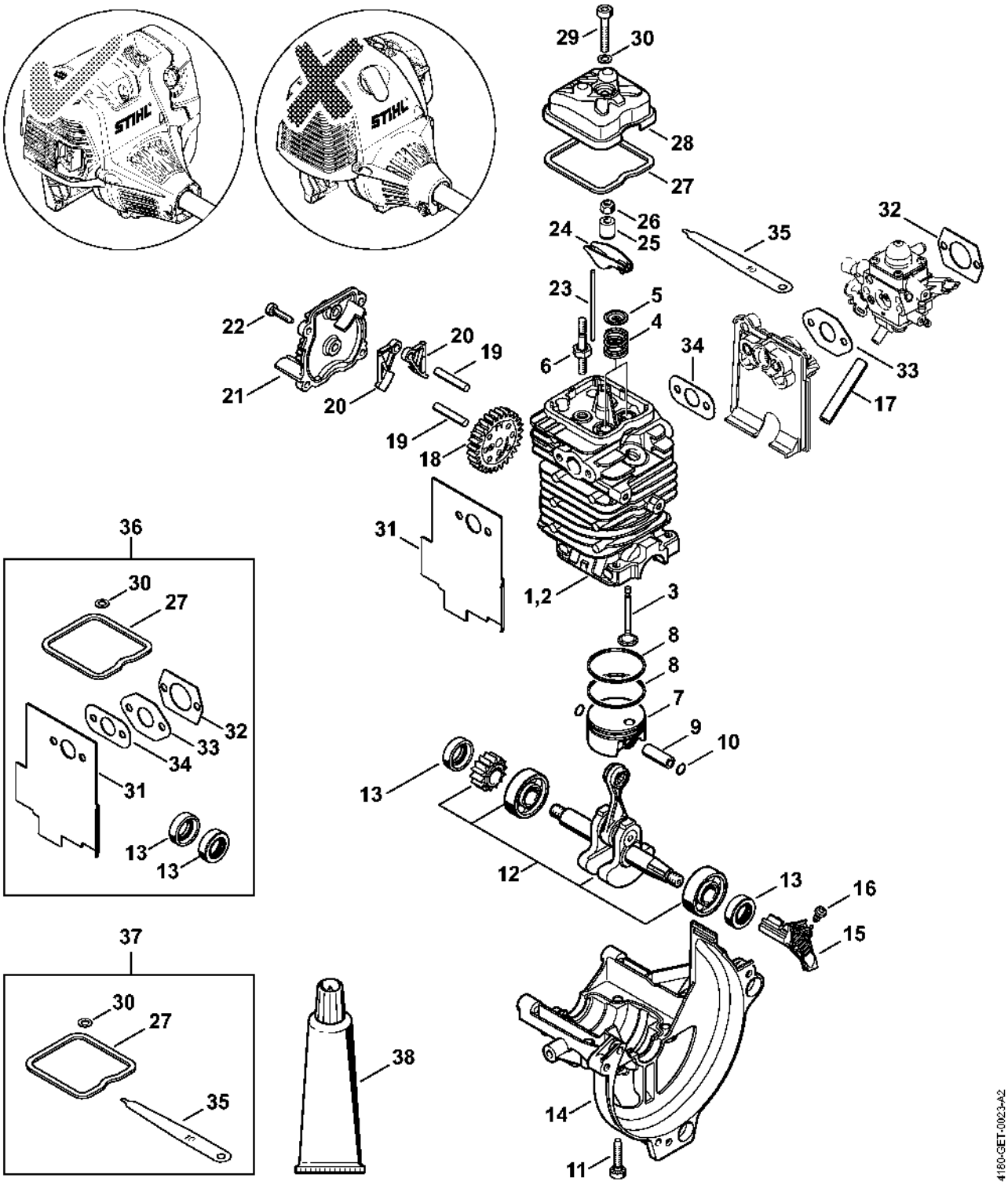

Dispositif de lancement, Réservoir d'essence

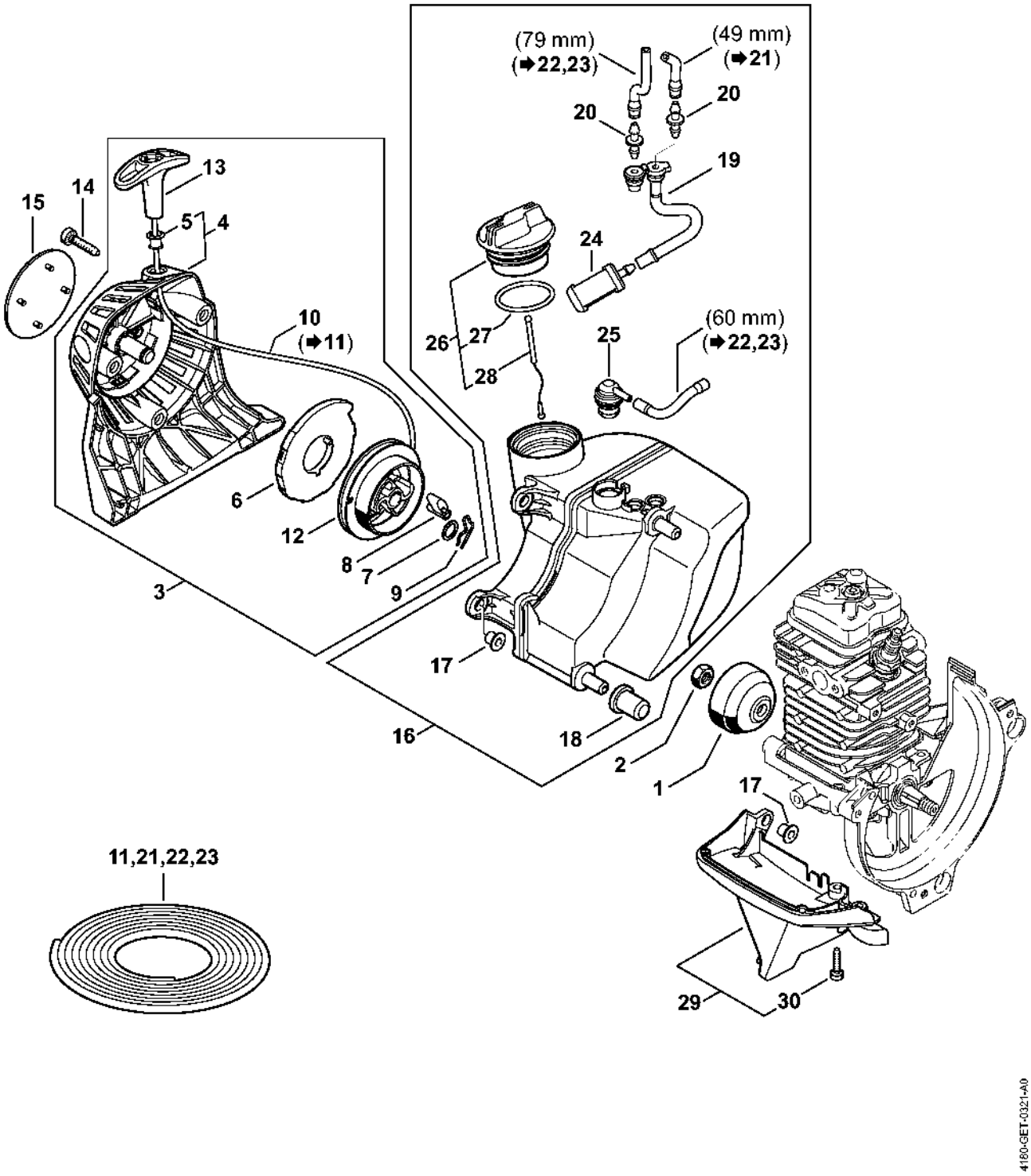

Silencieux, Filtre à air

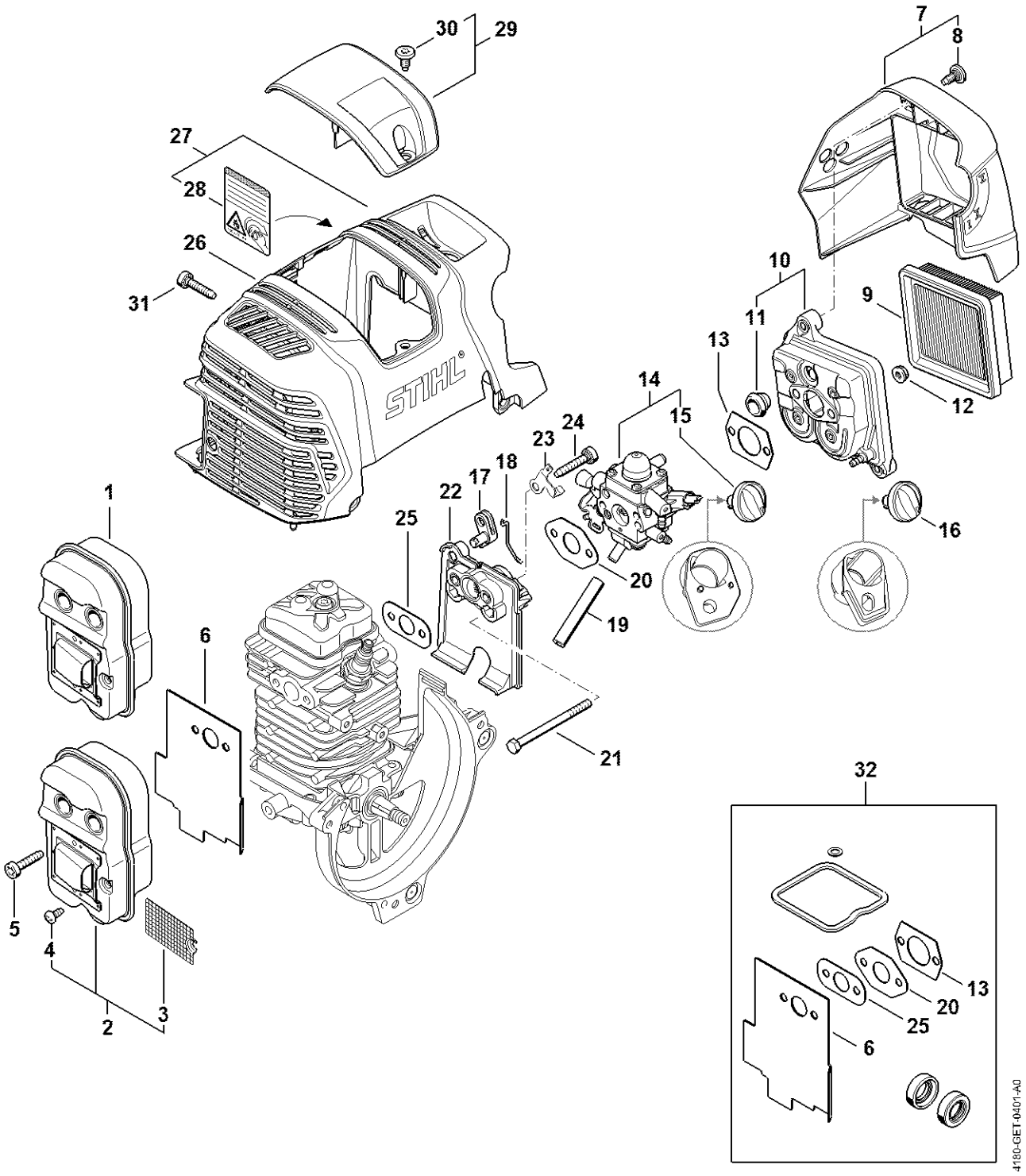

Dispositif d'allumage

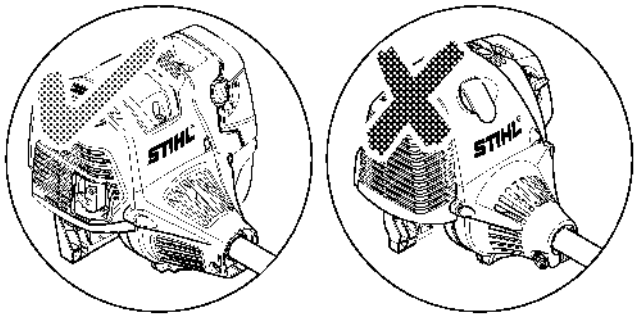

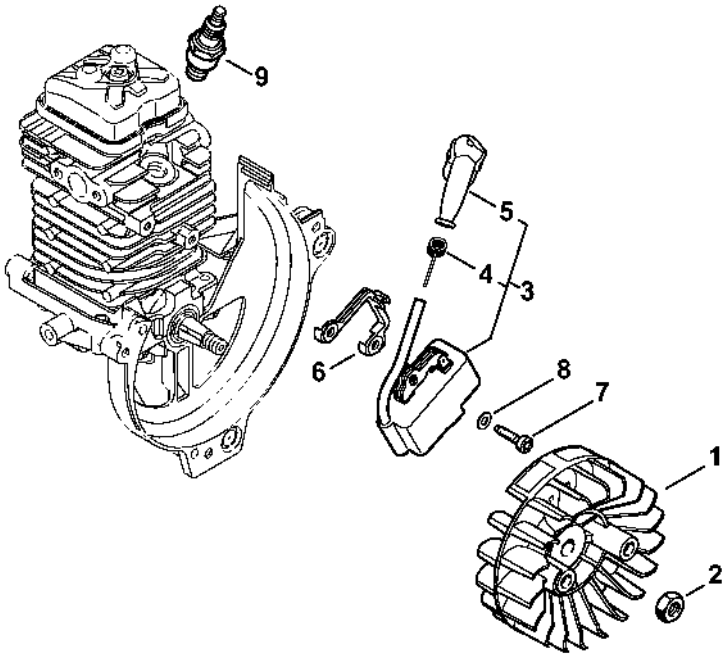

4180-GET-0323-A2

Carburateur

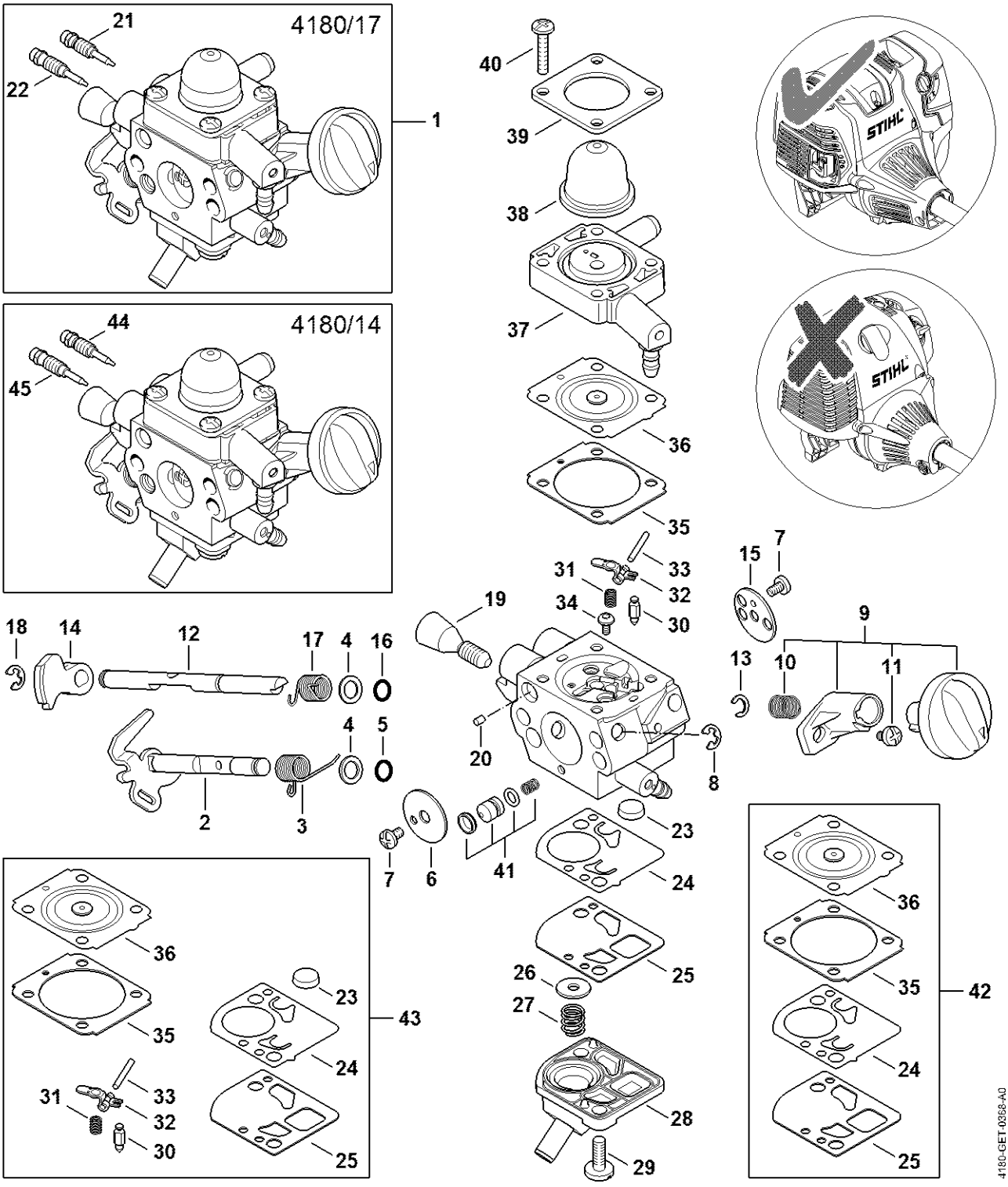

Embrayage, Carter de ventilateur

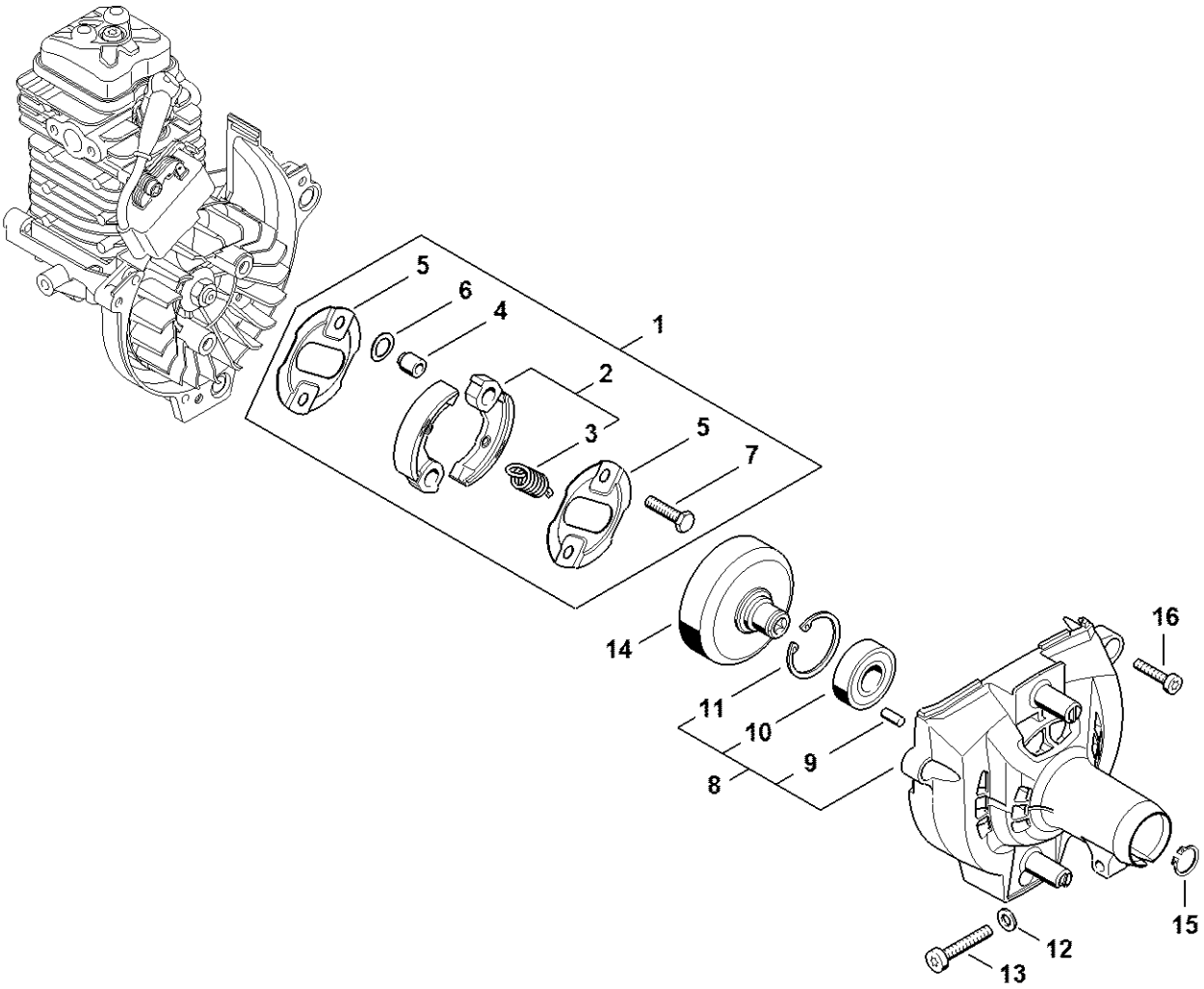

Poignée à deux mains

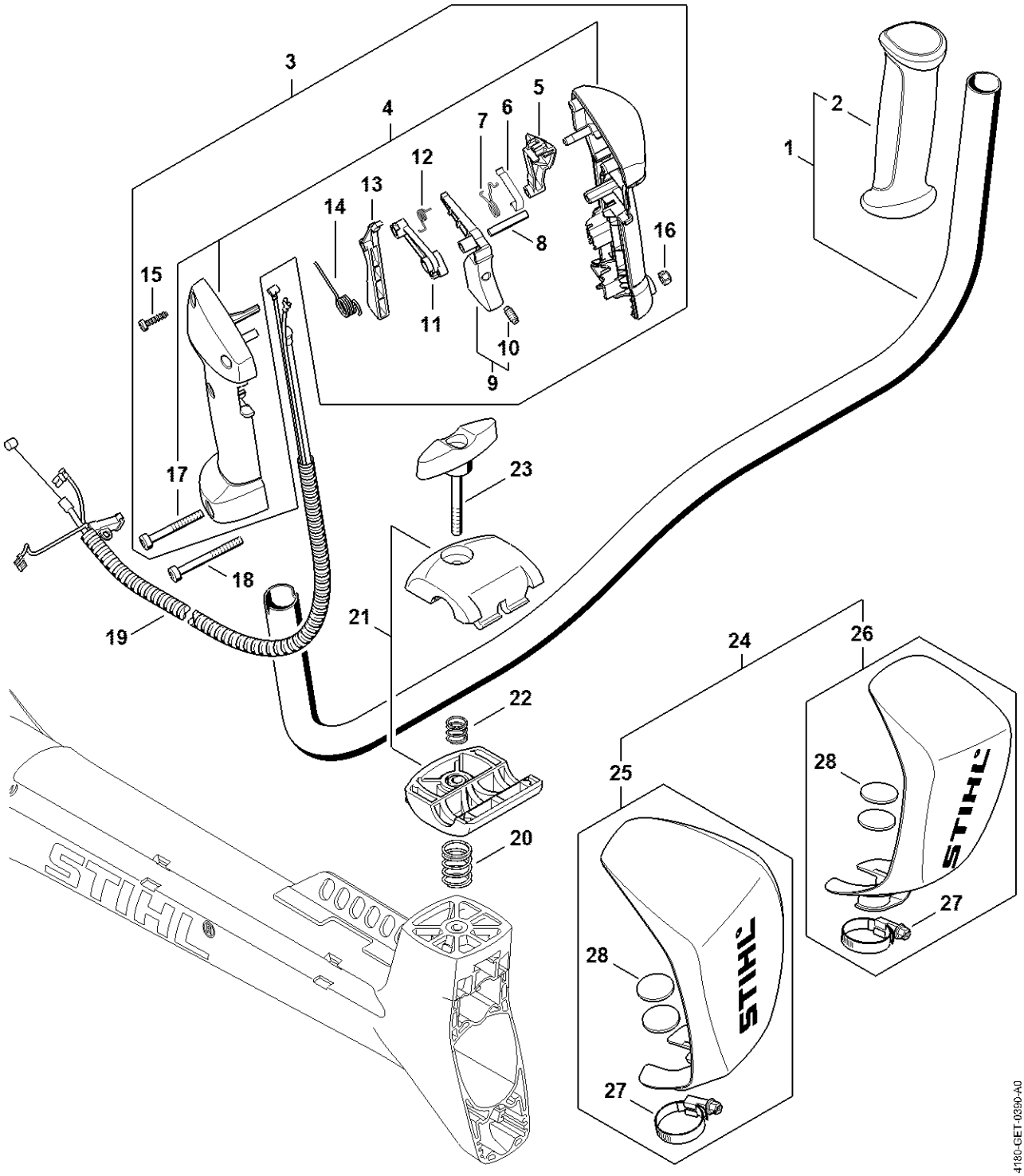

Tube complet

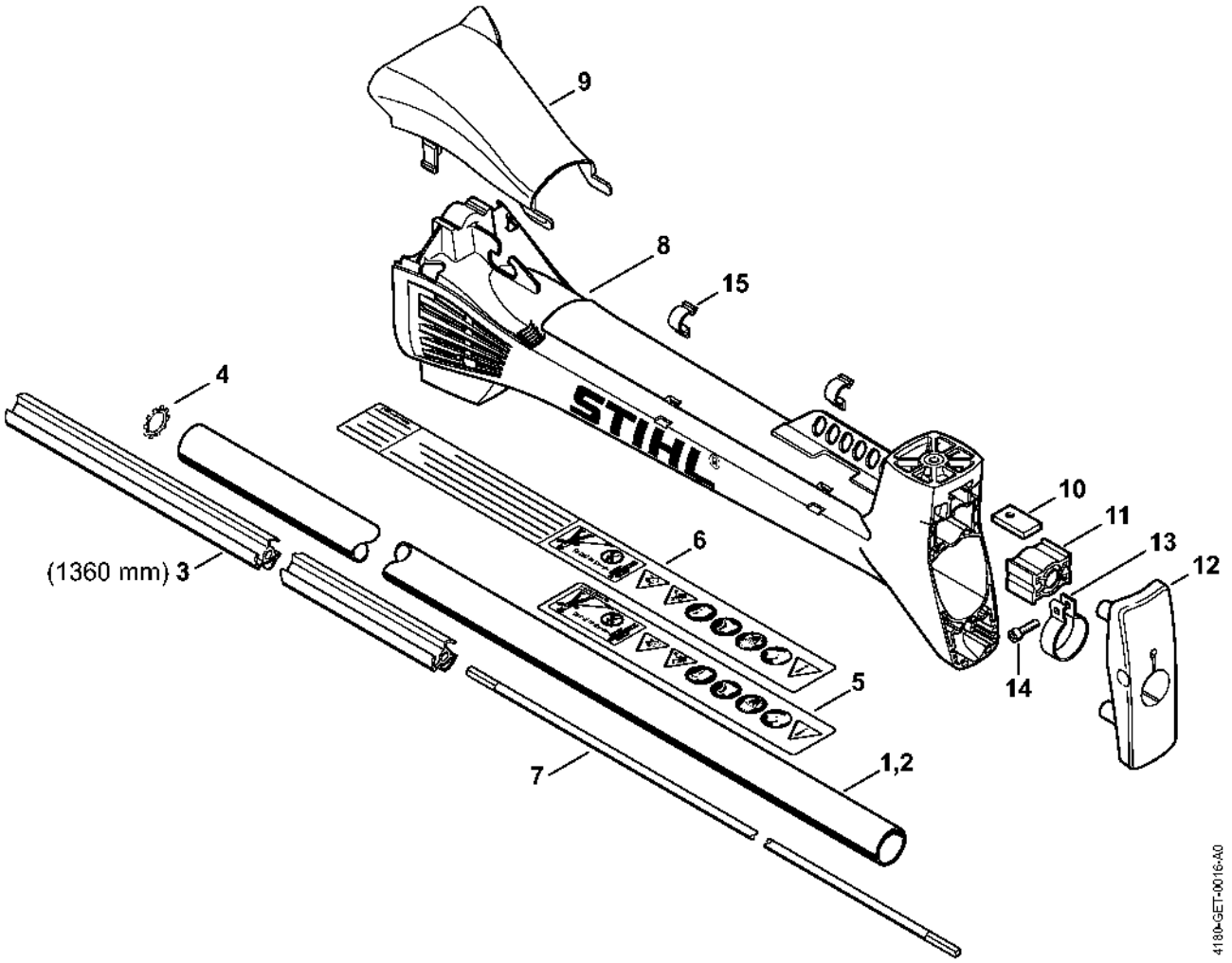

Réducteur

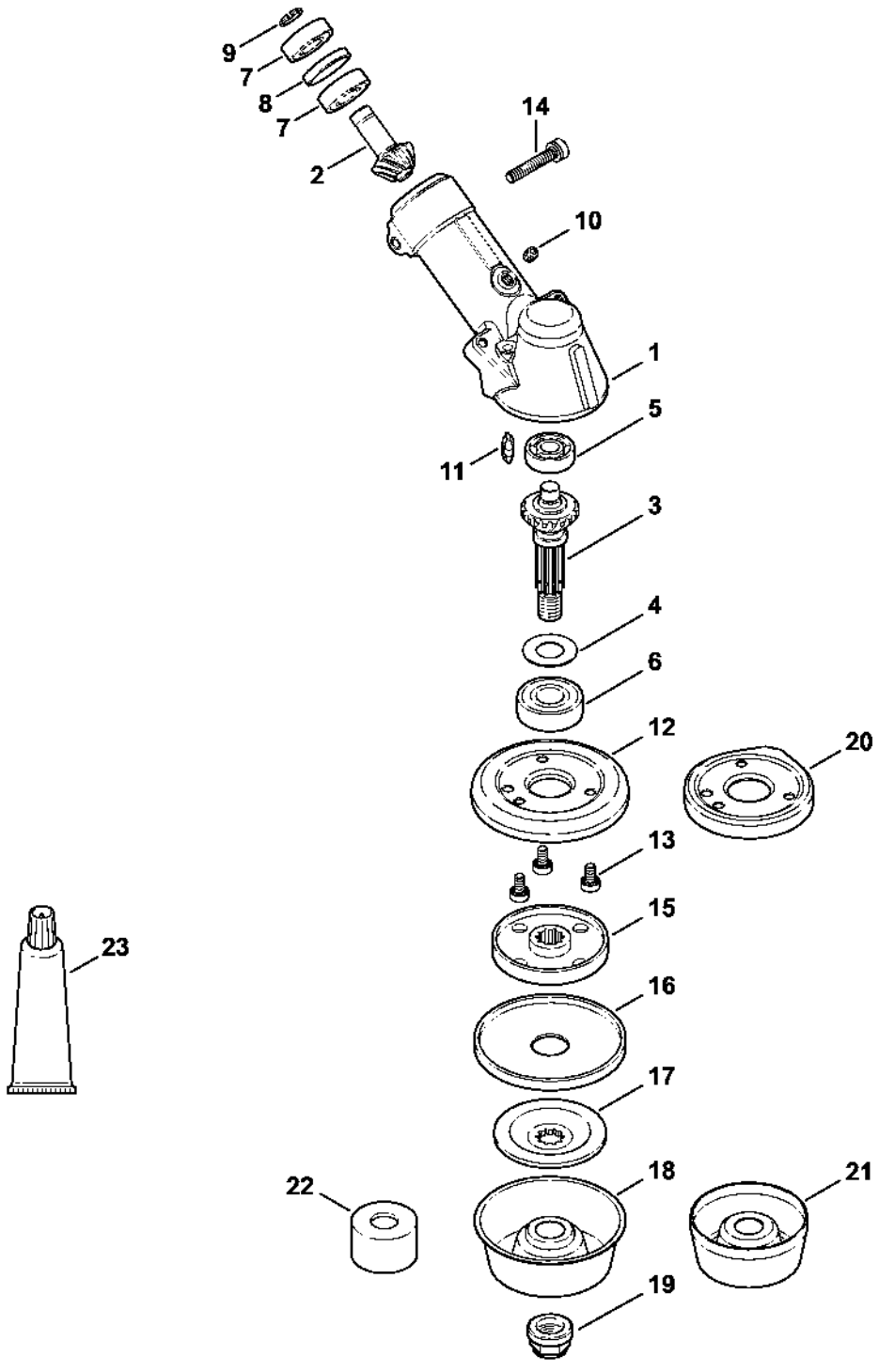

Capot protecteur

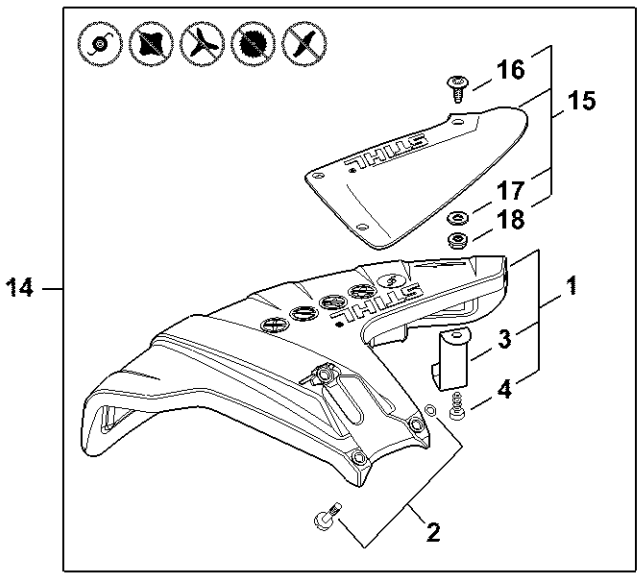

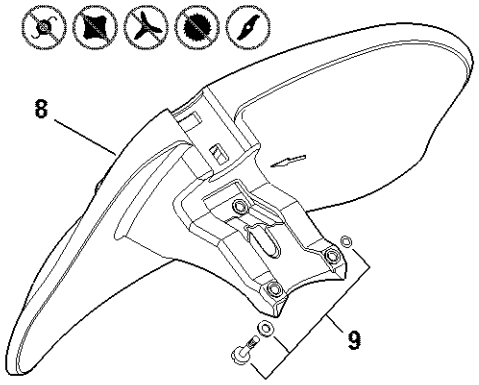

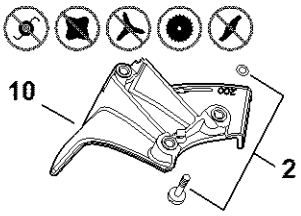

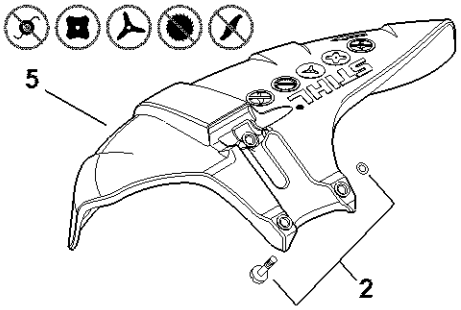

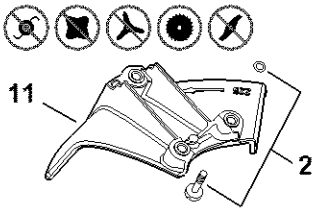

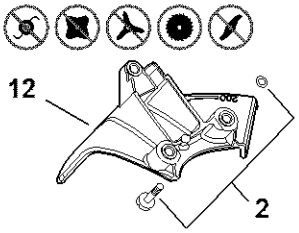

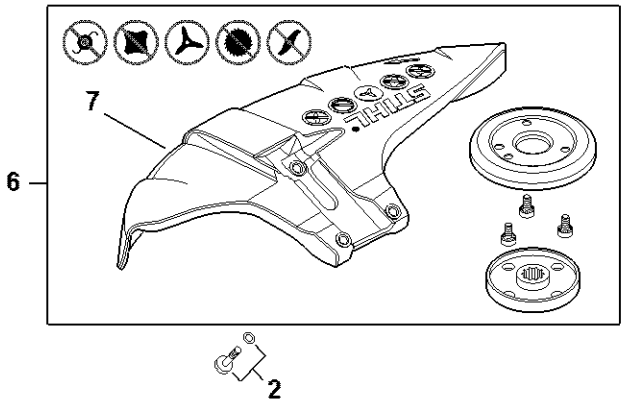

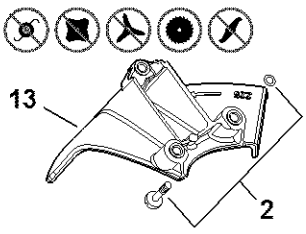

4180-GET-0352-A1

Numéro de machine

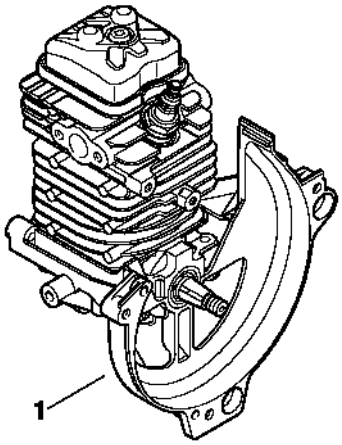

4180-GET-0018-A0