Stihl

FS 260 C-E

Rozkres je dokumentace výrobce (© příslušný výrobce) a slouží k identifikaci dílů. Pro výběr dílu se vždy řiďte katalogovým číslem.

Carter, Cylindre

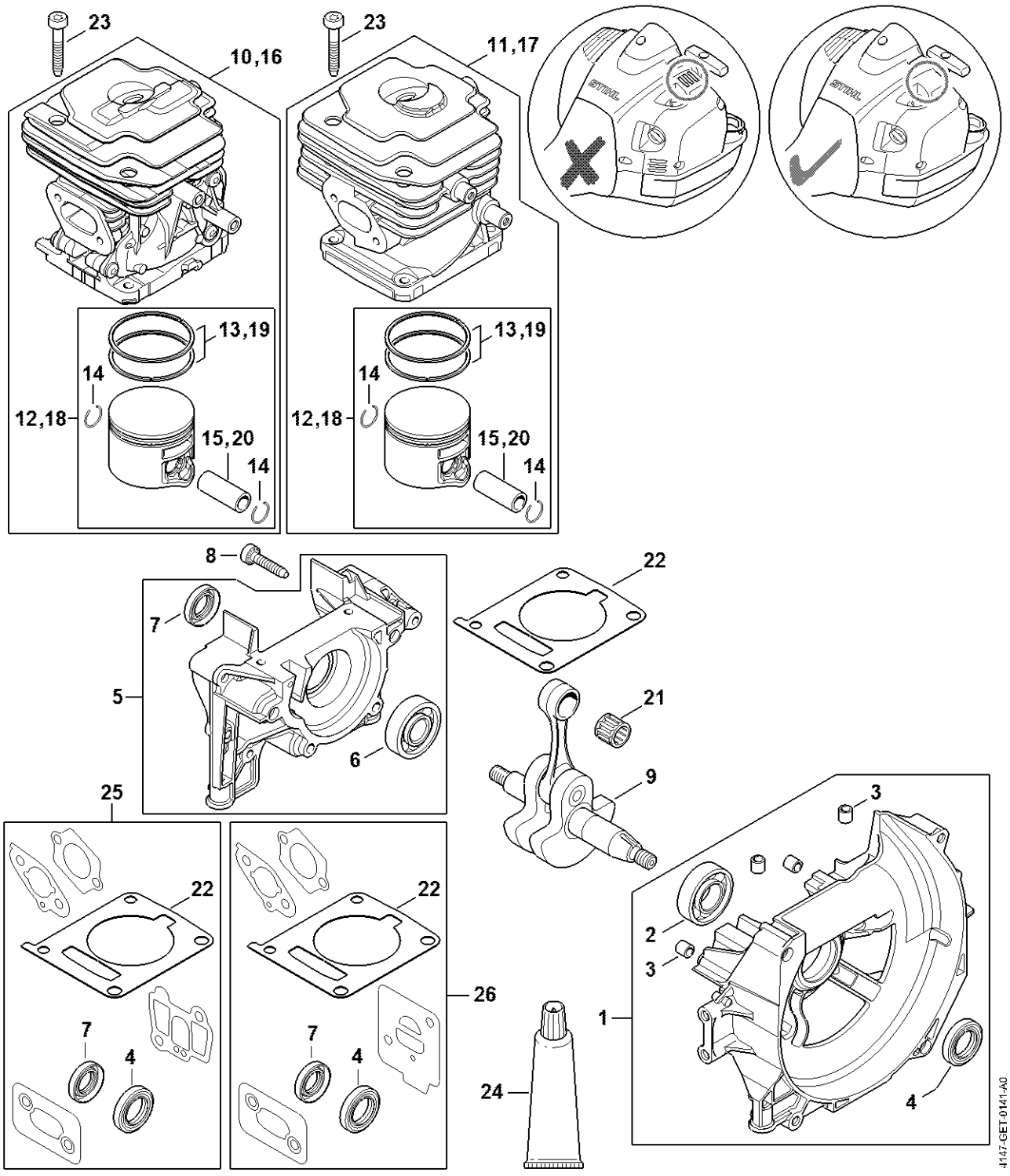

Dispositif de lancement ErgoStart

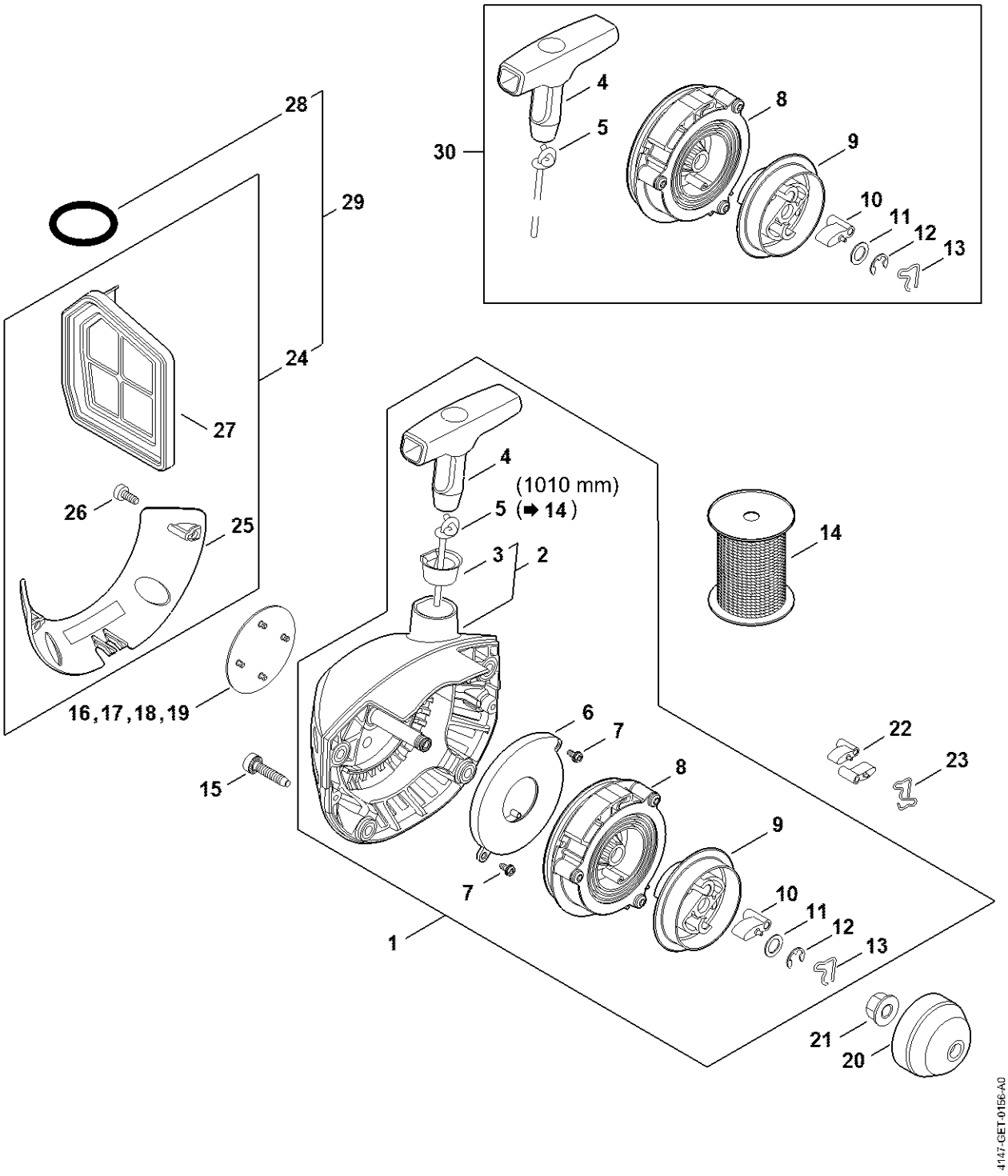

Silencieux, Capot

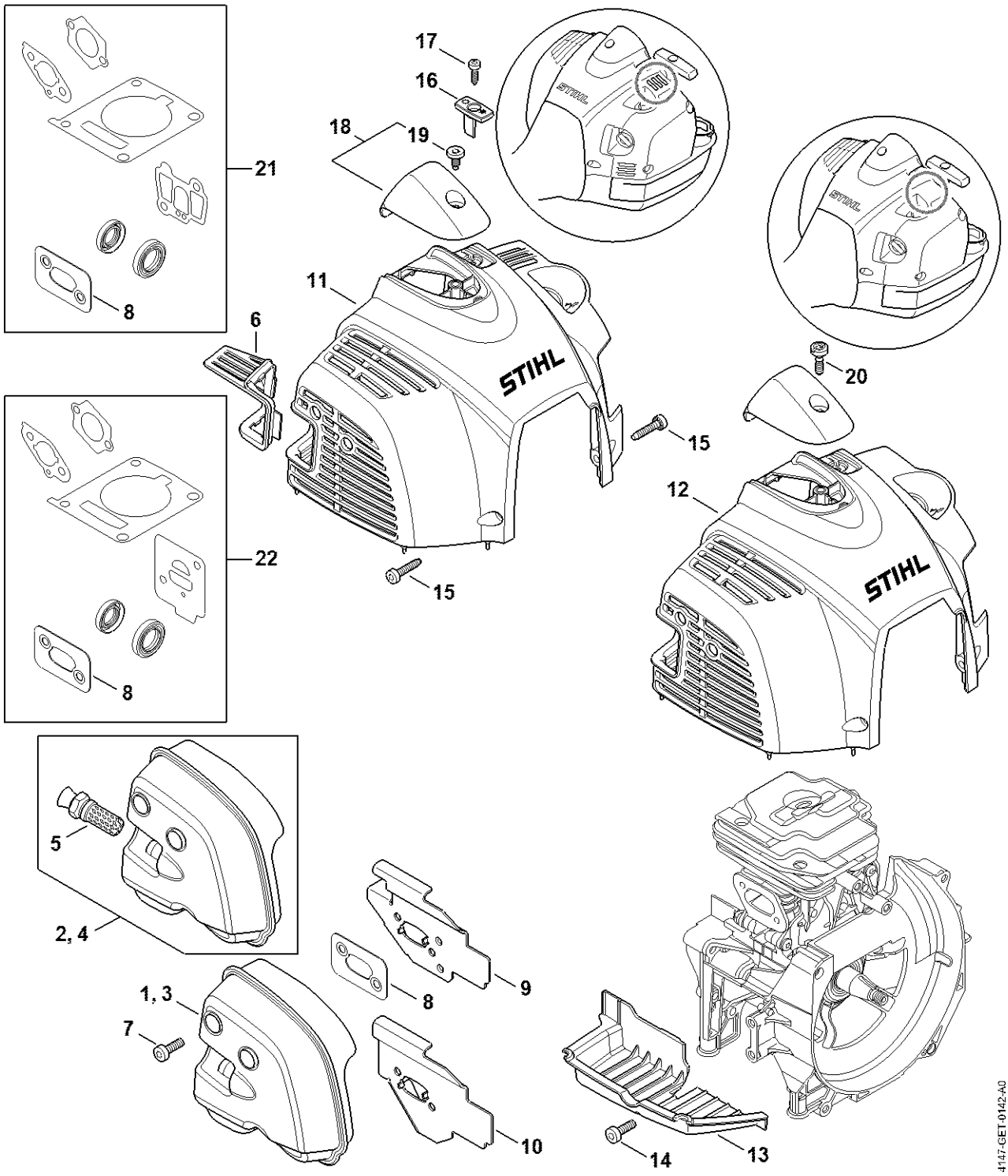

Réservoir d'essence

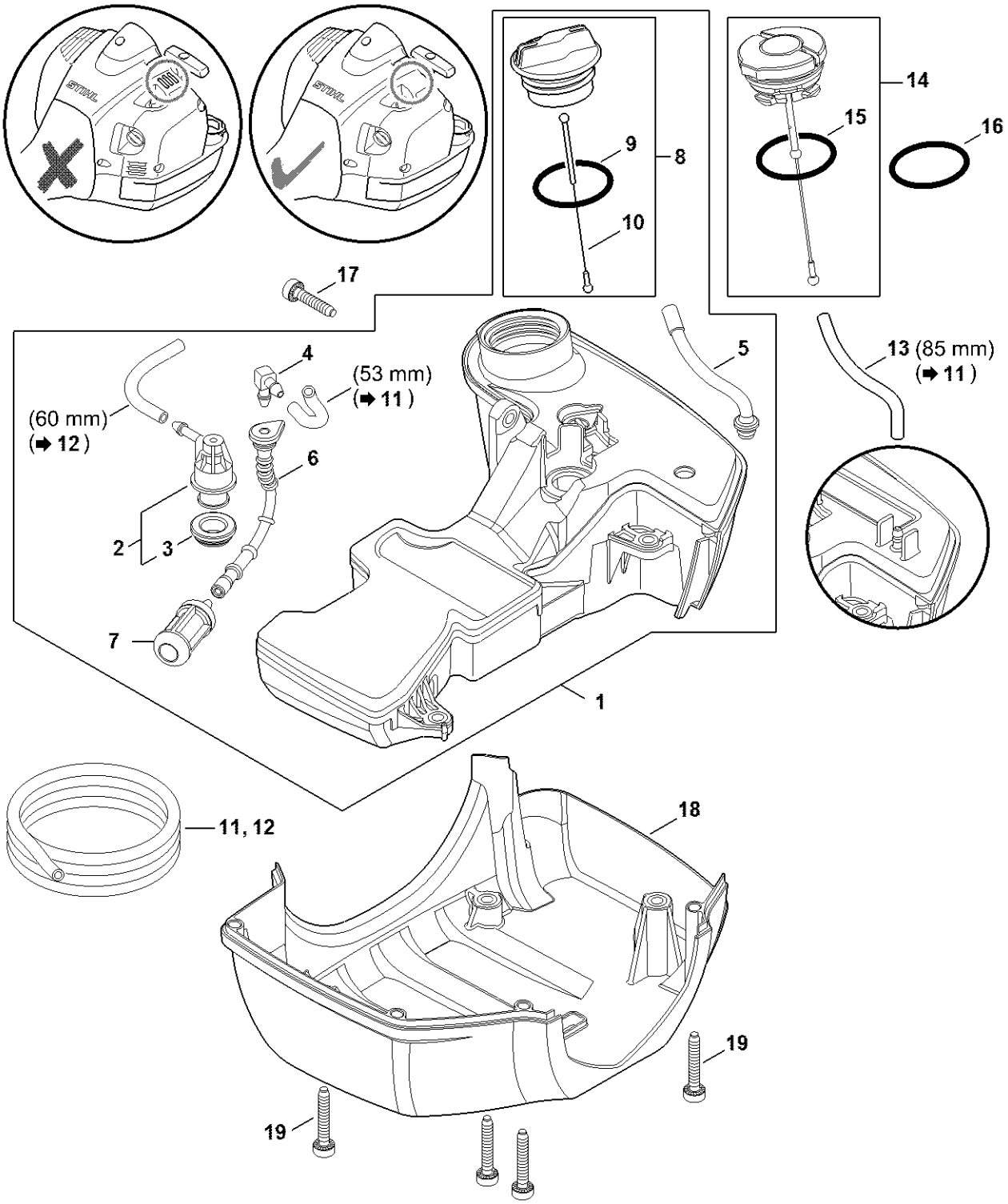

Bride intermédiaire, Filtre à air

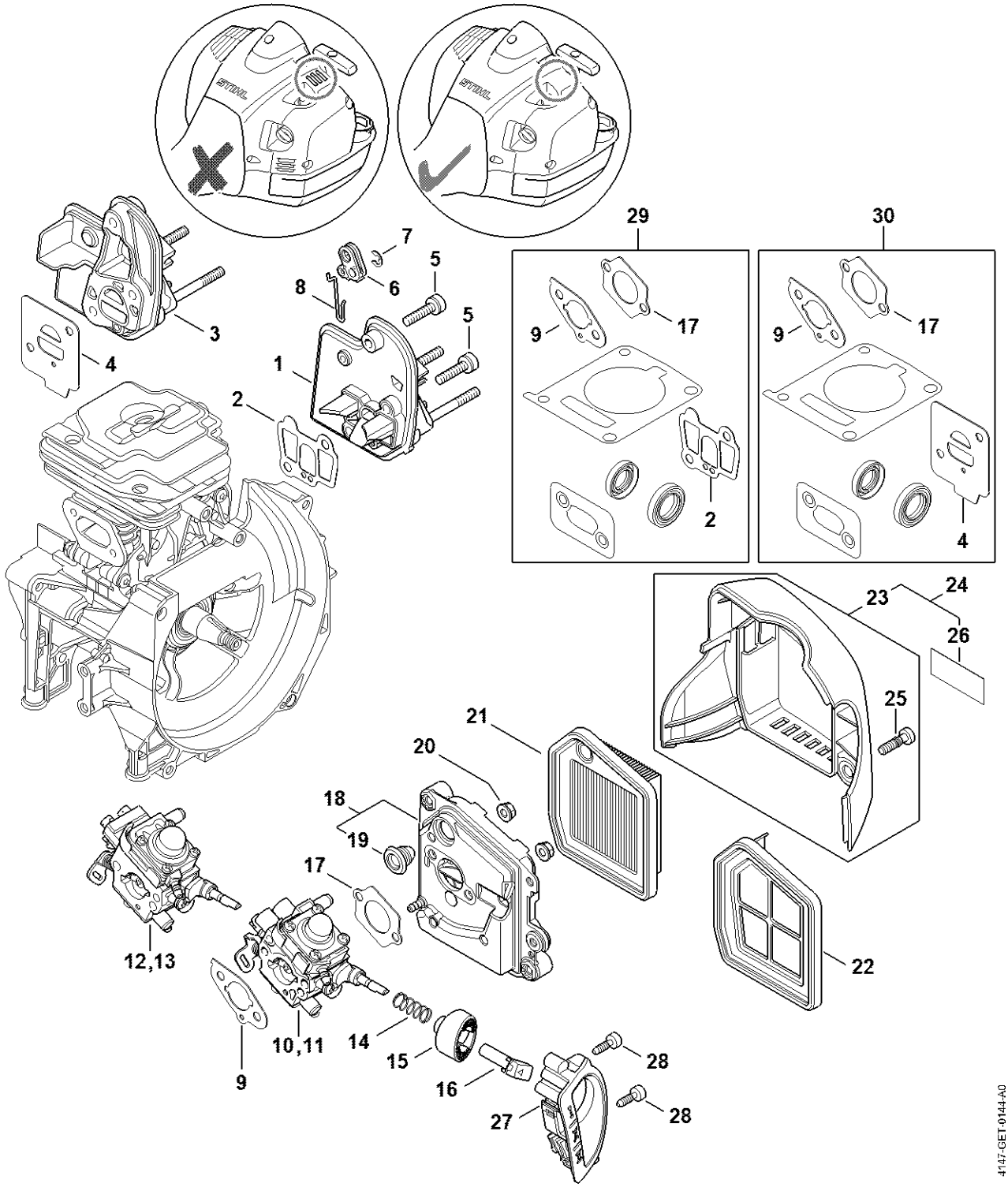

Carburateur 4147/24, 4147/25

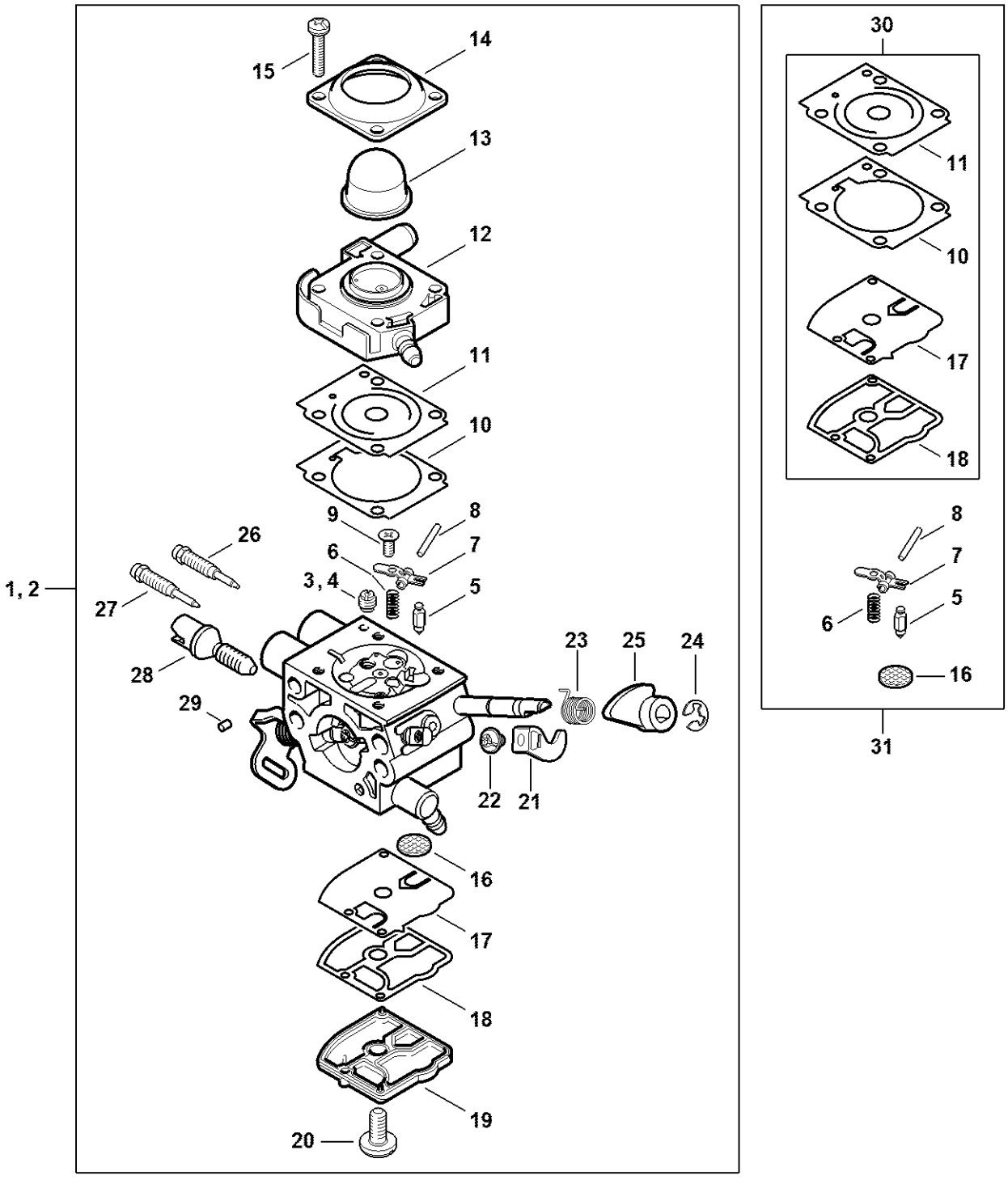

Carburateur WTF-10, WTF-11, WTF-5, WTF-6

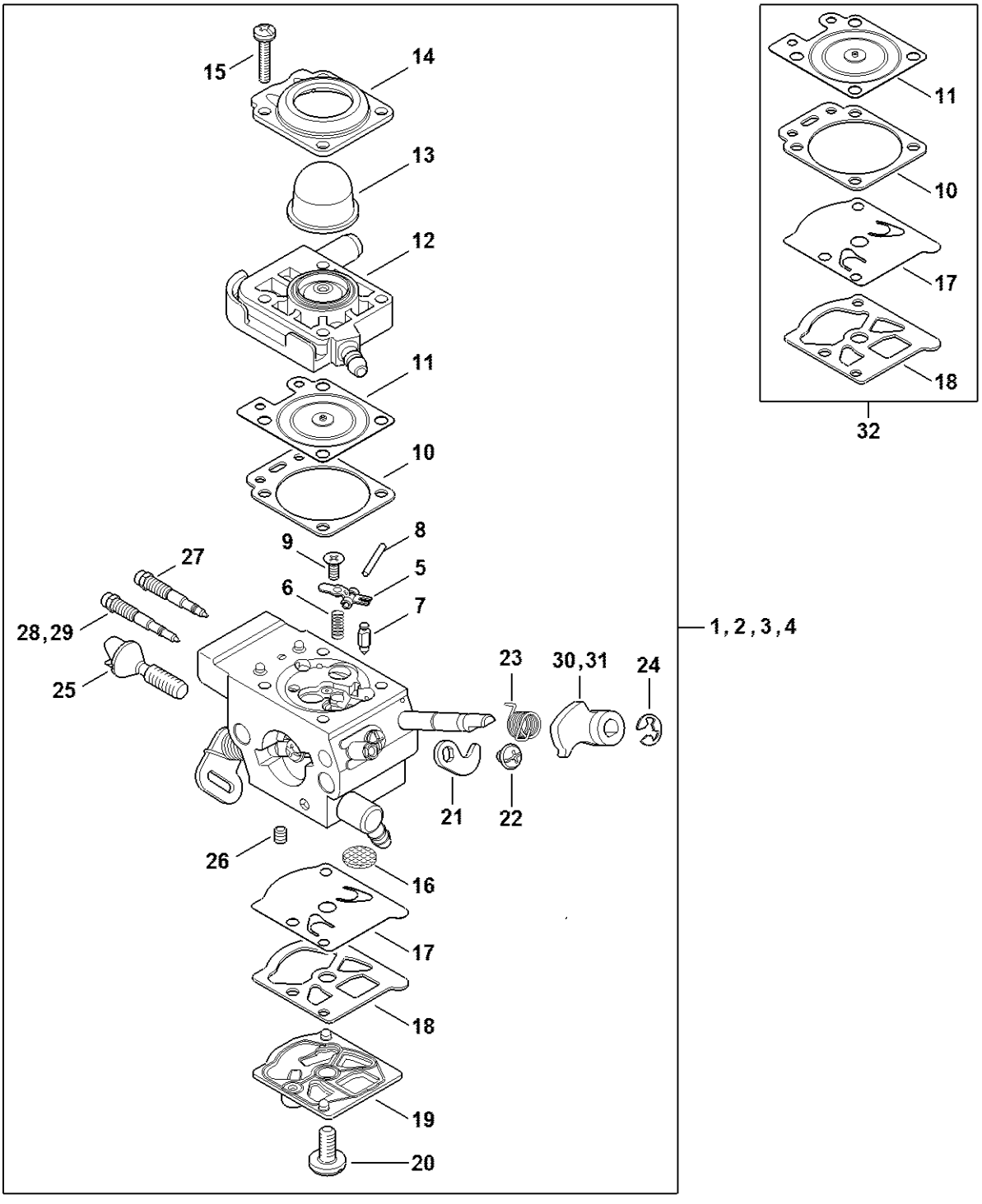

Dispositif d'allumage

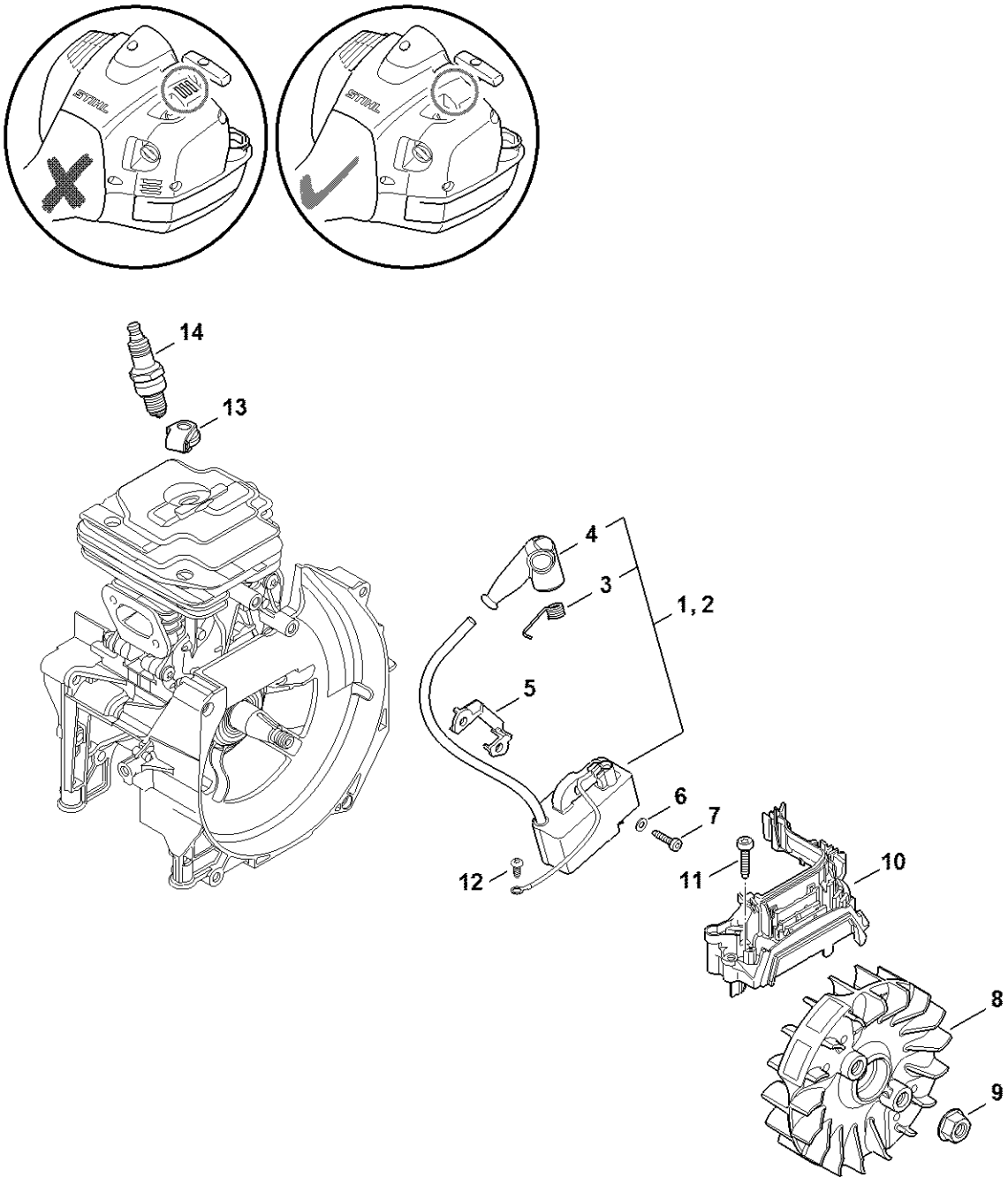

Embrayage, Carter d'accouplement

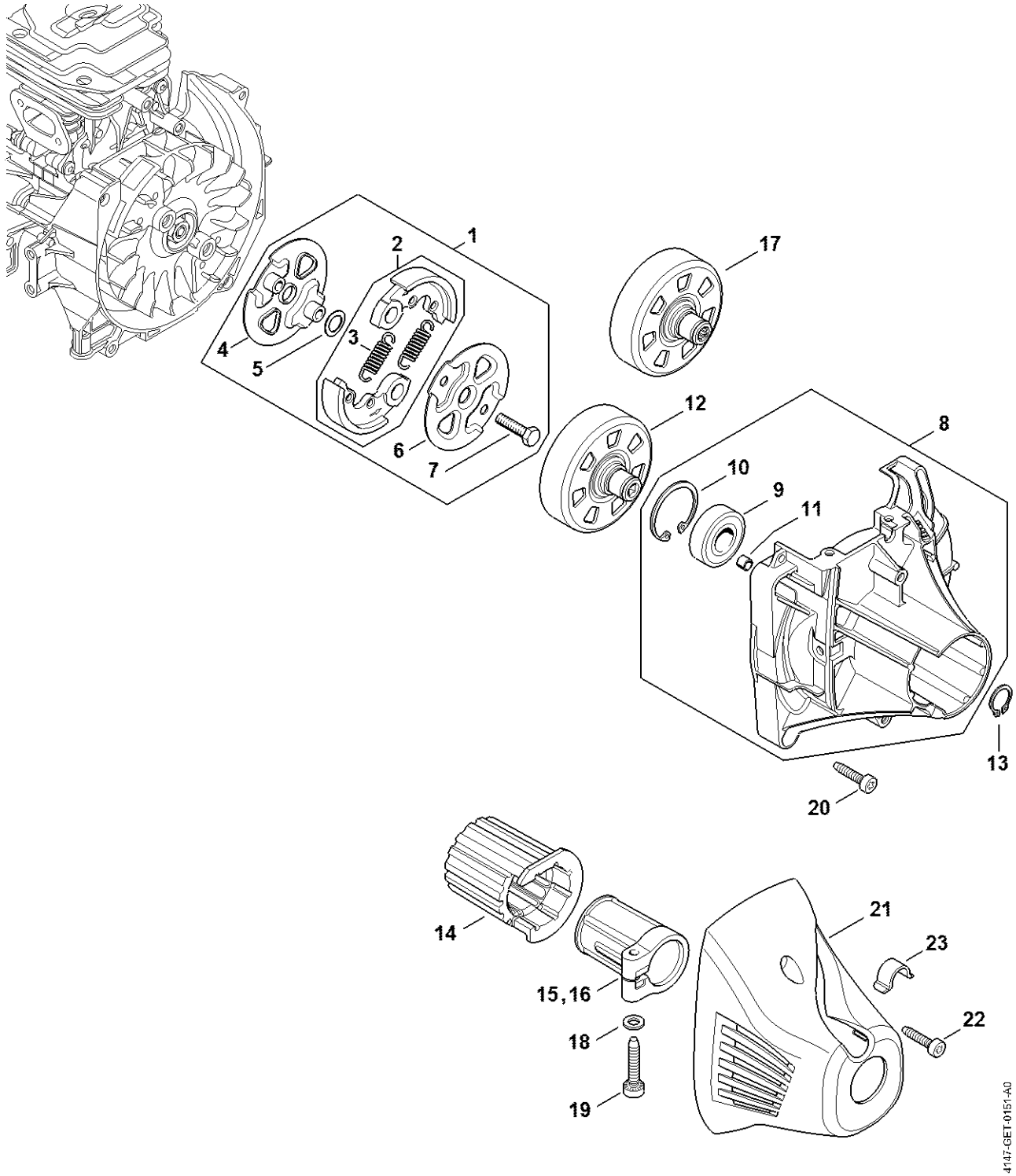

Tube complet

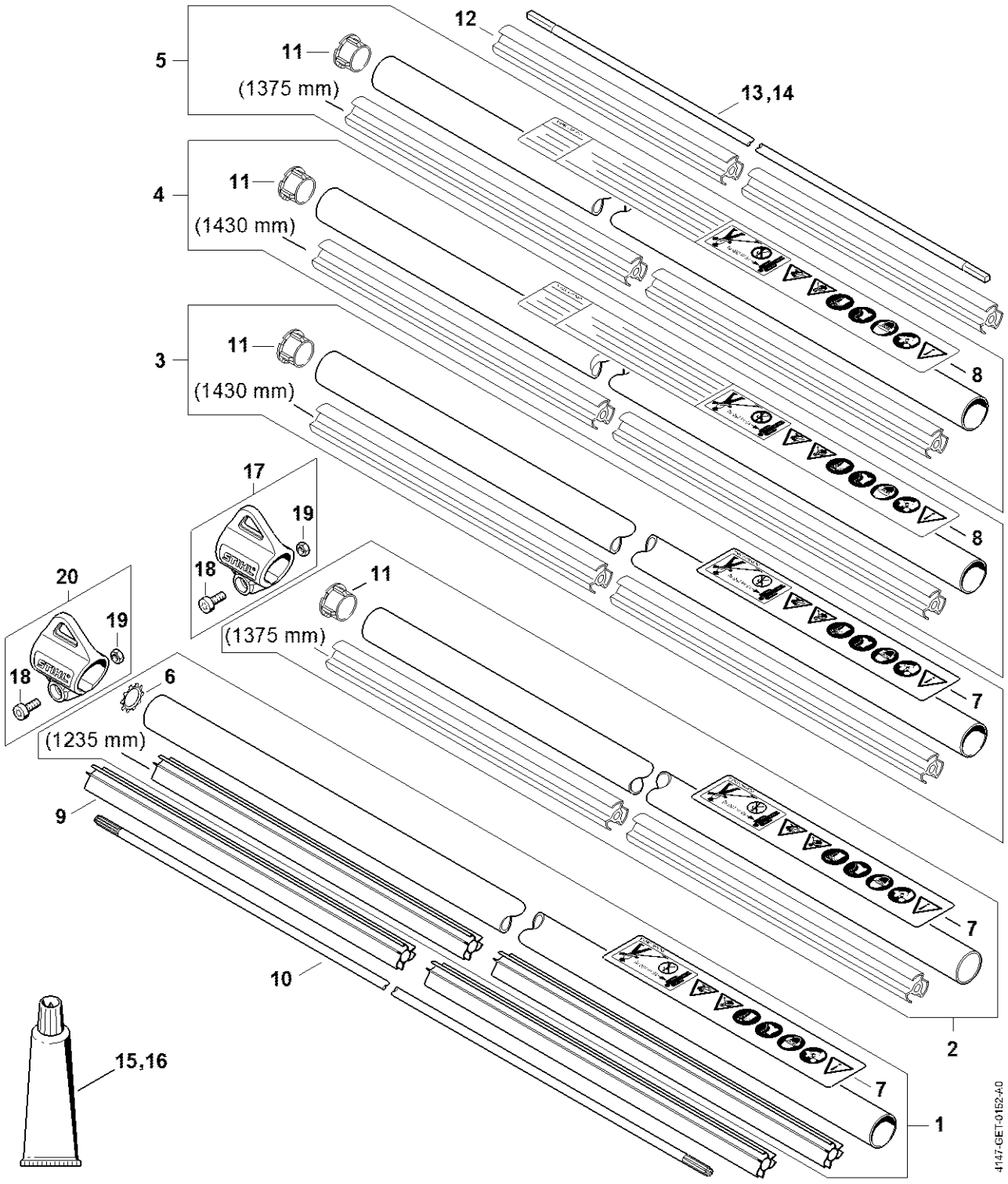

Poignée à deux mains FS 260

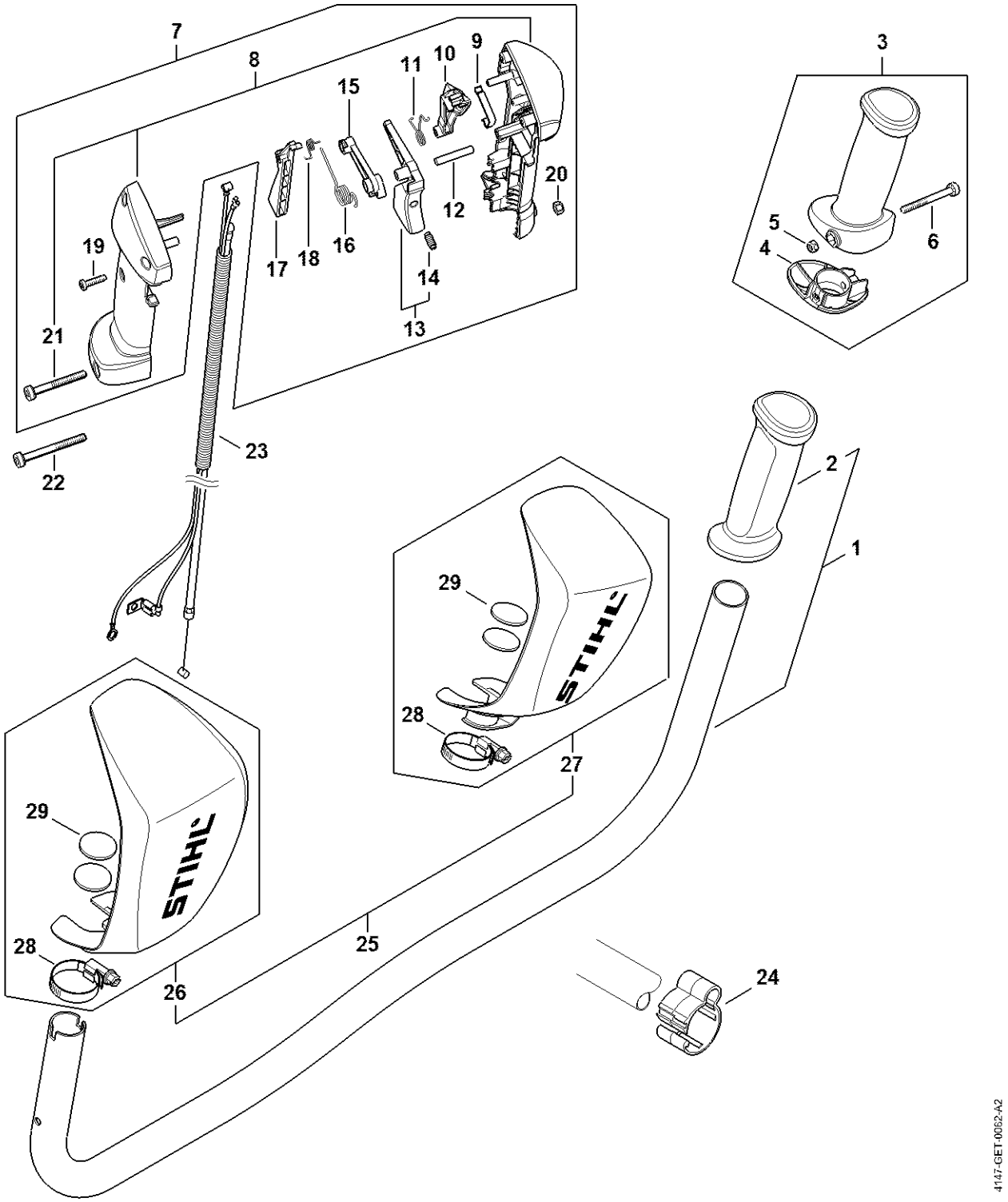

Crampon de tube de poignée

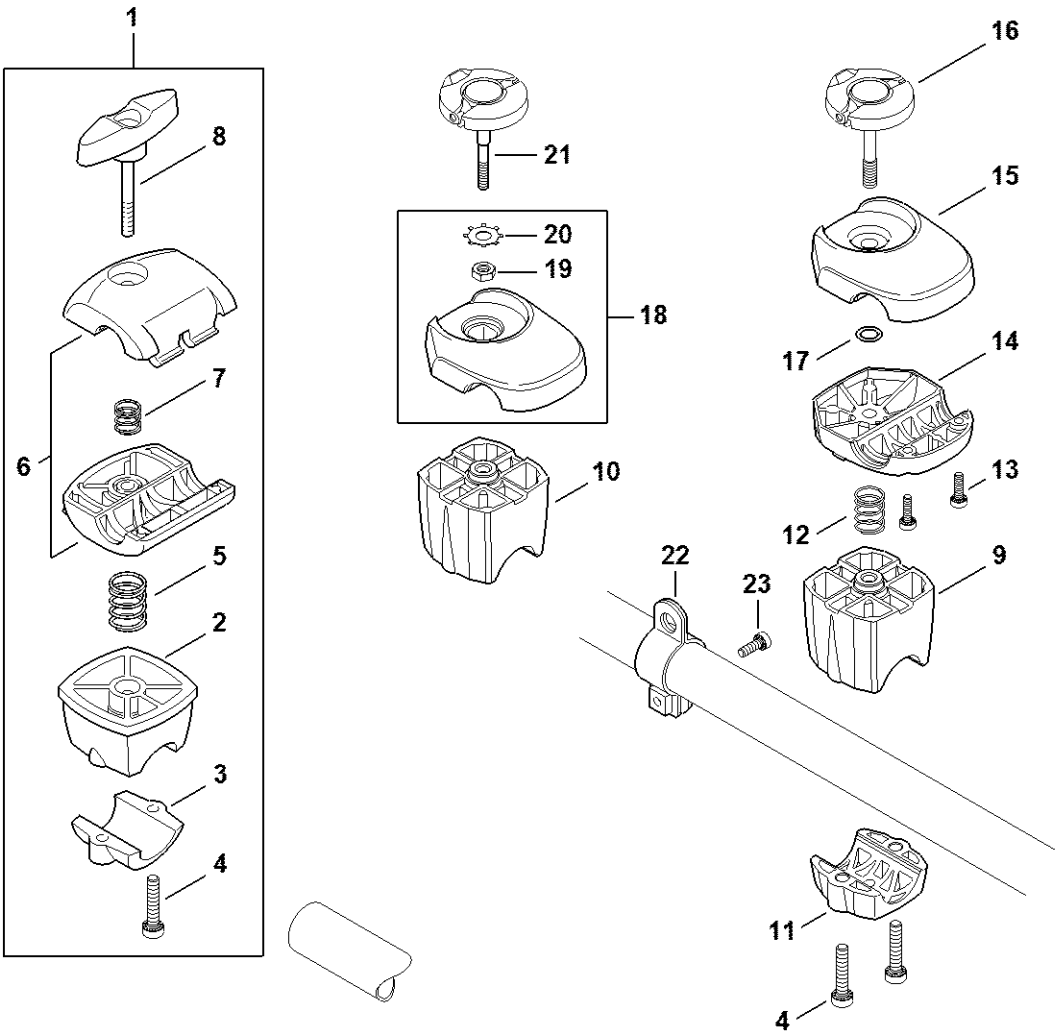

4147-GET-0154-A1

Réducteur FS 260

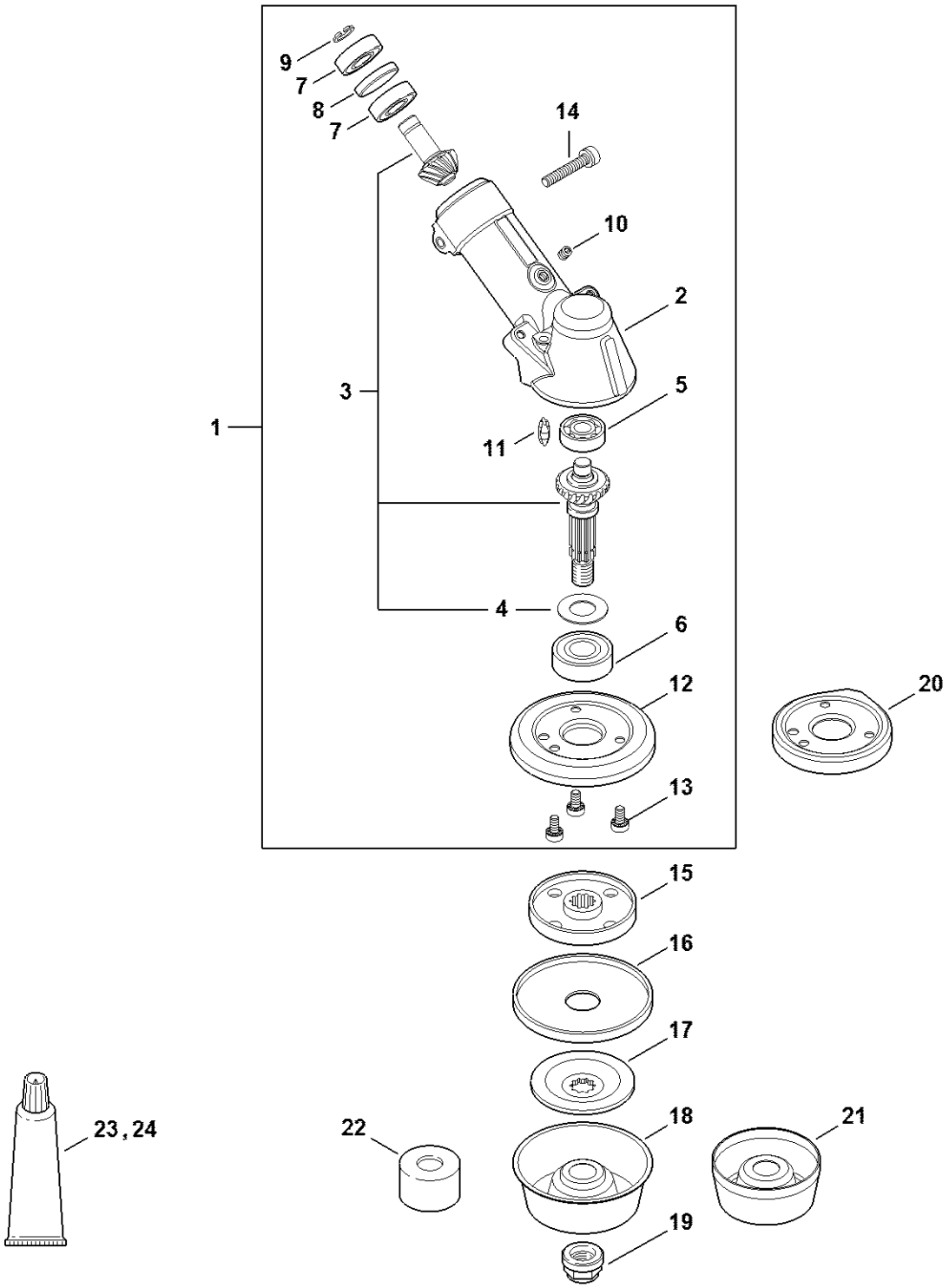

Capot protecteur

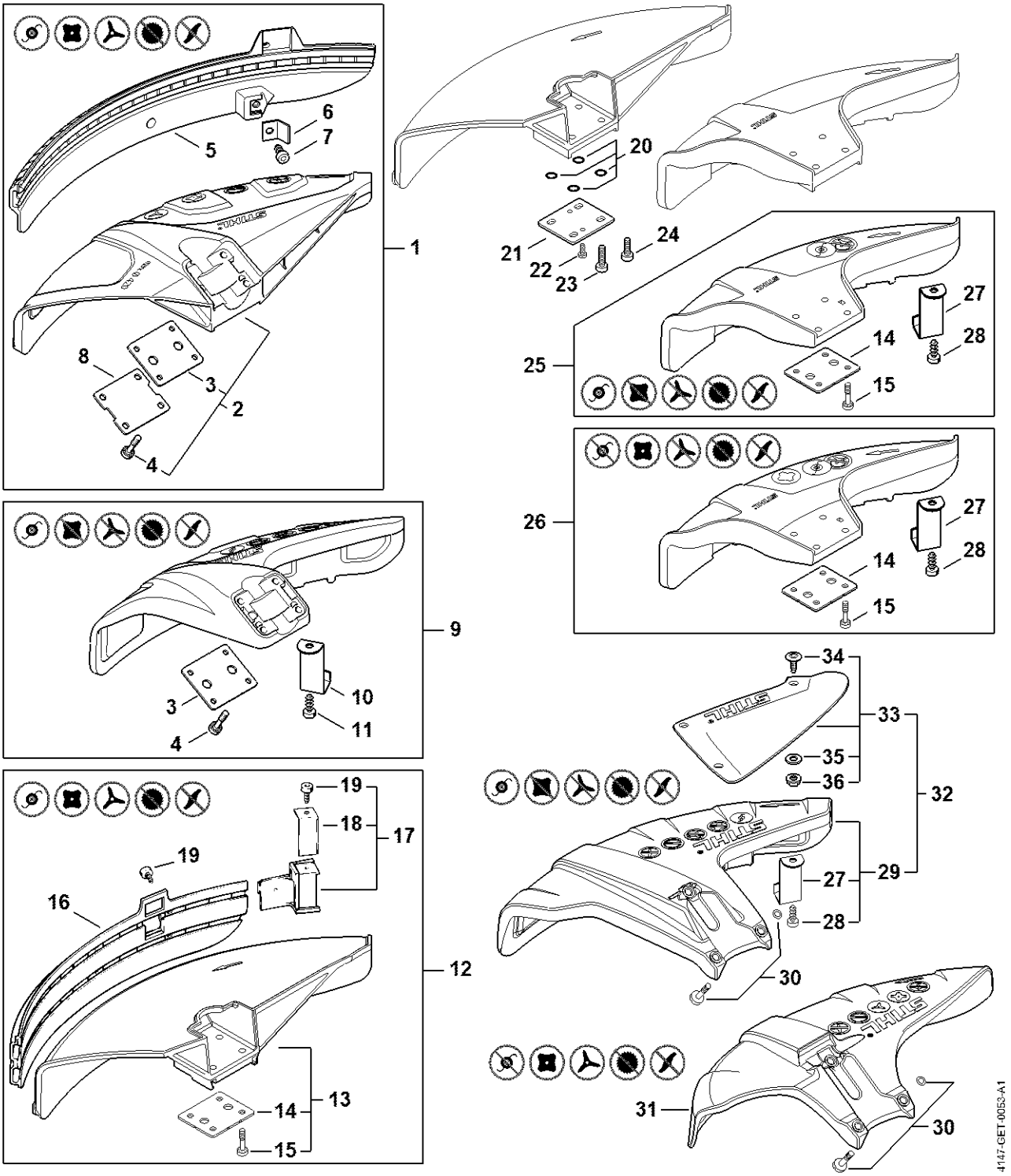

Capot protecteur pour couteau de broyage, Butée

