Stihl
FS 250

Rozkres je dokumentace výrobce (© příslušný výrobce) a slouží k identifikaci dílů. Pro výběr dílu se vždy řiďte katalogovým číslem.

Carter, Cylindre FS 250, 250 R

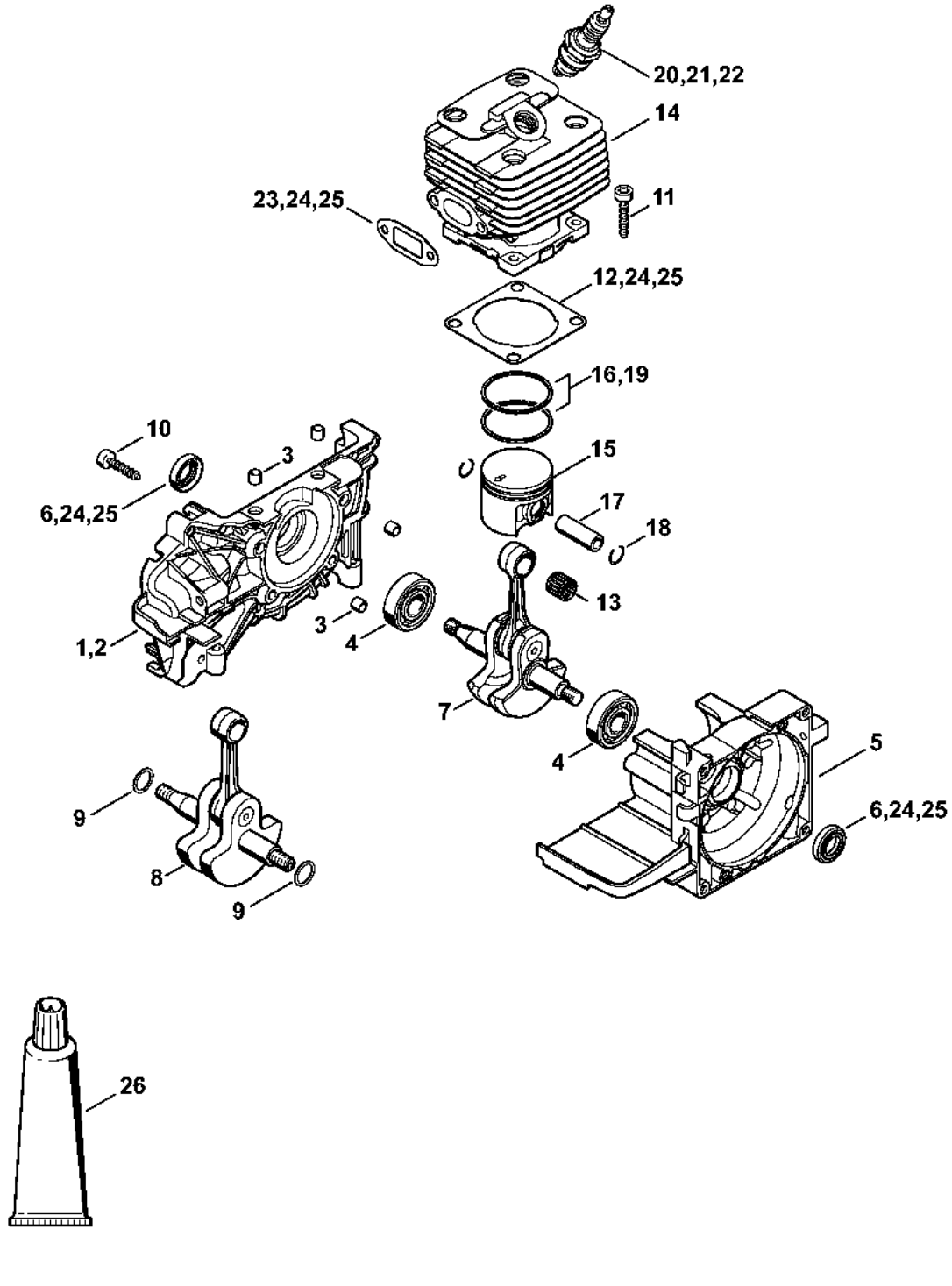

Dispositif de lancement, Dispositif d'allumage

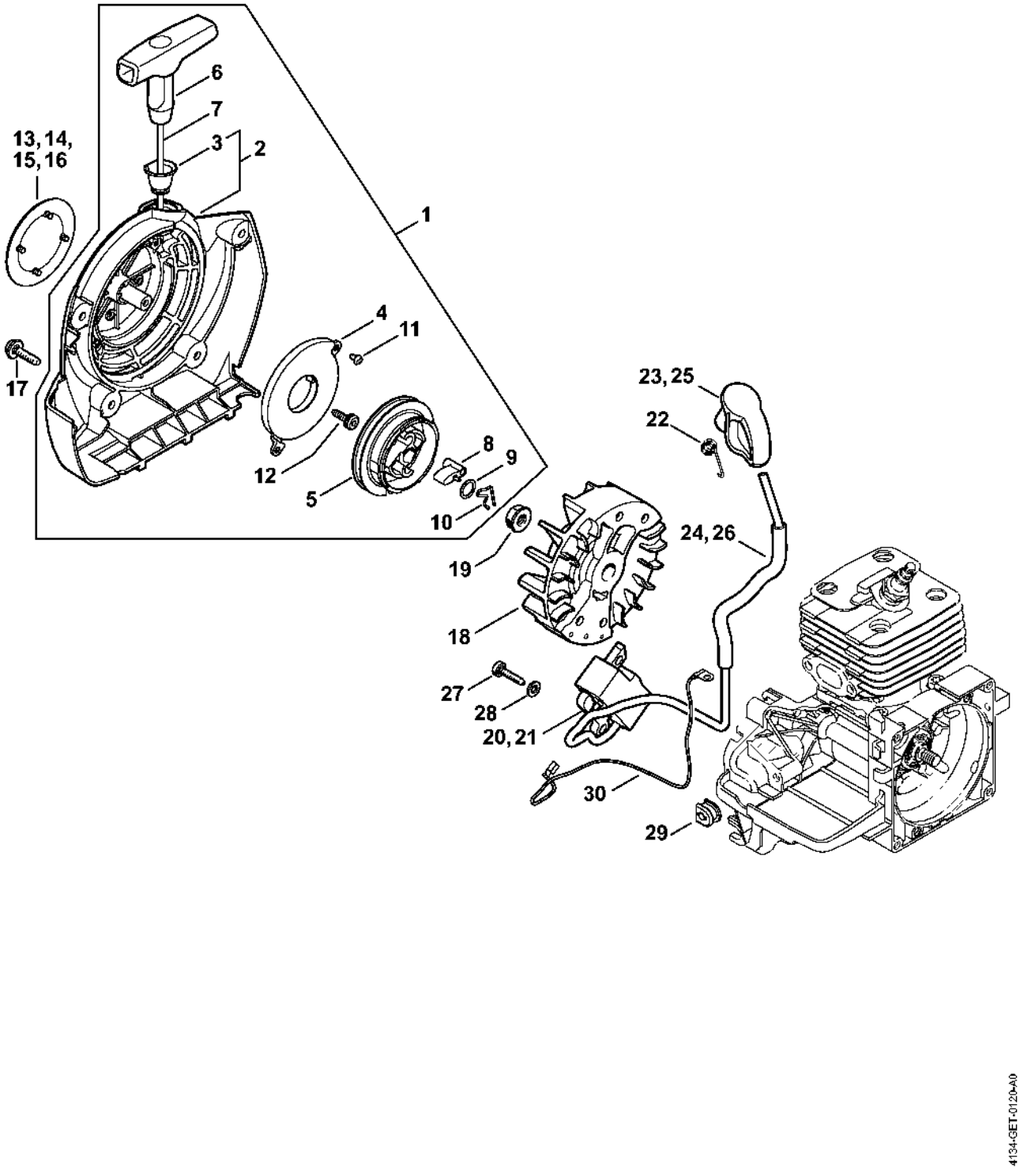

Dispositif de lancement, Dispositif d'allumage # 809 249 646 (10.2016)

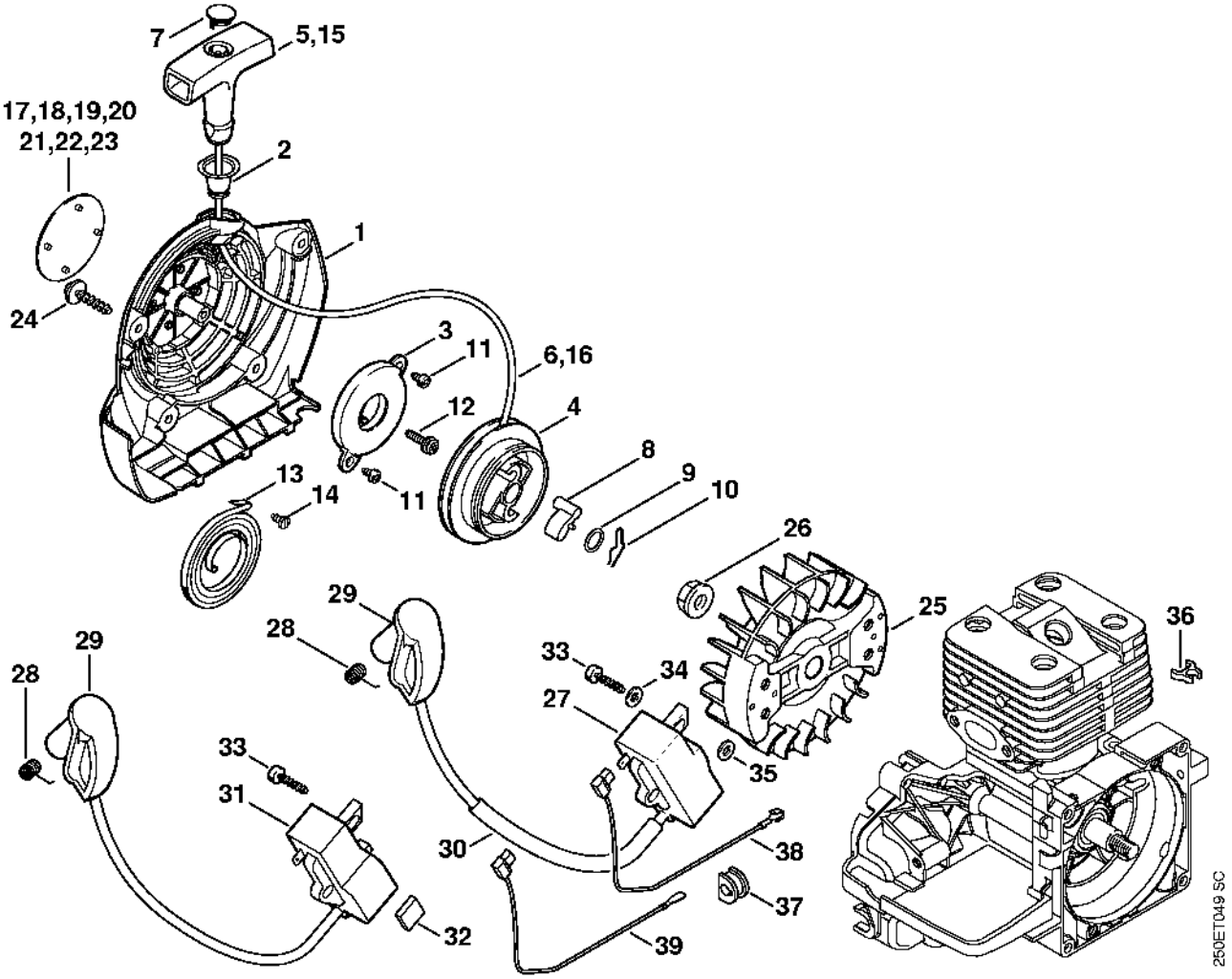

Silencieux, Capot, Réservoir d'essence

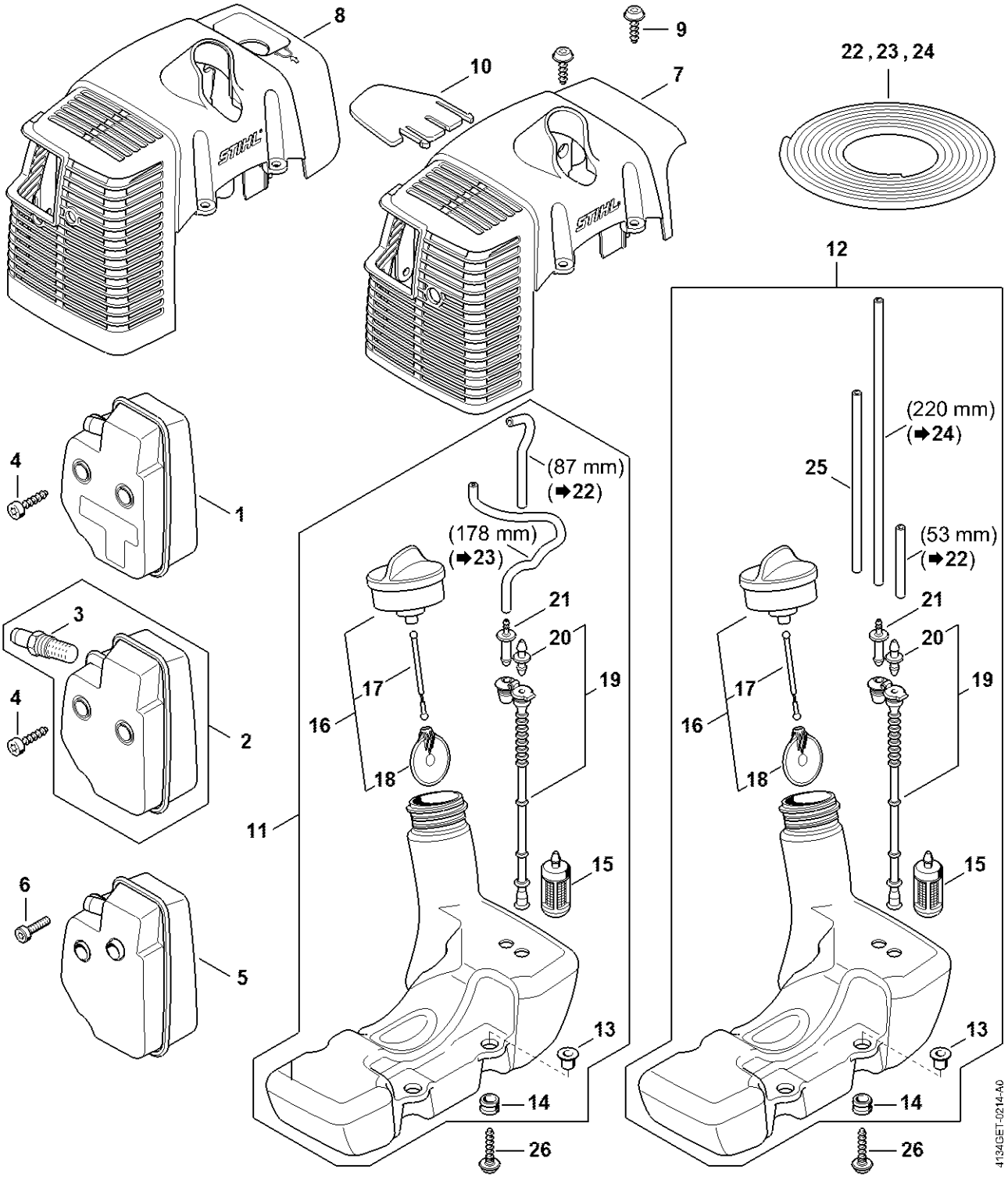

Silencieux, Capot, Réservoir d'essence # 809 249 646 (10.2016)

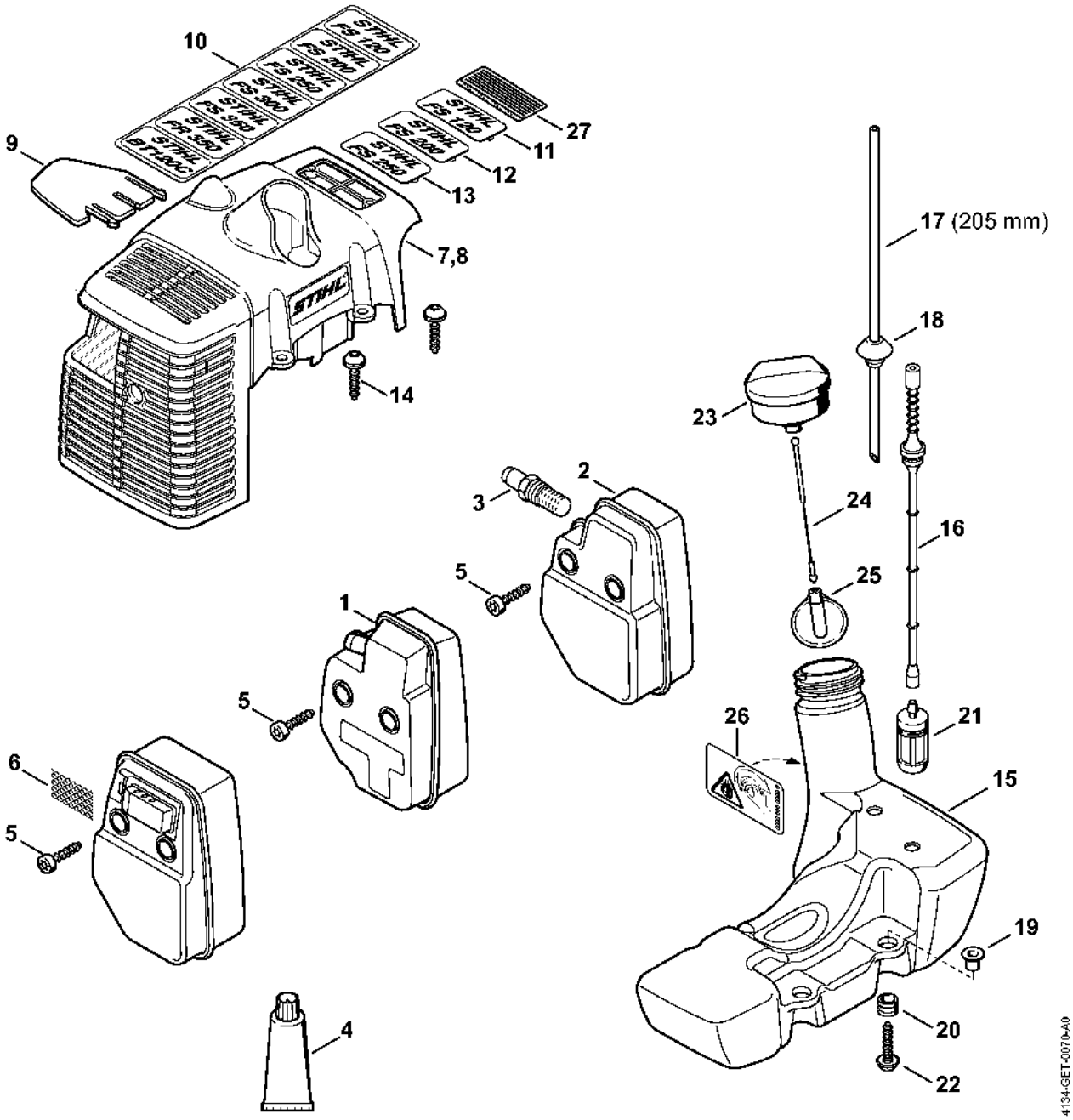

Carter de carburateur, Filtre à air

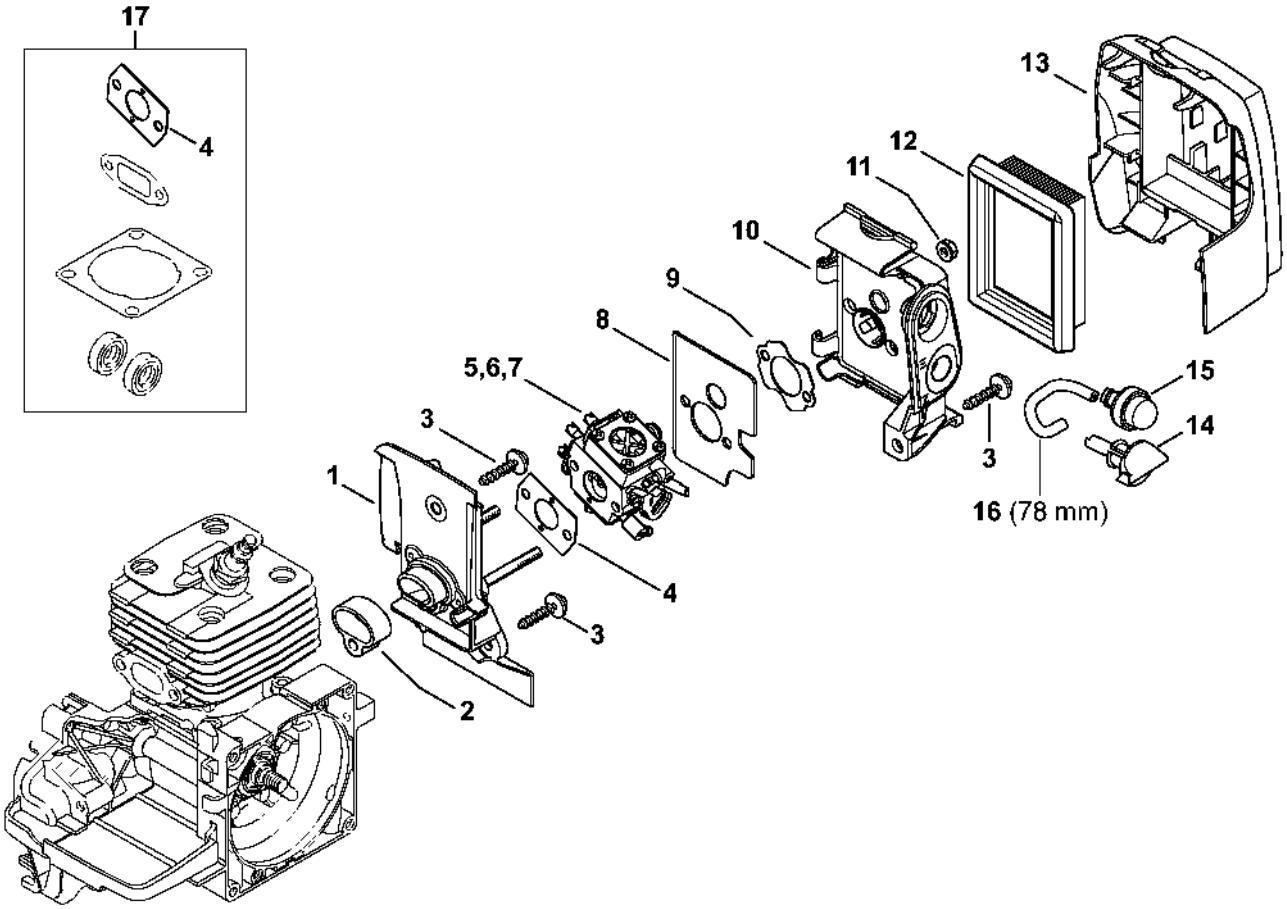

4134-GET-0075-A0

Carter de carburateur, Filtre à air # 809 249 646 (10.2016)

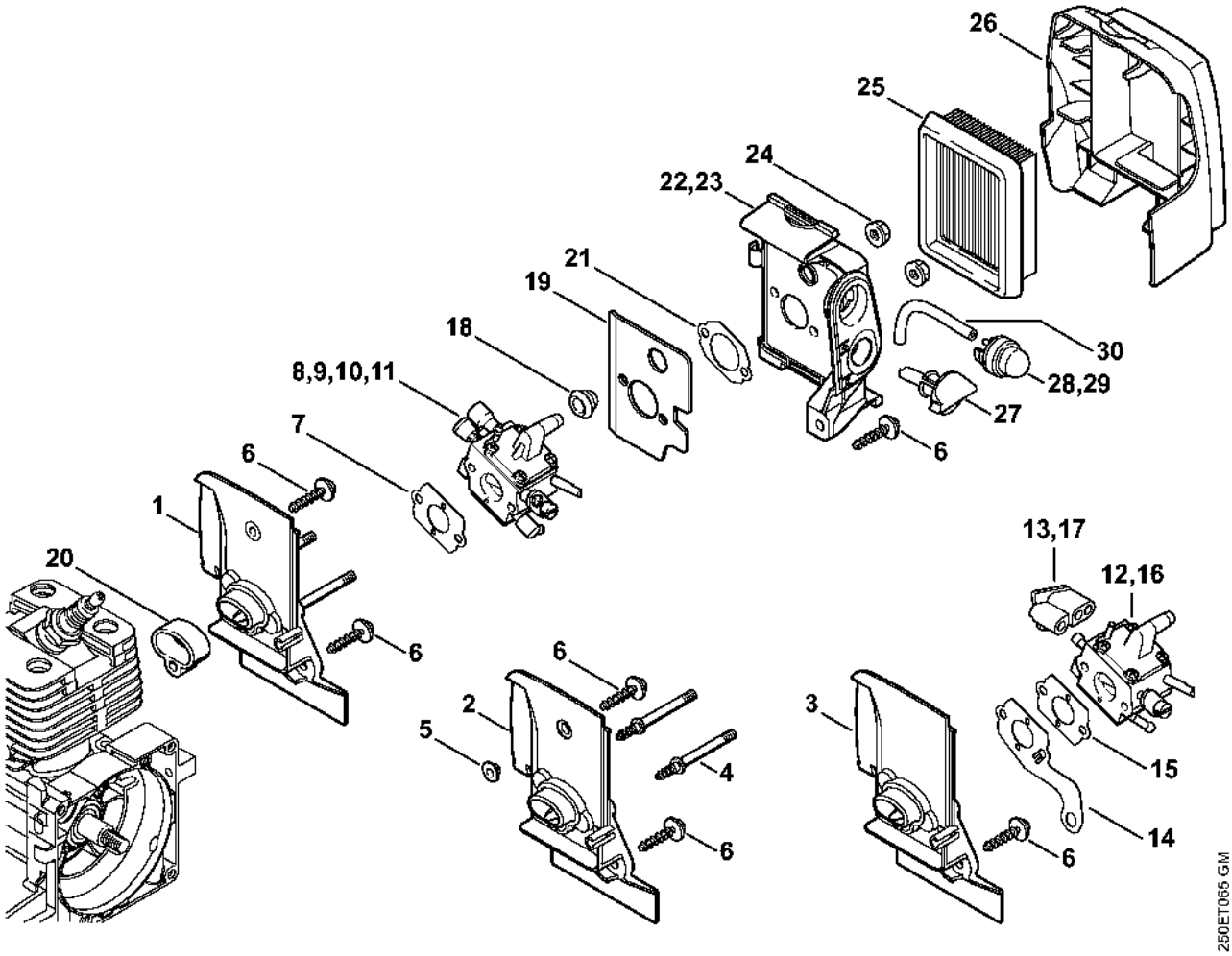

Carburateur 4134/21, 4134/22, 4134/23

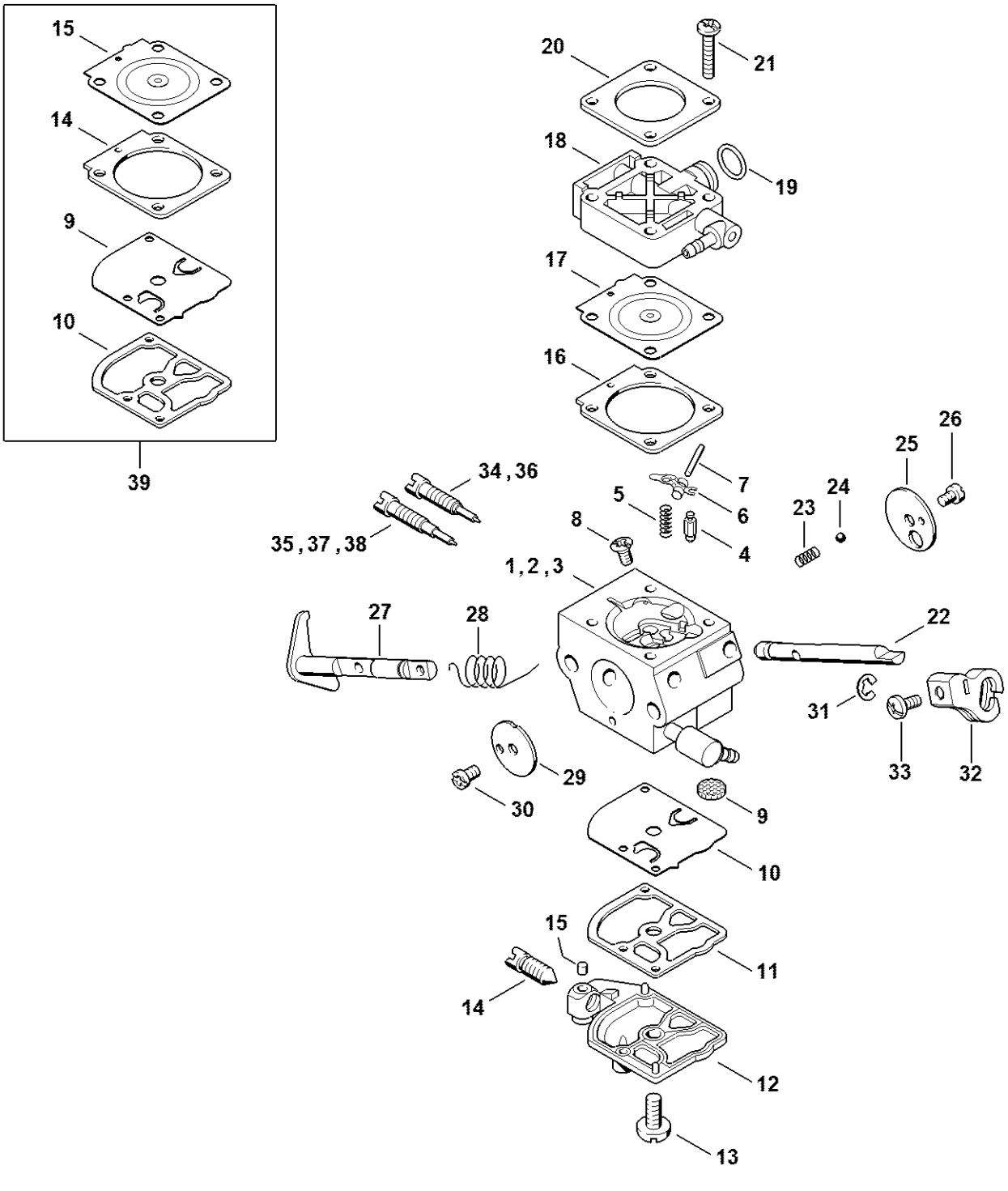

Carburateur 4134/13, 4134/14, 4134/15

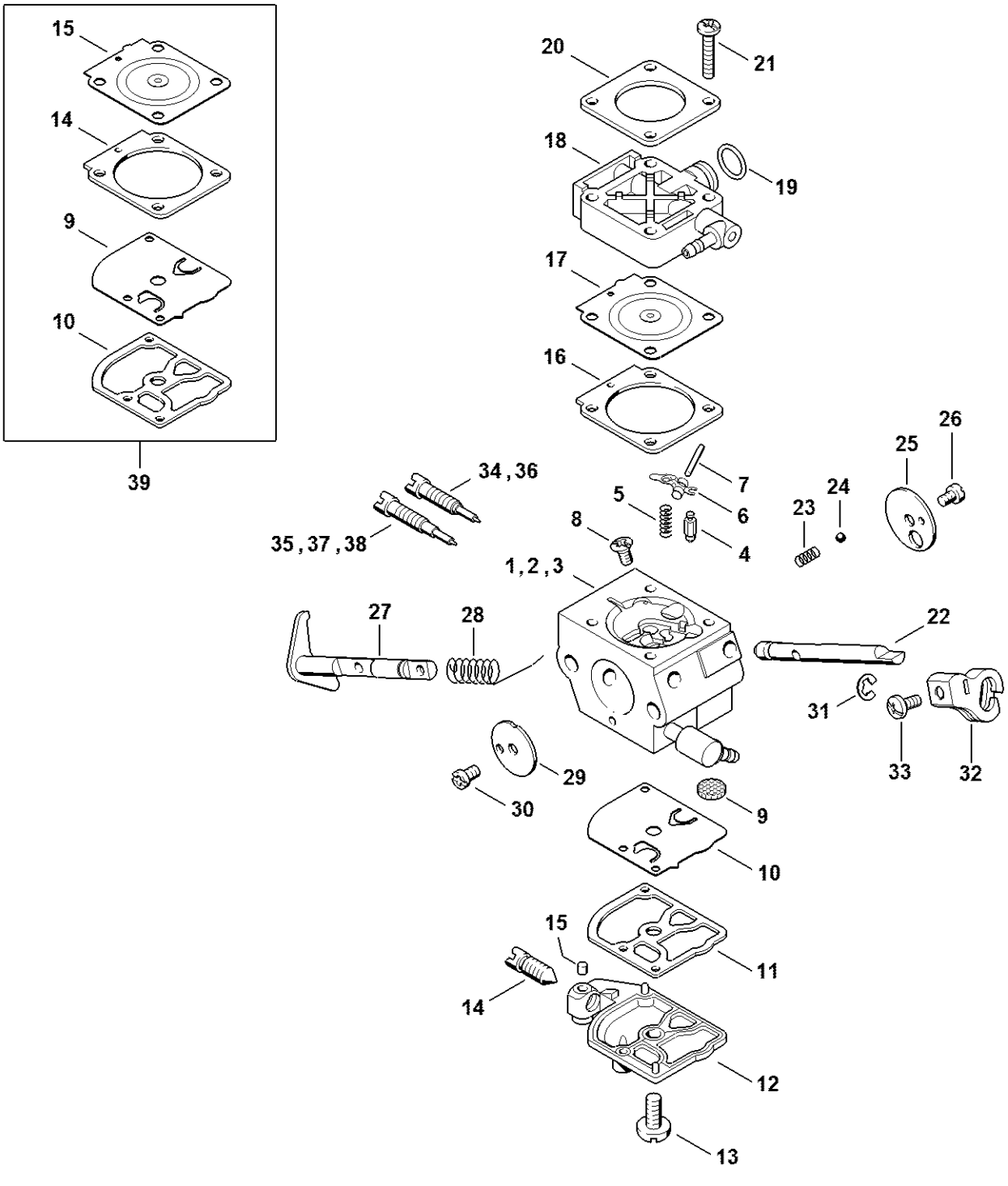

Carburateur C1Q-S161, -S162, -S163, -S164, -S82, -S83, -S138, -S139

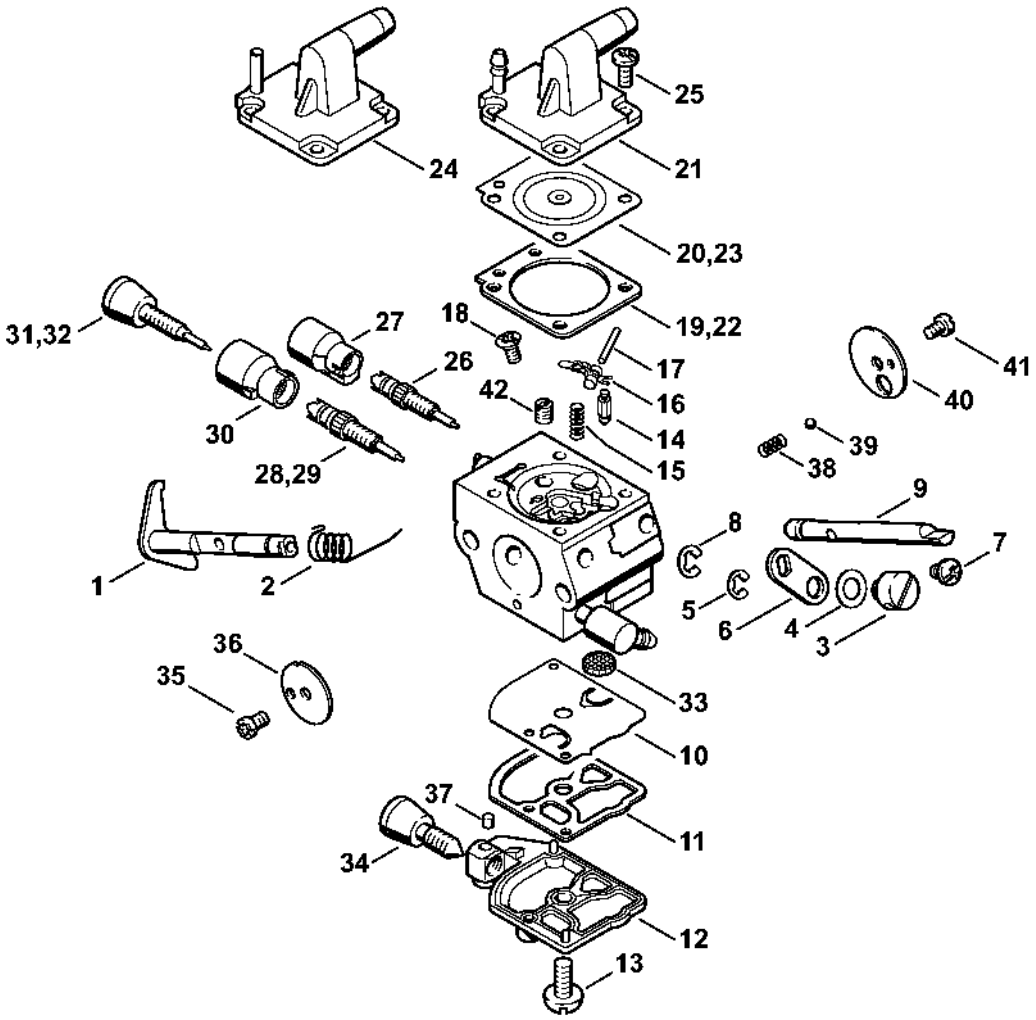

Carburateur C1Q-S51, C1Q-S36 (09.2003)

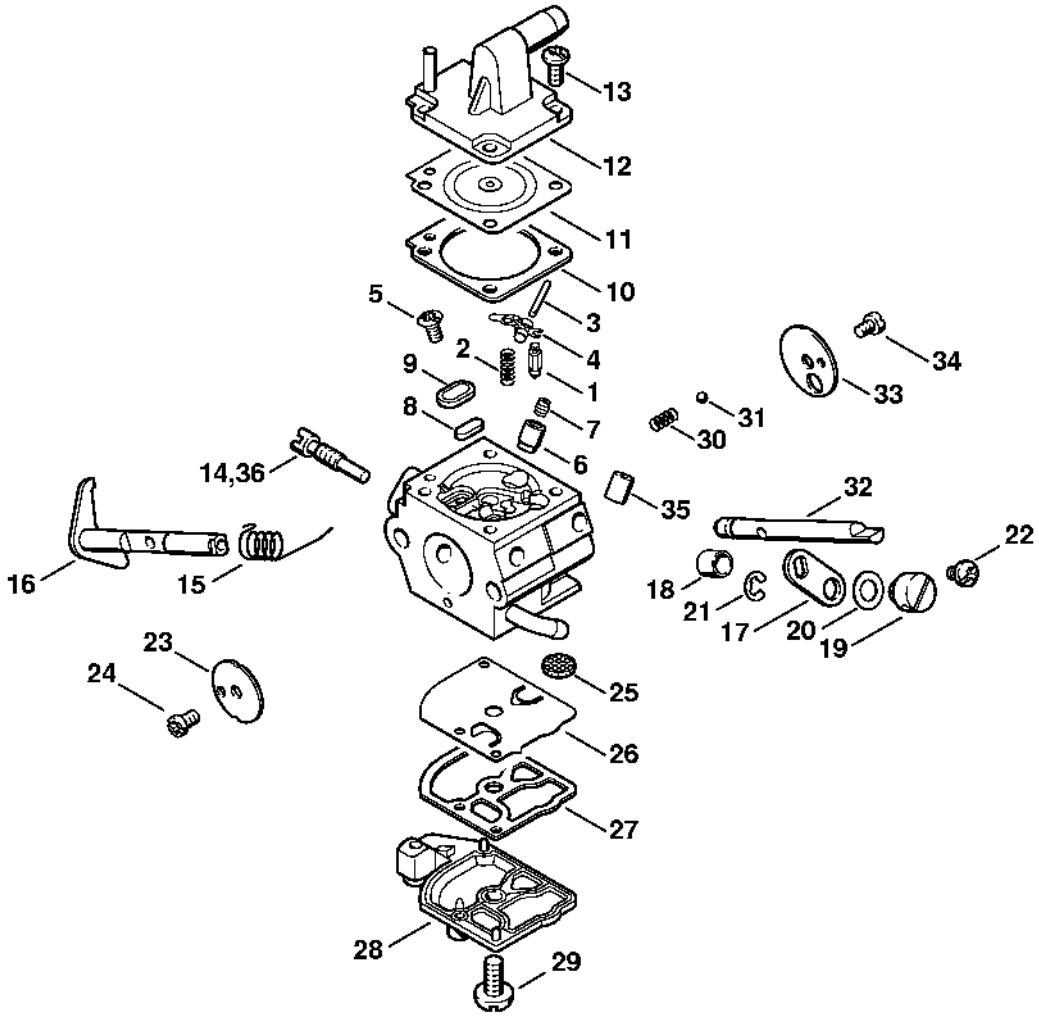

Carburateur C1Q-S35 (19.98)

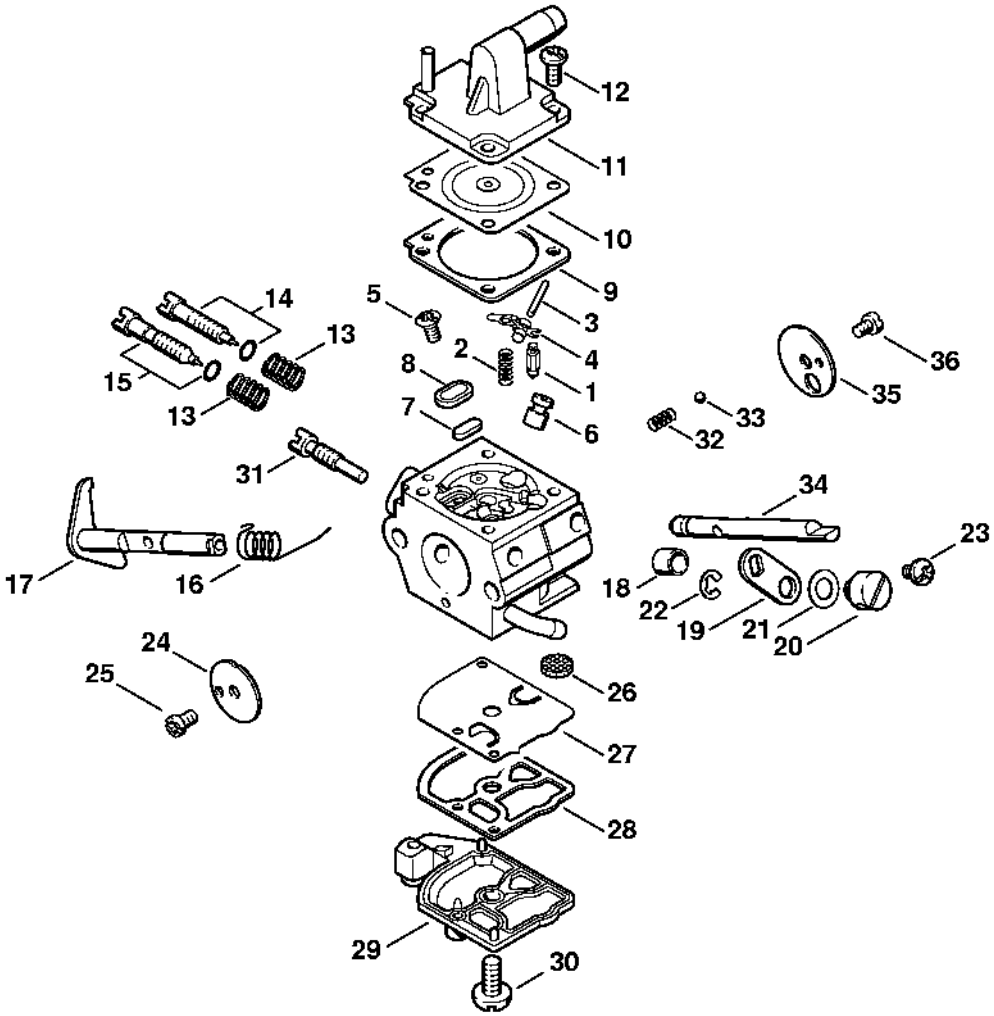

Carter d'accouplement

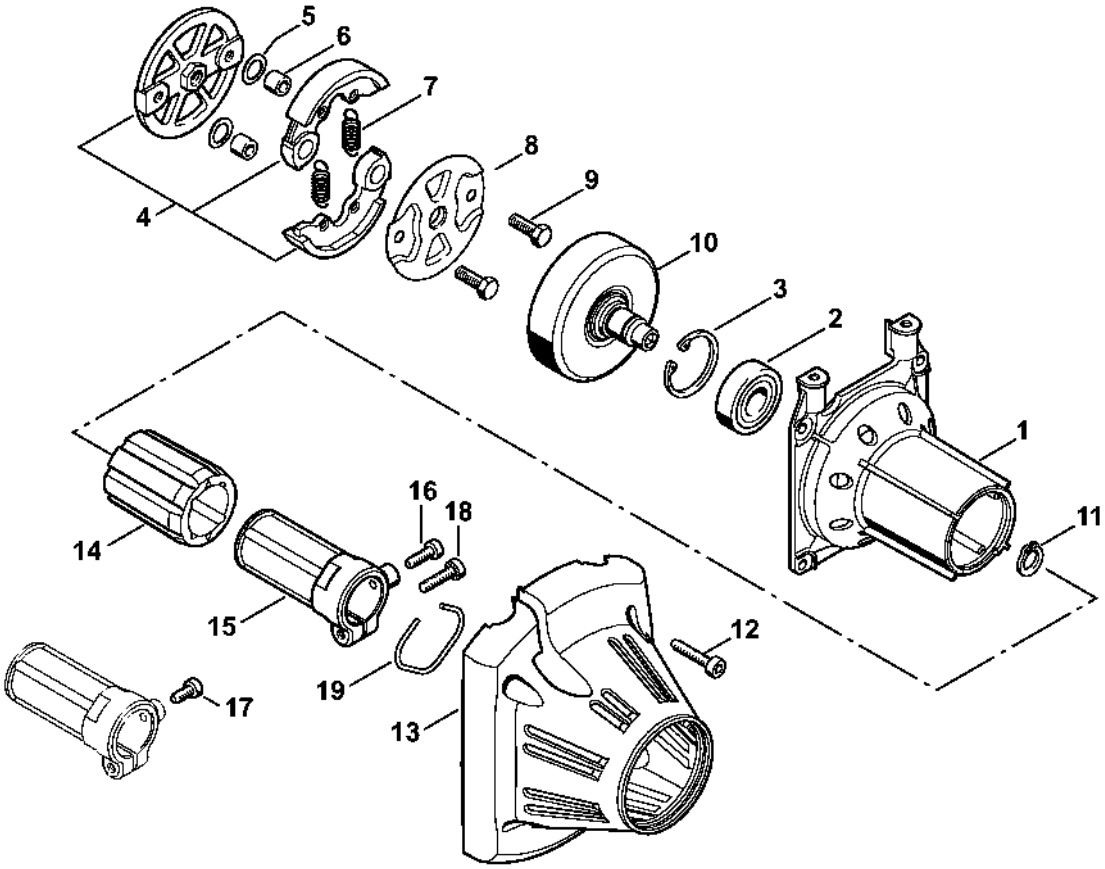

Poignée tubulaire à deux mains, Poignée de commande

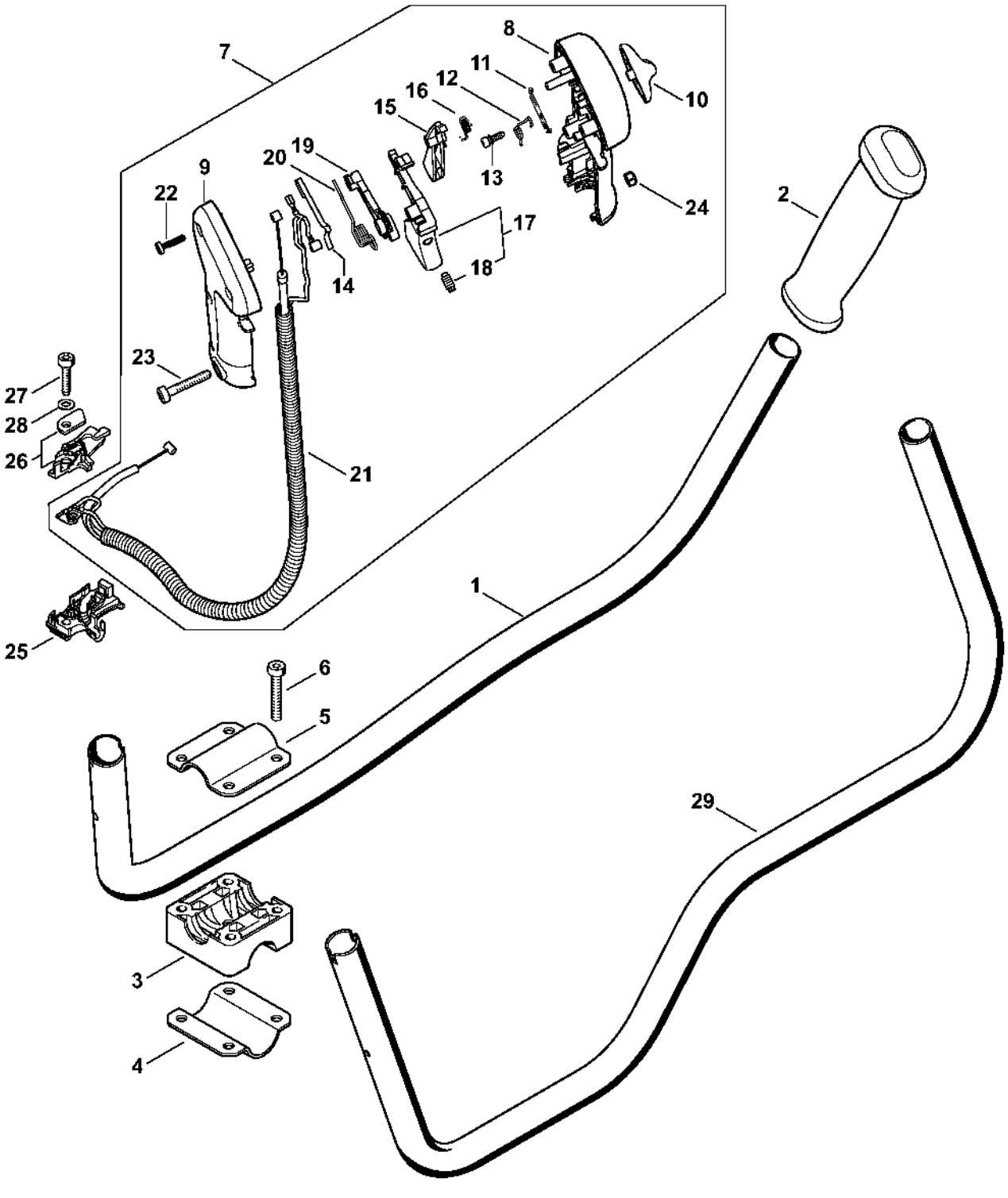

Poignée à deux mains

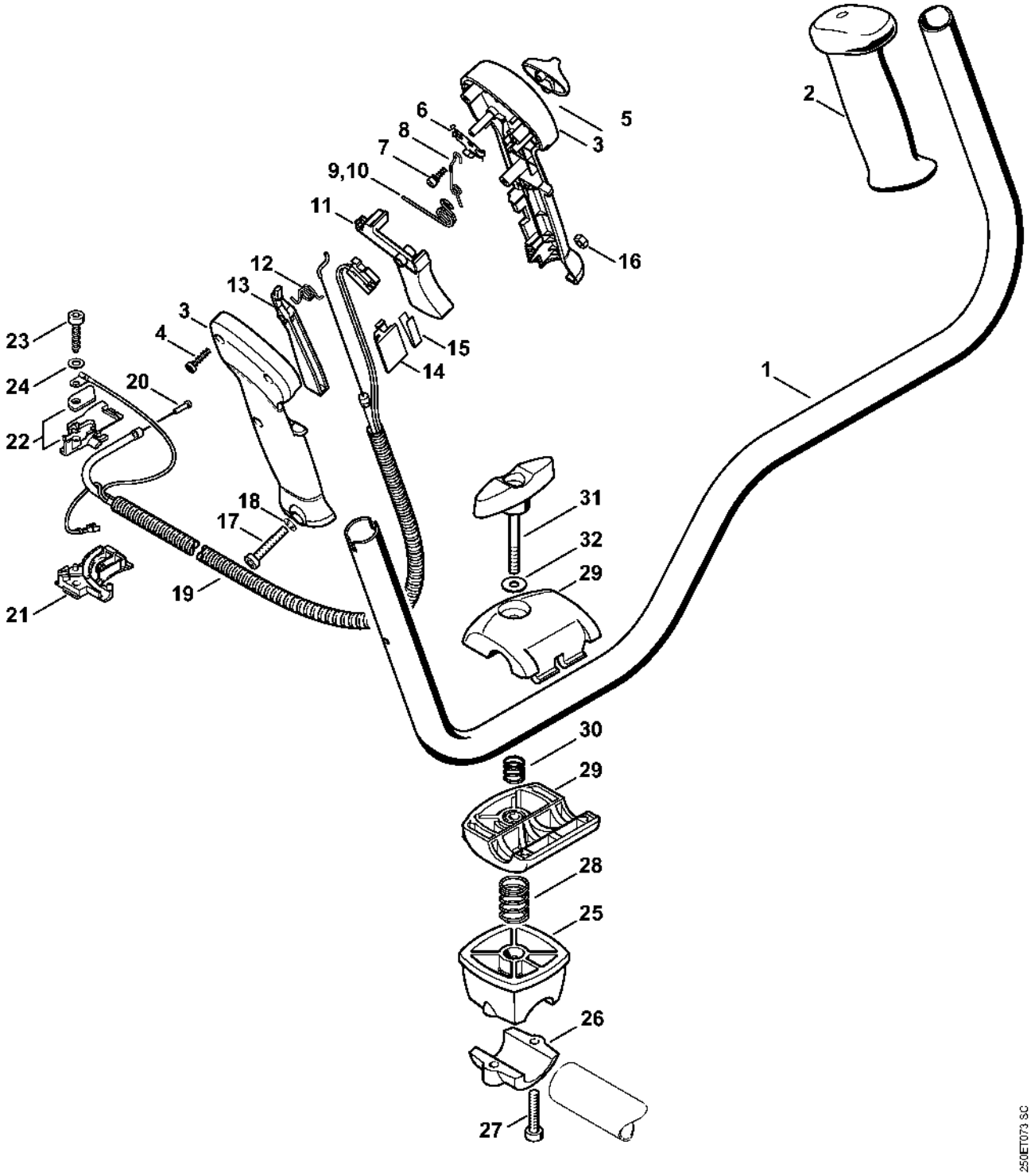

Poignée à deux mains (09.2003)

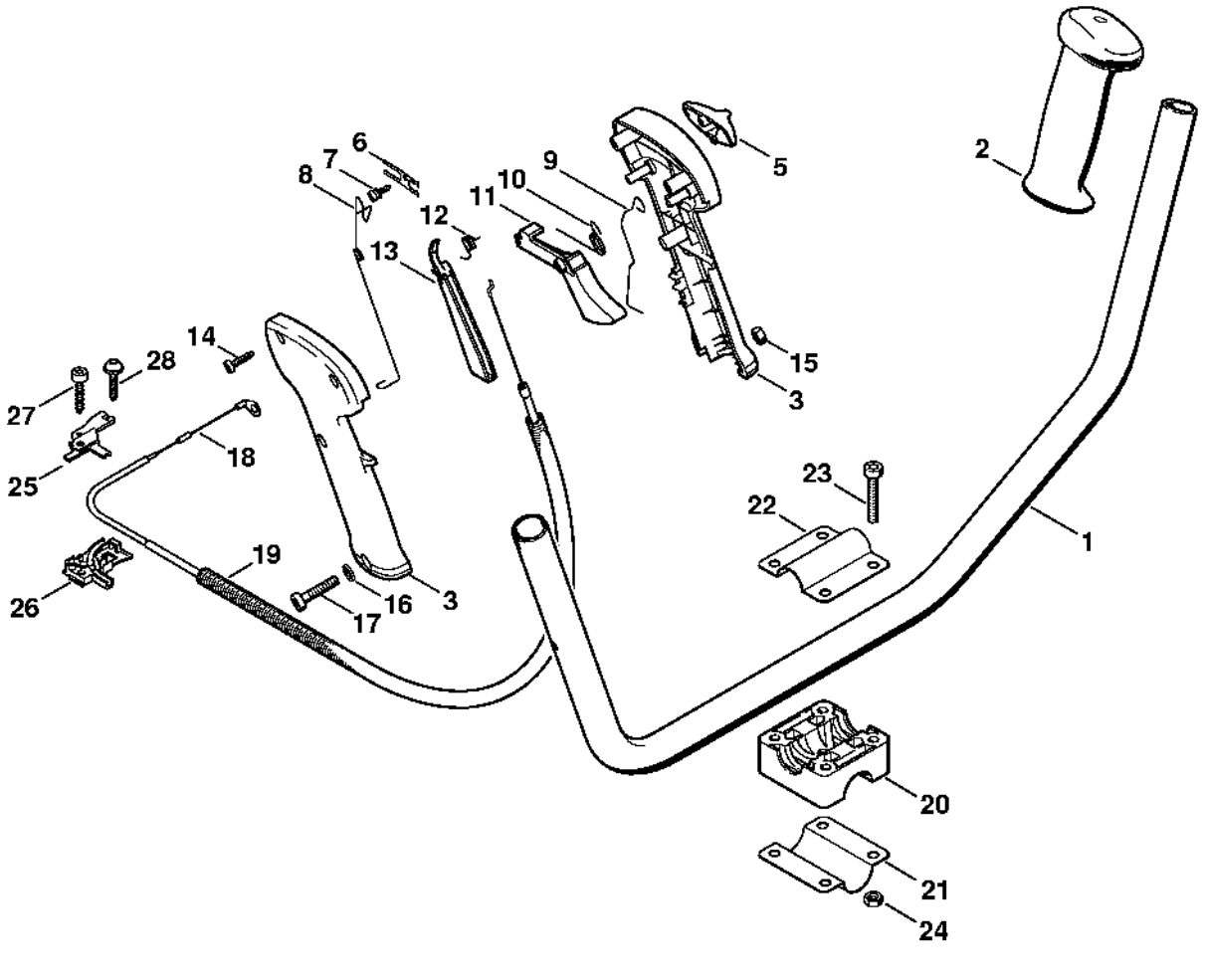

Tube complet

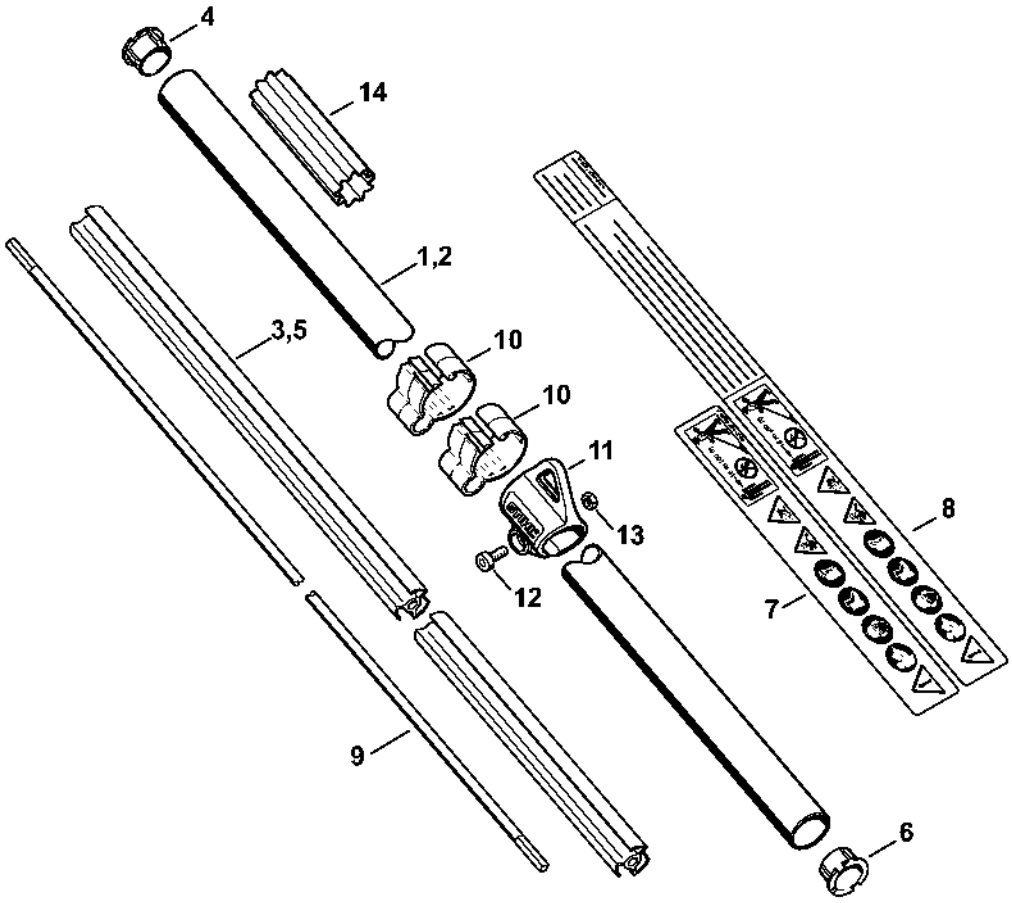

Réducteur

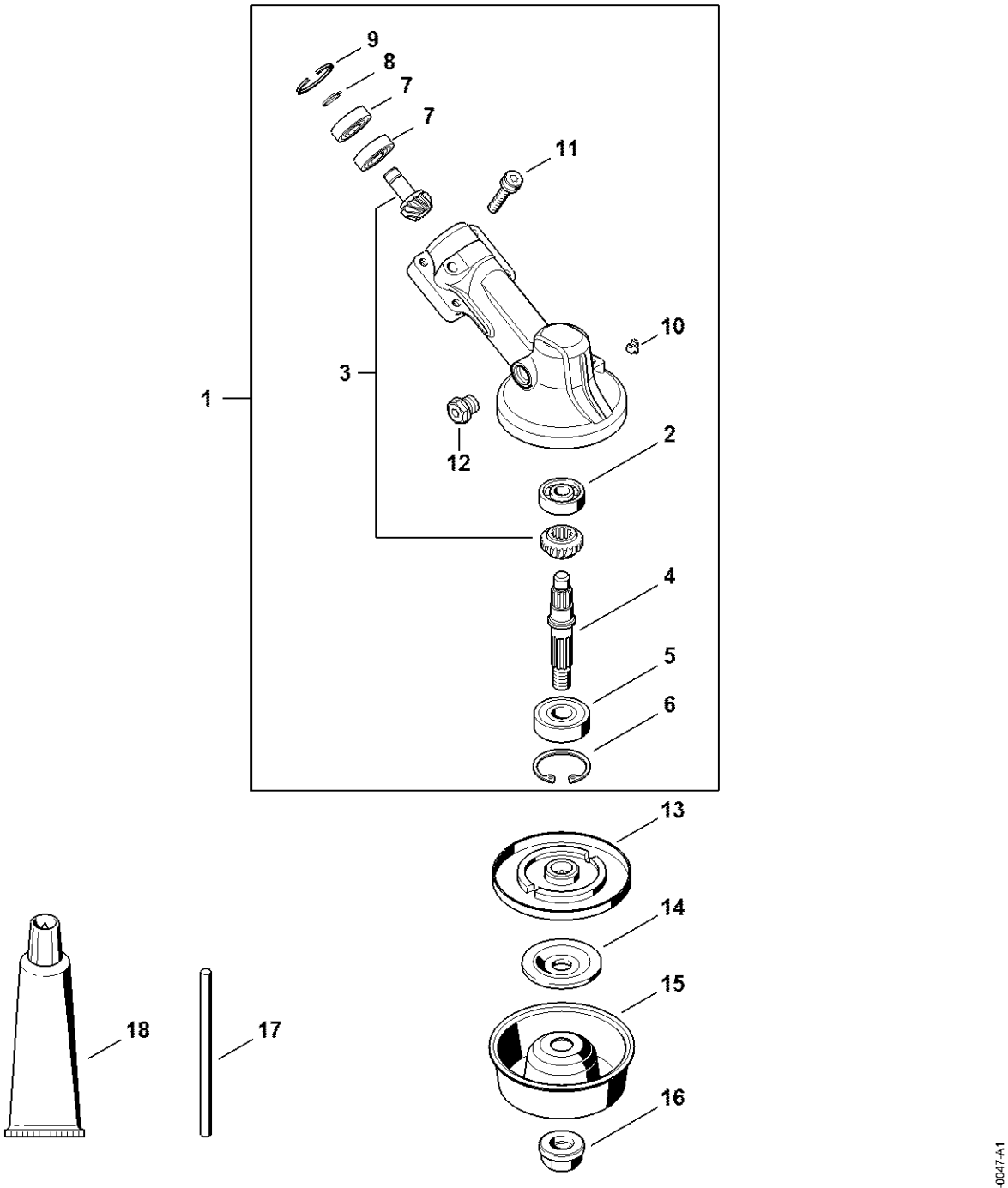

Réducteur

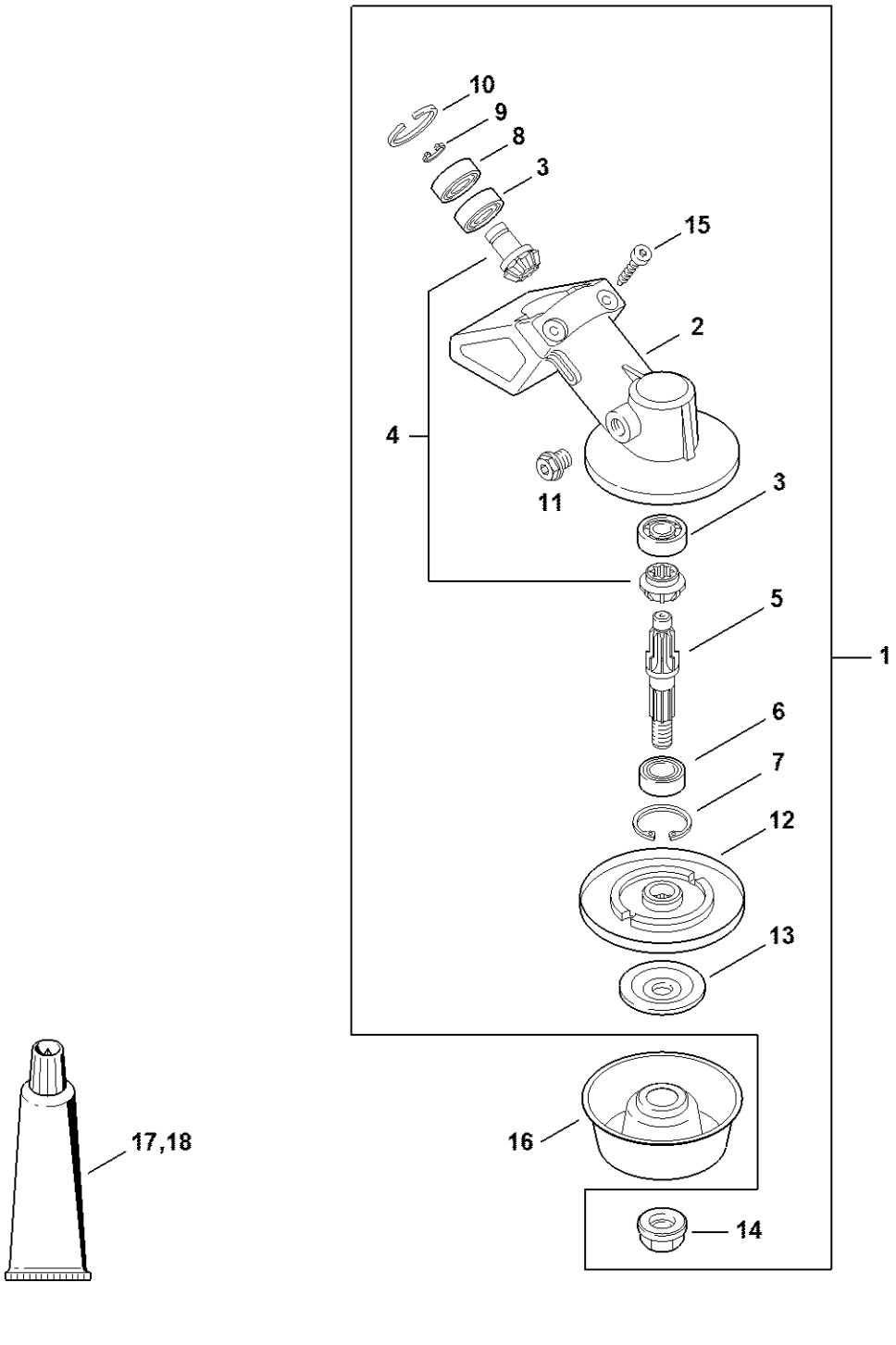

Capot protecteur

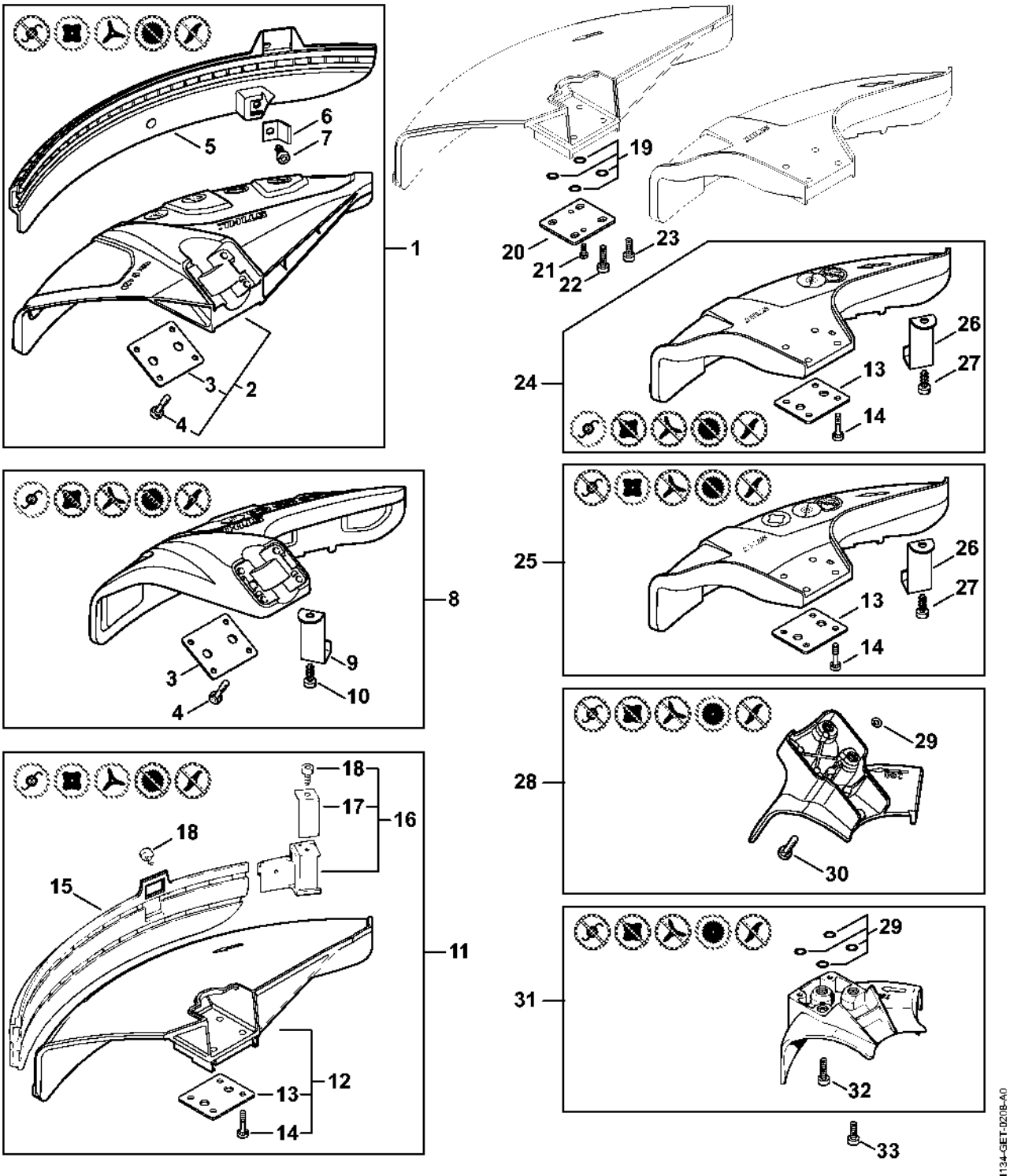

Protecteur de transport

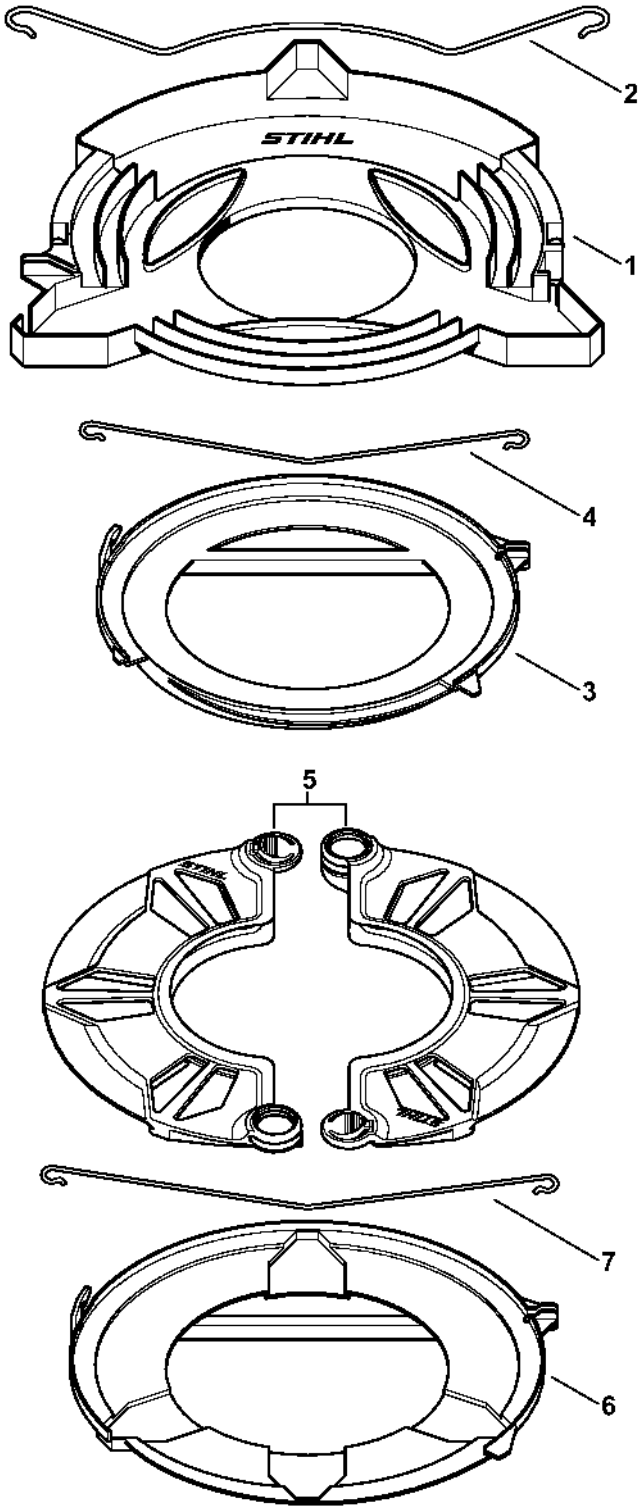

Harnais, Outils, Accessoires optionnels

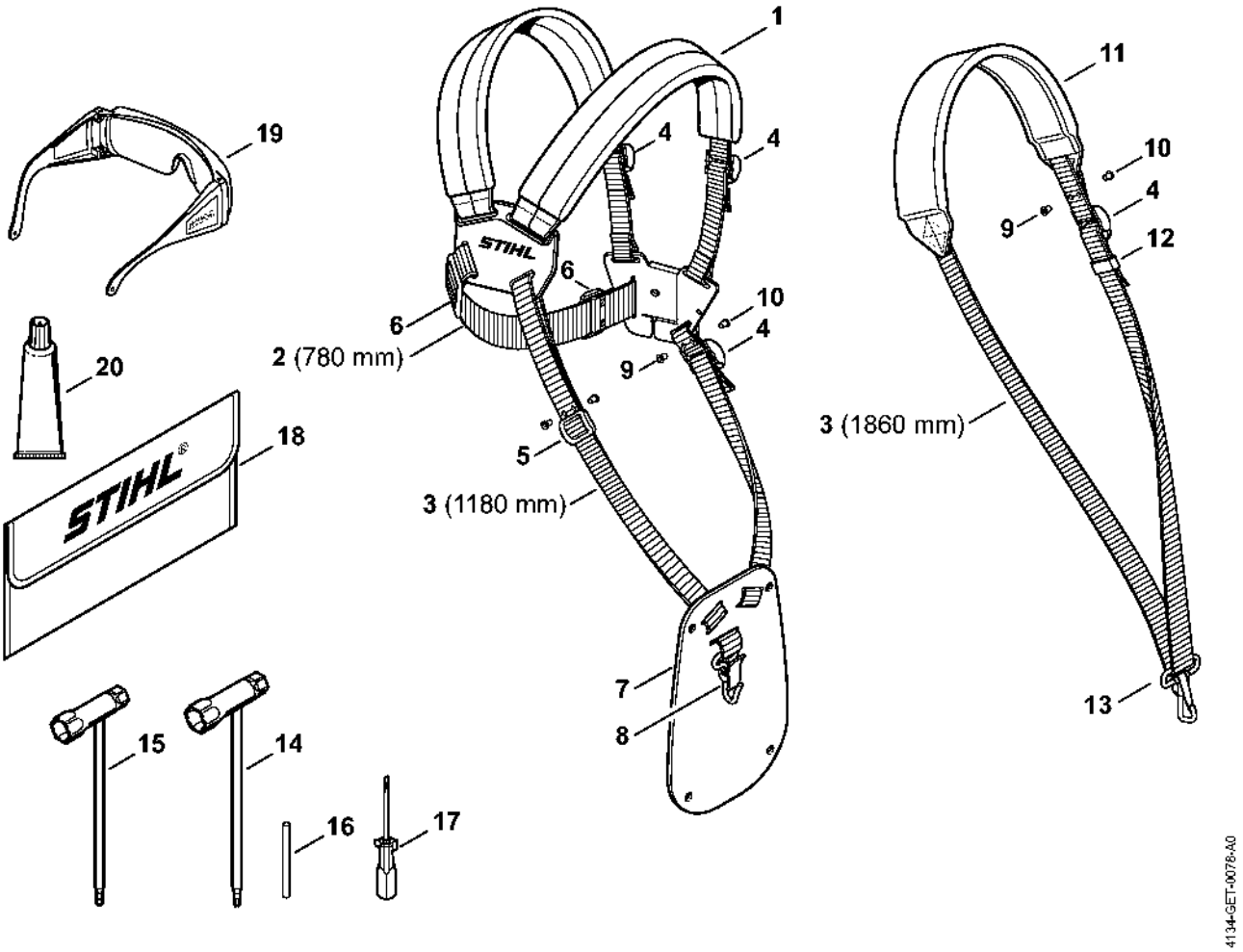

Numéro de machine

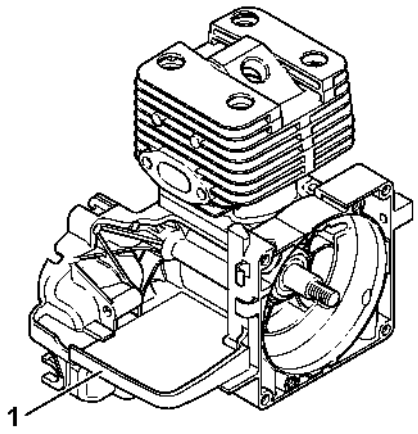

250ET071 SC